交通工程參考圖

交通部公路總局

中華民國108年12月

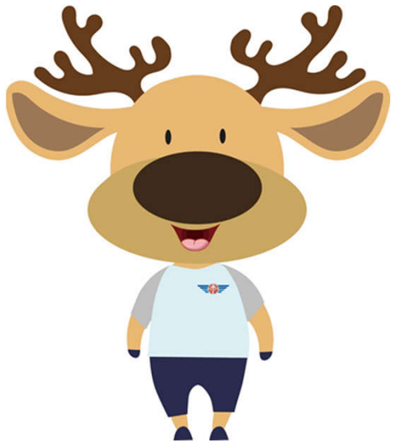

圖　目　錄

一、交通工程

頁 碼	圖 號	圖 樣 內 容
001	T-101	標誌圖例、字體、尺寸及其他基本說明
002	T-102	警告標誌牌面設計標準圖例(一)
003	T-103	警告標誌牌面設計標準圖例(二)
004	T-104	警告標誌牌面設計標準圖例(三)
005	T-105	禁制標誌牌面設計標準圖例(一)
006	T-106	禁制標誌牌面設計標準圖例(二)
007	T-107	禁制標誌牌面設計標準圖例(三)
008	T-108	禁制標誌牌面設計標準圖例(四)
009	T-109	指示標誌–地名標誌及路線編號、方位、方向里程等牌面
010	T-110	指示標誌–地名方向指示及地名里程標誌(1/2)
011	T-111	指示標誌–地名方向指示及地名里程標誌(2/2)
012	T-112	指示標誌–觀光遊樂地區、自行車路線及替代路線指示標誌
013	T-113	指示標誌–快速公路標誌牌面設計圖例(1/3)
014	T-114	指示標誌–快速公路標誌牌面設計圖例(2/3)
015	T-115	指示標誌–快速公路標誌牌面設計圖例(3/3)
016	T-116	指示標誌–里程牌及百公尺里程牌裝設圖
017	T-117	輔助標誌–輔2標誌牌裝設圖
018	T-118	輔助標誌–告示牌牌面設計圖例
019	T-119	輔助標誌–反射鏡裝設圖
020	T-120	豎立式標誌裝設圖(一)
021	T-121	豎立式標誌裝設圖(二)
022	T-122	L型懸臂式標誌架詳圖(一)
023	T-123	L型懸臂式標誌架詳圖(二)
024	T-124	L型懸臂式標誌架詳圖(三)
025	T-125	F型懸臂式標誌架詳圖(一)
026	T-126	F型懸臂式標誌架詳圖(二)
027	T-127	F型懸臂式標誌架詳圖(三)
028	T-128	門架式標誌架詳圖(一)
029	T-129	門架式標誌架詳圖(二)
030	T-130	門架式標誌架詳圖(三)
031	T-131	門架式標誌基座詳圖
032	T-132	輕型門架式標誌架及基座詳圖
033	T-133	懸臂式及門架式柱桿與護欄共構詳圖（一）
034	T-134	懸臂式及門架式柱桿與護欄共構詳圖（二）
035	T-135	擠型鋁標誌牌面

一、交通工程

頁 碼	圖 號	圖 樣 內 容
036	T-201	警告標線及標字設計標準圖例
037	T-202	禁制標線設計標準圖例
038	T-203	指示標線設計標準圖例
039	T-204	危險標記、反光導標、反光路面標記詳圖
040	T-205	快速公路標線設計標準圖例
041	T-206	快速公路出入口標線及標記設置圖
042	T-301	L型懸臂式號誌桿詳圖(一)
043	T-302	L型懸臂式號誌桿詳圖(二)
044	T-303	號誌與護欄共構詳圖
045	T-304	桿件黏貼反光紙圖
046	T-305	行車管制號誌詳圖
047	T-306	行人專用號誌詳圖
048	T-307	車道管制號誌詳圖
049	T-308	有聲行人管制號誌參考圖
050	T-309	行人觸動按鈕及使用說明參考圖
051	T-310	號誌控制器詳圖(一)
052	T-311	號誌控制器詳圖(二)
053	T-312	瀝青路面號誌管道施工標準圖
054	T-313	人行道鋪面號誌管道斷面圖
055	T-401	槽化島主要功能示意圖
056	T-402	左轉專用道及槽化島主支線交叉路口處最小尺寸設置圖
057	T-403	預鑄式緣石及F型分向(隔)島詳圖
058	T-501	鋼筋混凝土護欄
059	T-502	W型(雙波樑)鋼板護欄(一)
060	T-503	W型(雙波樑)鋼板護欄(二)
061	T-504	浪型(三波樑)鋼板護欄
062	T-505	鋼管護欄(一)
063	T-506	鋼管護欄(二)
064	T-507	自行車護欄圖
065	T-508	防眩設施設置圖(一)
066	T-509	防眩設施設置圖(二)
067	T-510	反光導引版
068	T-901	路邊停車場設置範例

二、照明工程

頁 碼	圖 號	圖樣內容
069	E-001	道路照明設計參考圖(一)
070	E-002	道路照明設計參考圖(二)
071	E-003	道路照明設計參考圖(三)
072	E-004	道路照明設計參考圖(四)
073	E-005	道路照明設計參考圖(五)
074	E-006	道路照明設計參考圖(六)
075	E-007	道路照明設計參考圖(七)
076	E-008	道路照明設計參考圖(八)
077	E-009	道路照明設計參考圖(九)
078	E-010	道路照明設計參考圖(十)
079	E-011	道路照明設計參考圖(十一)
080	E-012	道路照明設計參考圖(十二)
081	E-013	路燈與護欄共構詳圖
082	E-014	路燈號誌共桿參考圖

三、交通維持工程

頁 碼	圖 號	圖樣內容
083	M-001	施工標誌圖(一)
084	M-002	施工標誌圖(二)
085	M-003	臨時設施參考圖(一)
086	M-004	臨時設施參考圖(二)
087	M-005	臨時設施參考圖(三)
088	M-006	工程告示牌詳圖(一)
089	M-007	工程告示牌詳圖(二)

一、標誌字體

（一）字型示例：

1.依據「道路交通標誌標線號誌設置規則」第15條規定：標誌之中文字體依「國字方體」為準，

數字及英文字體依「道路交通標誌標線號誌設置規則」附錄一標誌阿拉伯數字及英文字母標準字體。

2.除附牌外，中英文相關比例，英文大寫字母之高度為中文字高度之二分之一，小寫字母之高度為中文字高度之八分之三為原則。

3.指示標誌文字大小以下表尺寸為原則，於道路幅度較寬或車流量高之路段，可適時加大文字尺寸。

行車速限 (km/hr)		<=50	55~70	>=75
中文字高 h(cm)	基本	20	30	40
	縮放範圍	15~25	25~35	35~60
英文字高 (cm)	大寫	1/2h	1/2h	1/2h
	小寫	3/8h	3/8h	3/8h
數字高 (cm)	字高	h	h	h

4.文字寬度得依標誌之實際空間調校。

標準字體 Taiwan Highway Gothic

變體第1型 Taiwan Highway Gothic（文字寬度為標準字體之80%）

變體第2型 Taiwan Highway Gothic（文字寬度為標準字體之60%）

（二）標誌設計操作：

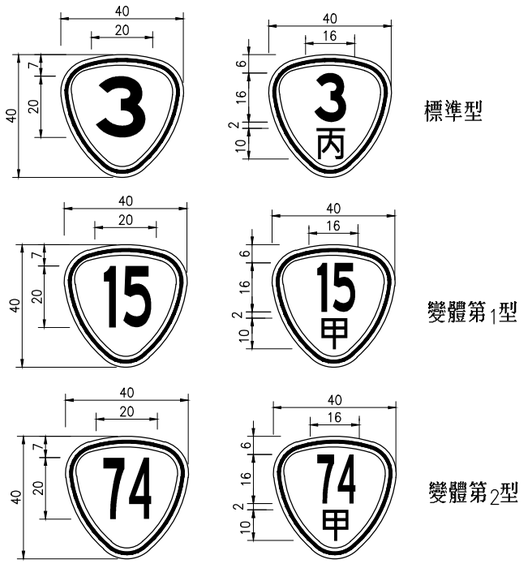

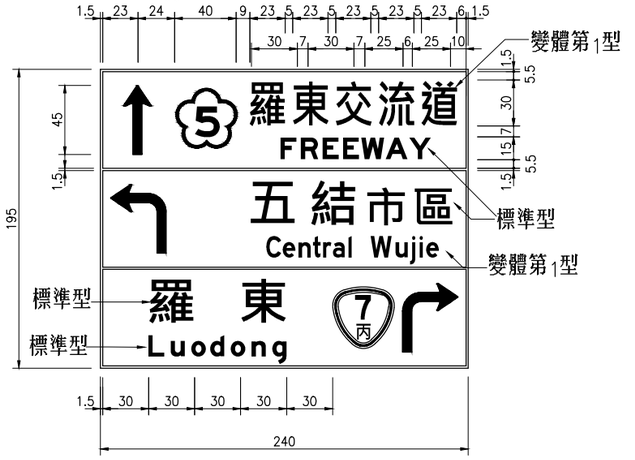

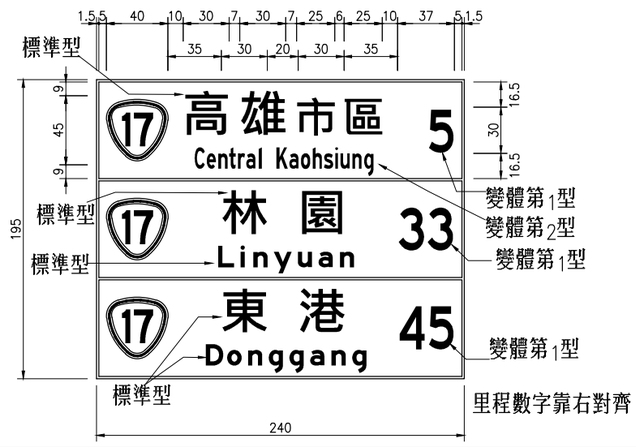

二、圖例

B– 黑色	G– 綠色	BL– 藍色	W– 白色	FY–螢光黃綠色
Y– 黃色	R– 紅色	BR– 棕色	O– 橙色	

B/W– 白底黑色圖案文字 └底色 └圖案及文字顏色	B–B/Y– 黑框黃底黑色圖案文字 └底色 └圖案及文字顏色 └框及禁止斜線顏色
T– 鋁鈑標誌	E– 擠型鋁鈑標誌
L– 內照式標誌	CMS– 資訊可變標誌

三、標誌尺寸

警告、禁制標誌	放大型 快速公路及匝道、環道、岔道	標準型 連絡道路及地區道路	縮小型 速率較低或狹窄之道路
三角形標誌每邊長	120cm	90cm	60cm
三角形標誌邊寬	9cm	7cm	5cm
圓形標誌直徑	90cm	65cm	45cm
圓形標誌邊寬	14cm	10cm	7cm
八角形對角線	90cm	70cm	50cm
八角形標誌邊寬	3cm	2.5cm	2cm

指示標誌及告示牌牌面之大小，除另有規定外，得依字數、文字大小及排列等情況定之。

四、其他基本說明

1. 除另有註明者外所有尺寸皆以 cm 為單位。
2. 標誌牌之底色及圖案除黑色均須具有反光性質。
3. 標誌牌顏色詳細尺寸除另有註明者外,應按中華民國交通部、內政部最新共同頒定之「道路交通標誌標線號誌設置規則」規定內容辦理。
4. 除另有註明者外,所有標誌牌之附牌均為白底黑字黑色邊線。
5. 鋁鈑及鋁製品均應陽極處理。
6. 標誌板面黏貼之反光貼紙應符合 CNS 4345 標準。
7. 鋁鈑標誌(含告示牌) 其金屬鈑面之四角以圓角處理。
8. LED 道路交通標誌牌內容與預定覆蓋之標誌牌內容、字體大小須一致，牌面所有顏色須明確呈現，且標誌牌表面須採用符合 CNS 4345 要求之反光材料設計標準，請參考「LED 道路交通標誌牌技術規範」辦理。
9. 有關路、街、地名統一英文譯寫方式原則依標準地名譯寫準則及漢語拼音規定辦理。
10. 指示標誌牌之邊緣
    A. 指示標誌最大字體高度大於 35cm 時,標誌邊緣寬為 5cm ,圓角半徑為標誌牌面最短邊之八分之一,但不得超過 3cm 。
    B. 其它牌面圓角處理及指示標誌邊線底色,配合如下圖所示。

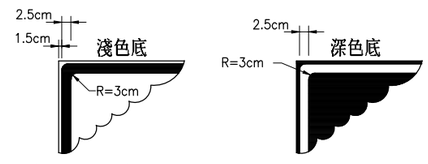

    C. 無邊線之牌面圓角為 R=3cm 。

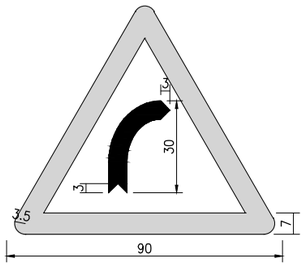

警 1
(R-B/W)

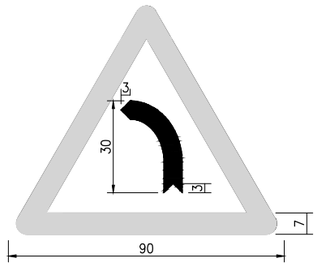

警 2
(R-B/W)

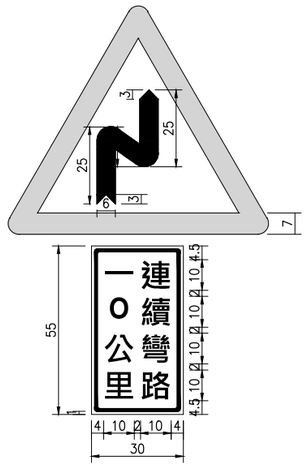

警 3+附牌
(R-B/W)&(B-B/W)

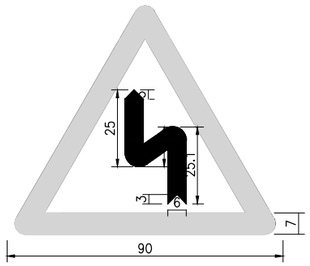

警 4
(R-B/W)

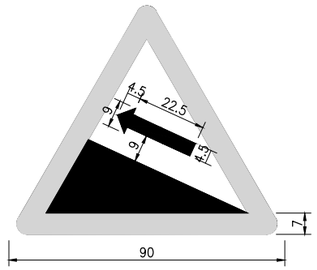

警 5
(R-B/W)

圖例：

B- 黑色	G- 綠色	BL- 藍色	W- 白色
Y- 黃色	R- 紅色	BR- 棕色	O- 橙色
B/W- 白底黑色圖案 底色 圖案顏色		B-B/Y- 黑框黃底黑色圖案 底色 圖案顏色 框及禁止斜線顏色	

白色

黑色

紅色

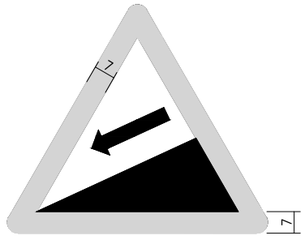

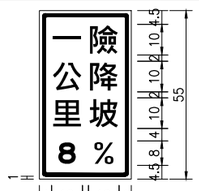

警 6+附牌
(R-B/W)&(B-B/W)

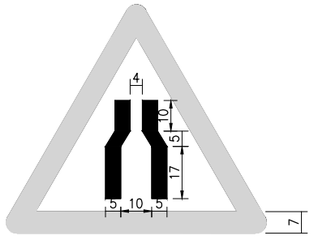

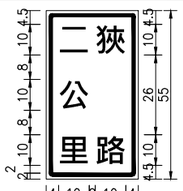

警 7+附牌
(R-B/W)&(B-B/W)

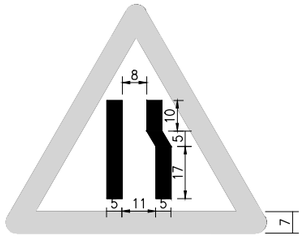

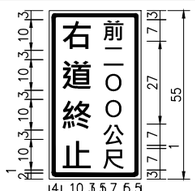

警 8+附牌
(R-B/W)&(B-B/W)

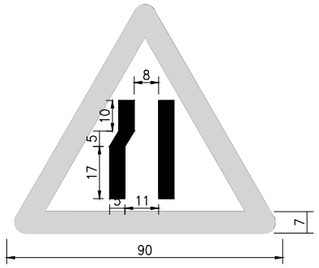

警 9
(R-B/W)

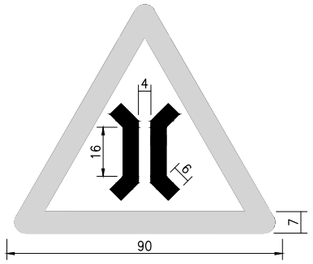

警 10
(R-B/W)

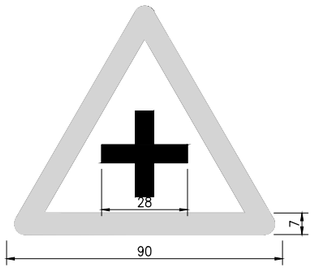

警 11
(R-B/W)

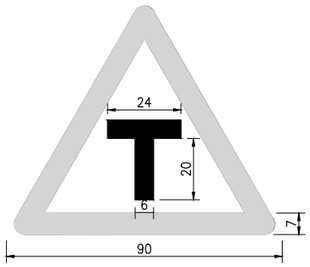

警 12
(R-B/W)

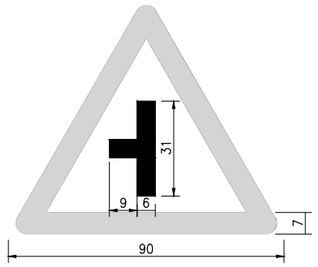

警 13
(R-B/W)

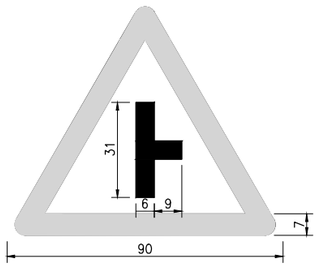

警 14
(R-B/W)

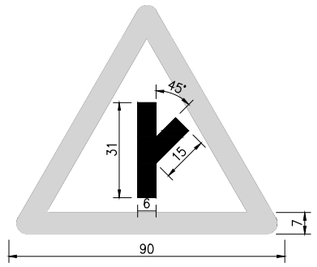

警 15
(R-B/W)

說明：

1. 除另有註明者外所有尺寸皆以公分為單位。
2. 標誌牌顏色按交通部最新頒布之「道路交通標誌標線號誌設置規則」。
3. 標誌牌之底色及圖案除黑色均須具有反光性質。
4. 標誌板面黏貼之反光貼紙應符合 CNS4345 規範標準。
5. 鋁鈑及鋁製品均應陽極處理。
6. 鋁鈑標誌（含告示牌）其金屬鈑面之四角以圓角處理。
8. LED 道路交通標誌牌內容與預定覆蓋之標誌牌內容、字體大小須一致，牌面所有顏色須明確呈現，且標誌牌表面須採用符合 CNS 4345 要求之反光材料設計標準，請參考「 LED 道路交通標誌牌技術規範」辦理。

註：牌面尺寸大小可依各設計狀況調整。

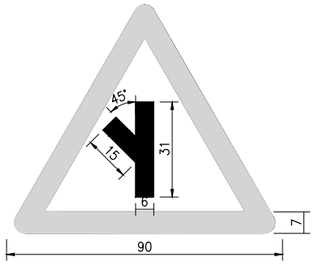

警 16
(R-B/W)

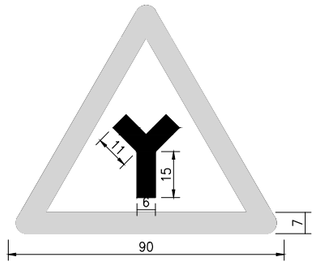

警 17
(R-B/W)

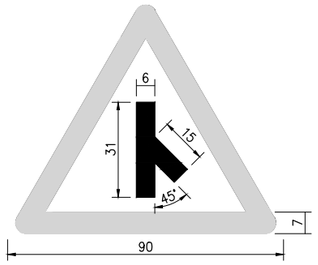

警 18
(R-B/W)

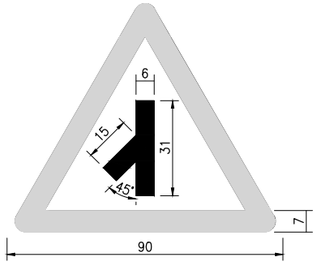

警 19
(R-B/W)

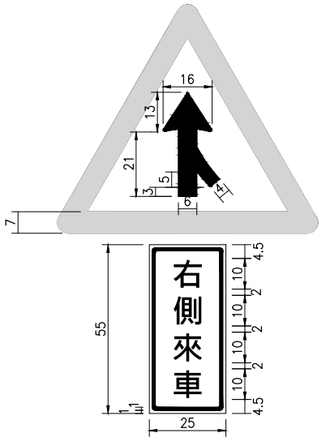

警 20+附牌
(R-B/W)&(B-B/W)

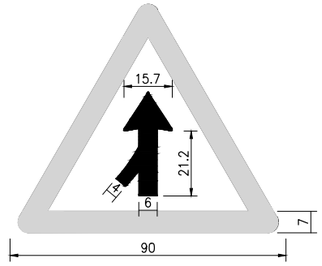

警 21
(R-B/W)

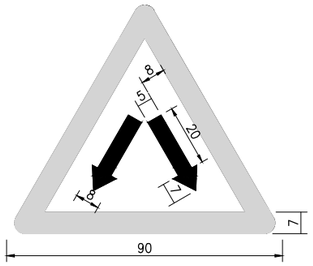

警 22
(R-B/W)

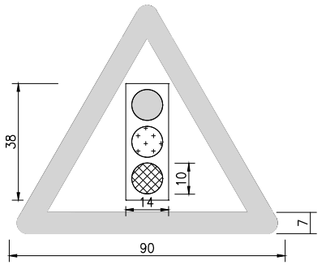

警 23
(R-B/W)

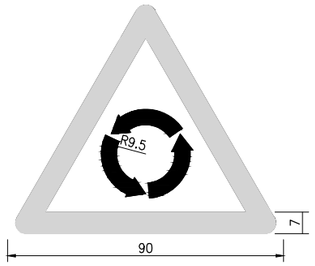

警 24
(R-B/W)

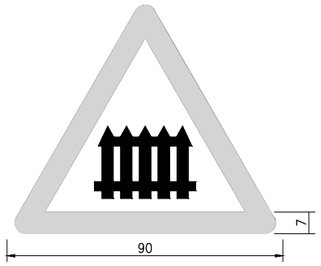

警 25
(R-B/W)

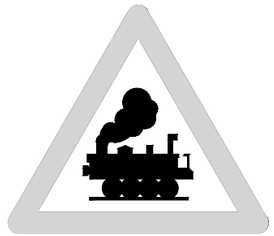

警 26
(R-B/W)

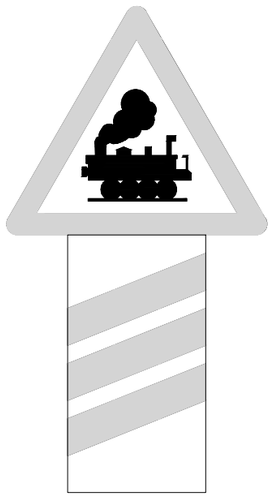

警 27
(R-B/W)&(R/W)

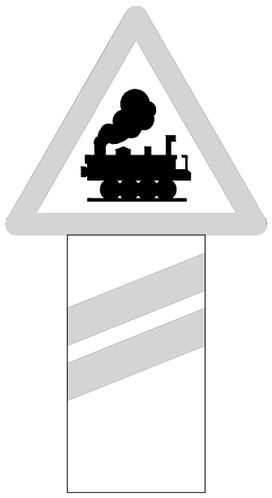

警 28
(R-B/W)&(R/W)

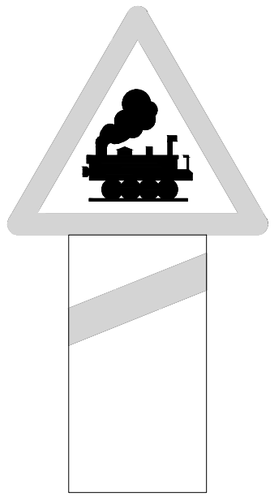

警 29
(R-B/W)&(R/W)

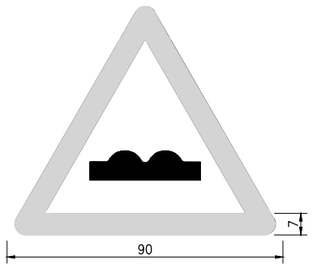

警 30
(R-B/W)

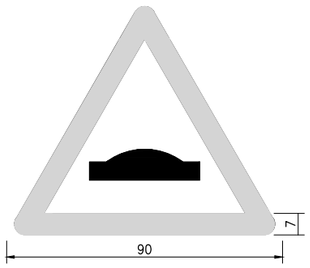

警 31
(R-B/W)

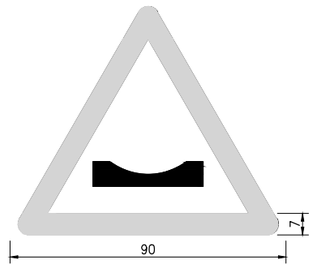

警 32
(R-B/W)

白色　黃色
黑色　綠色
紅色

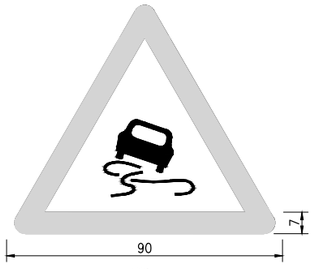

警 33
(R-B/W)

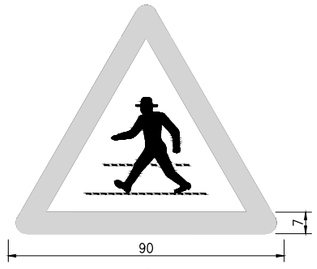

警 34
(R-B/W)

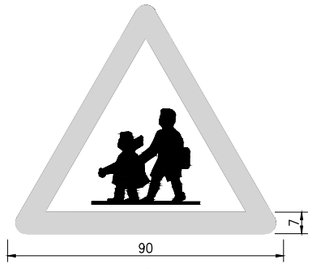

警 35
(R-B/W)

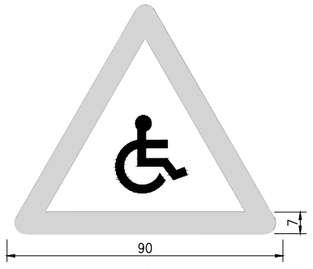

警 36
(R-B/W)

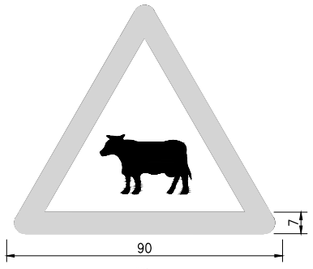

警 37
(R-B/W)

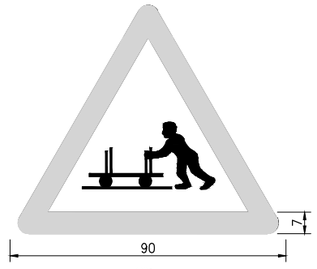

警 38
(R-B/W)

交通部公路總局	圖號內容	警告標誌牌面設計標準圖例（二）	圖號 T-103	頁碼 003

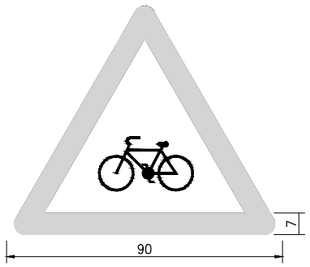

警 39
(R-B/W)

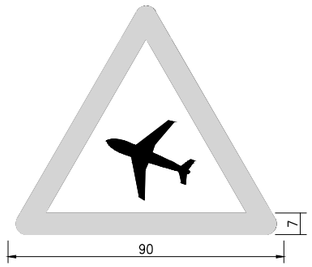

警 40
(R-B/W)

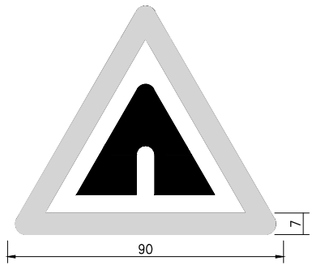

警 41
(R-B/W)

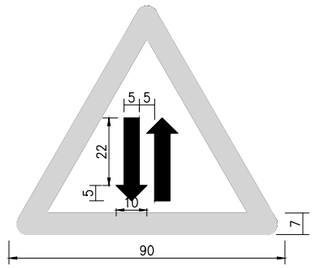

警 42
(R-B/W)

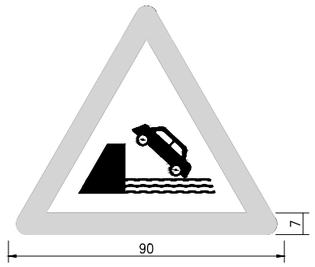

警 43
(R-B/W)

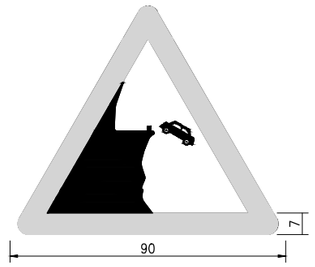

警 44
(R-B/W)

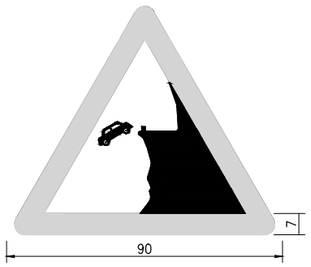

警 45
(R-B/W)

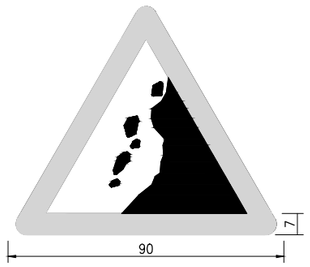

警 46
(R-B/W)

警 47
(R-B/W)

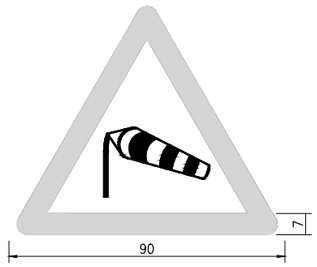

警 48
(R-B/W)

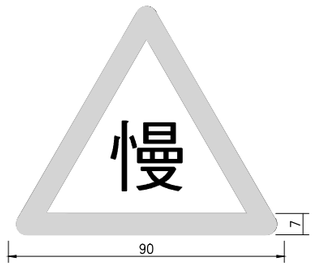

警 49
(R-B/W)

警 49 附牌
(B-B/W)

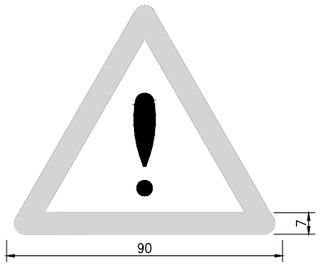

警 50
(R-B/W)

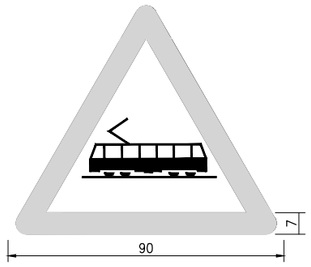

警 51
(R-B/W)

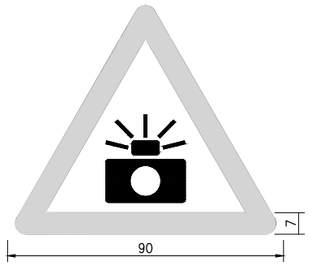

警 52
(R-B/W)

白色

黑色

紅色

交 通 部 公 路 總 局	圖 號 內 容	警告標誌牌面設計標準圖例（三）	圖 號 T-104	頁 碼 004

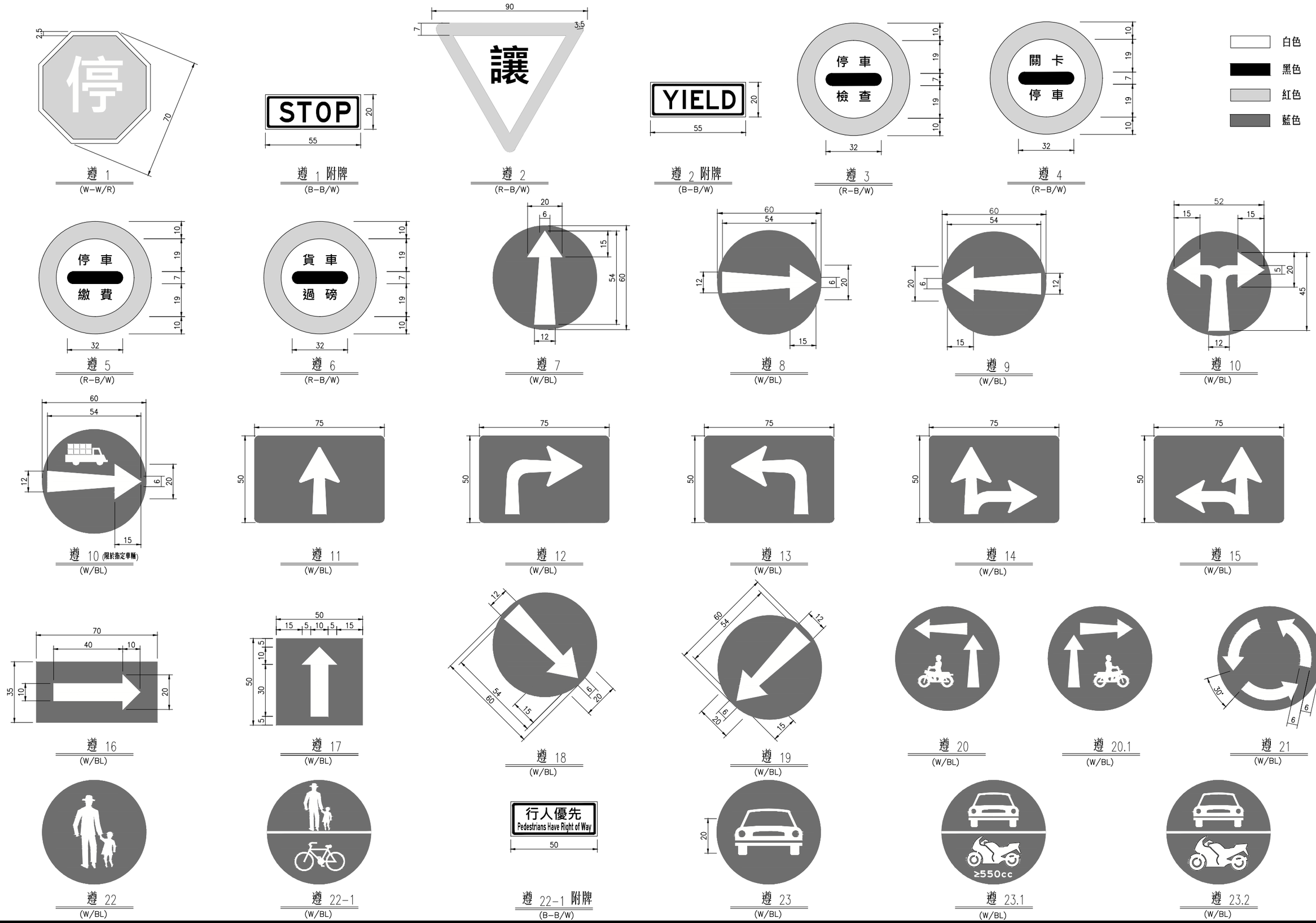

交通部公路總局	圖號內容	禁制標誌牌面設計標準圖例（一）	圖號 T-105	頁碼 005

遵 24
(W/BL)

遵 25
(W/BL)

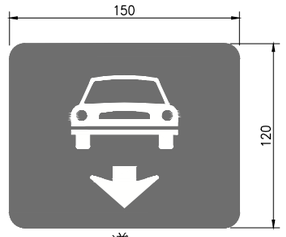

遵 26
(W/BL)

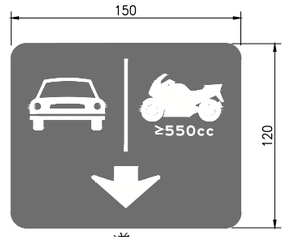

遵 26.1
(W/BL)

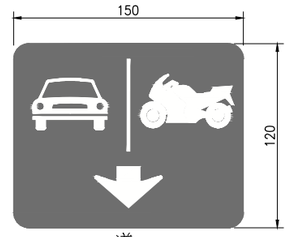

遵 26.2
(W/BL)

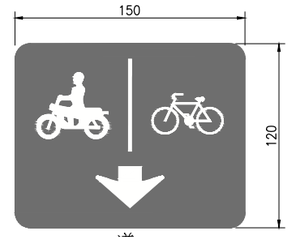

遵 27
(W/BL)

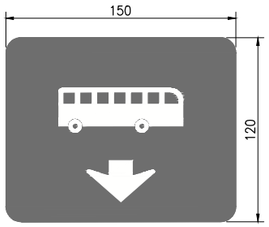

遵 28
(W/BL)

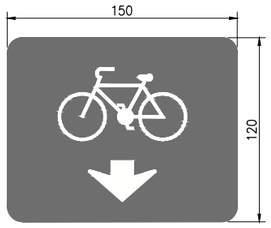

遵 28.1
(W/BL)

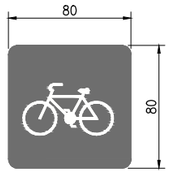

遵 28.2
(W/BL)

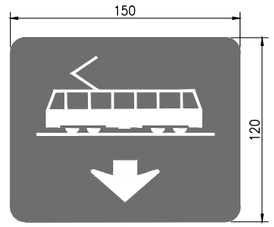

遵 28.3
(W/BL)

遵 28.4
(W/BL)

白色　藍色
黑色　紅色文字
紅色

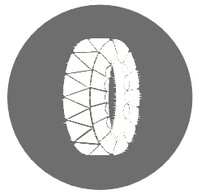

遵 29
(W/BL)

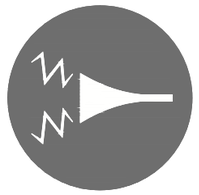

遵 30
(W/BL)

遵 30-1
(W/BL)

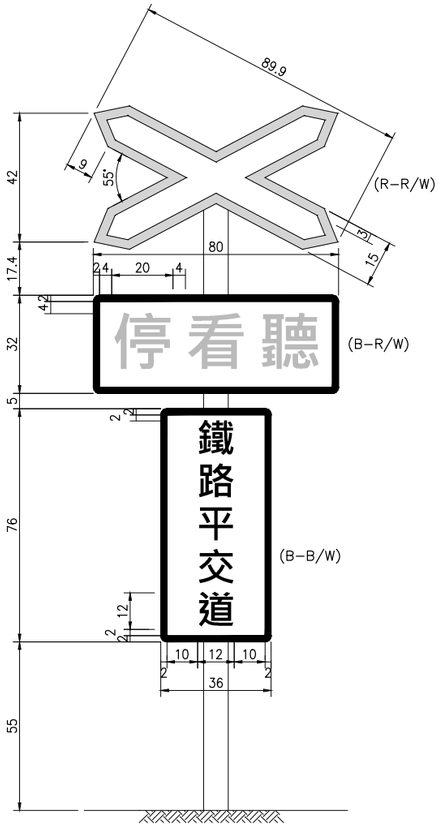

遵 31

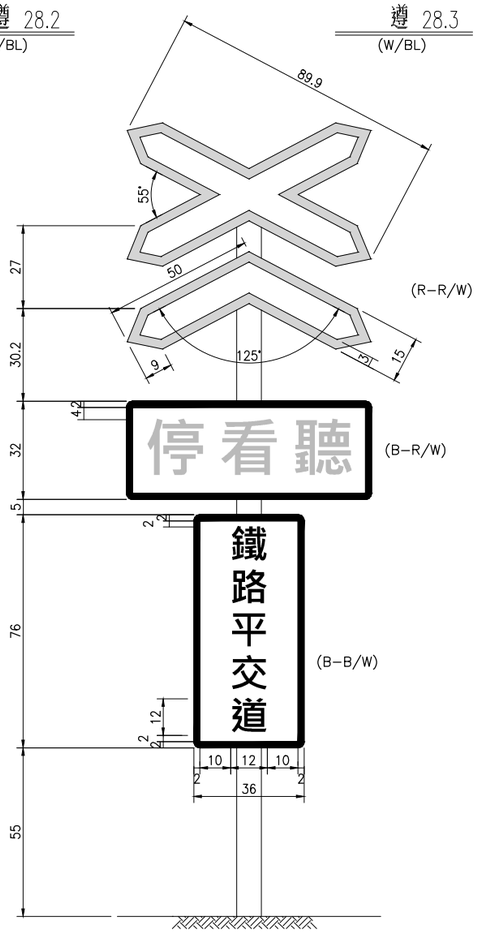

遵 32

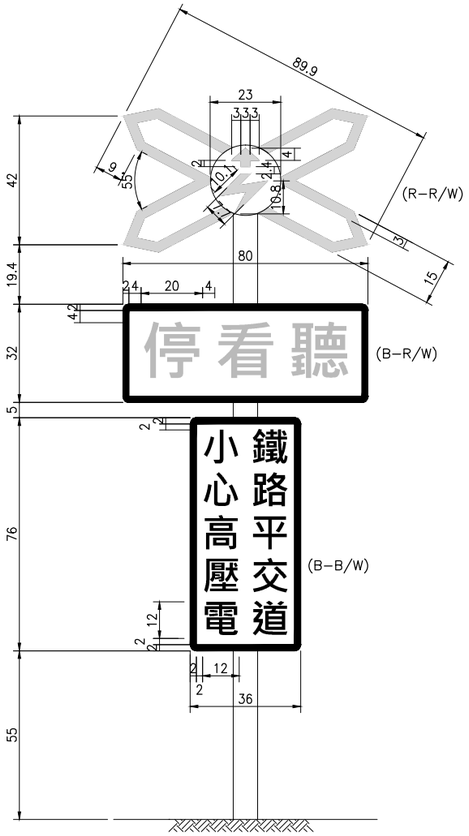

遵 33

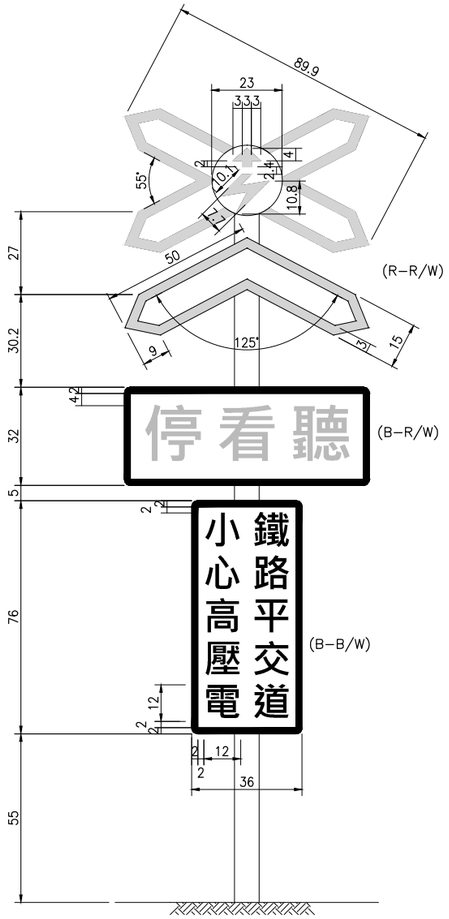

遵 34

交通部公路總局	圖號內容	禁制標誌牌面設計標準圖例(二)	圖號 T-106	頁碼 006

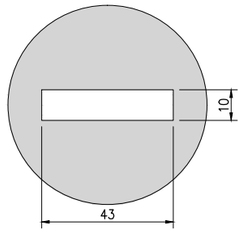

禁 1
(W/R)

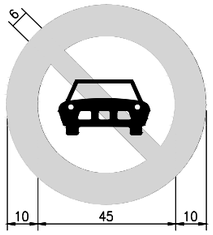

禁 2
(R-B/W)

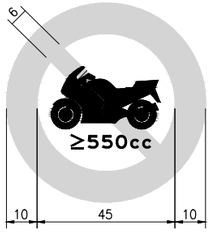

禁 2.1
(R-B/W)

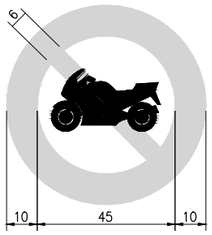

禁 2.2
(R-B/W)

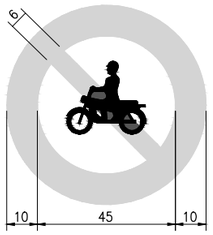

禁 3
(R-B/W)

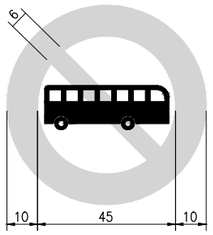

禁 3.1
(R-B/W)

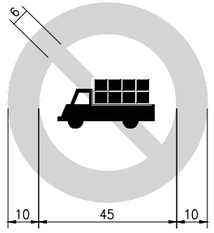

禁 4
(R-B/W)

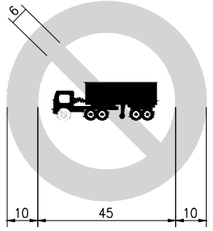

禁 5
(R-B/W)

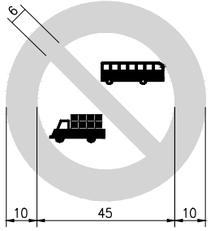

禁 6
(R-B/W)

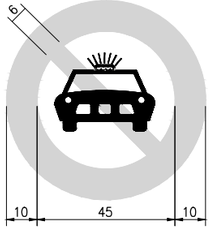

禁 7
(R-B/W)

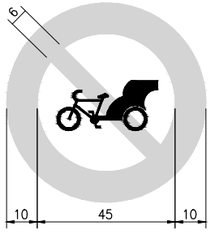

禁 9
(R-B/W)

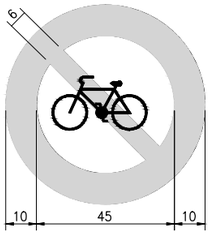

禁 10
(R-B/W)

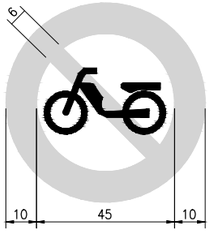

禁 11
(R-B/W)

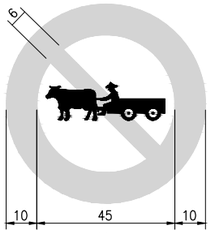

禁 13
(R-B/W)

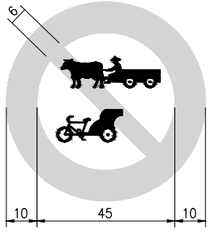

禁 13
(R-B/W)

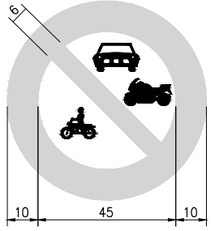

禁 15
(R-B/W)

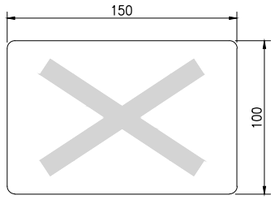

禁 16
(B-R/W)

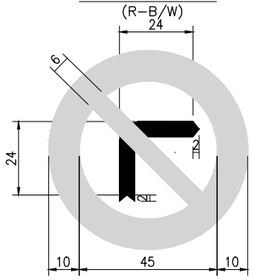

禁 17
(R-B/W)

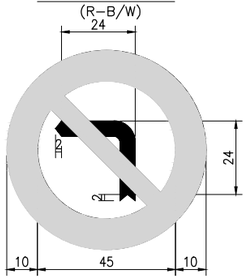

禁 18
(R-B/W)

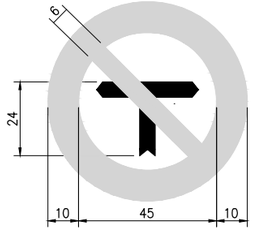

禁 19
(R-B/W)

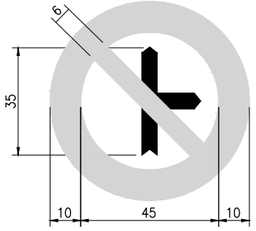

禁 20
(R-B/W)

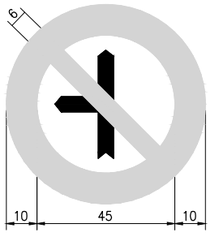

禁 21
(R-B/W)

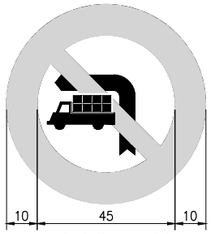

禁止大貨車左轉
(R-B/W)

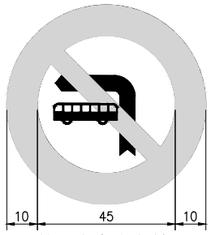

禁止大客車左轉
(R-B/W)

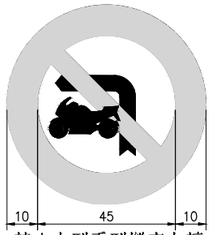

禁止大型重型機車左轉
(R-B/W)

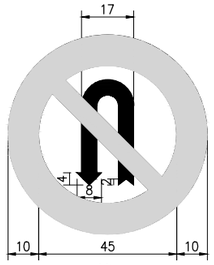

禁 22
(R-B/W)

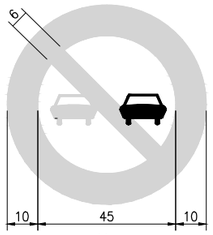

禁 23
(R-B/W)

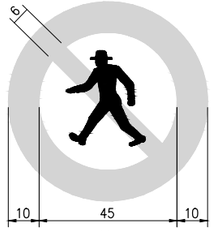

禁 24
(R-B/W)

禁 25
(R-B/W)

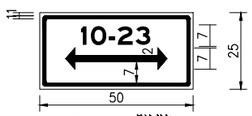

禁 25 附牌
(B-B/W)

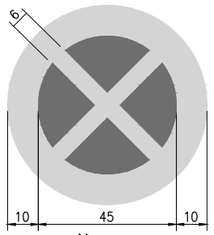

禁 26
(R-R/BL)

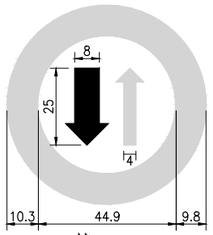

禁 27
(R-B/W)

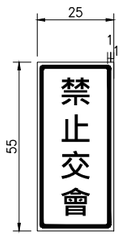

禁 27 附牌
(B-B/W)

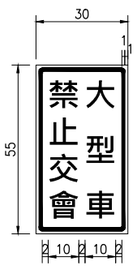

禁 27 附牌
(B-B/W)

白色　藍色
黑色　黃色
紅色

交通部公路總局	圖號內容	禁制標誌牌面設計標準圖例(三)	圖號 T-107	頁碼 007

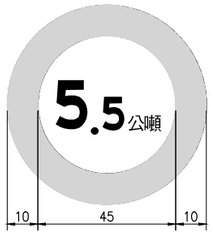

限 1
(R-B/W)

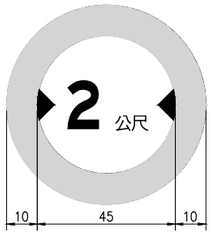

限 2
(R-B/W)

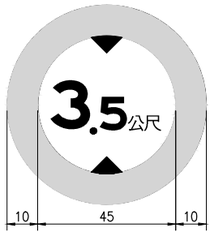

限 3
(R-B/W)

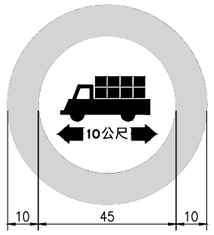

限 4
(R-B/W)

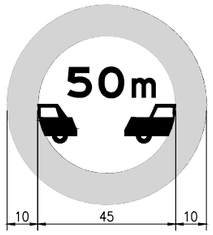

限 4-1
(R-B/W)

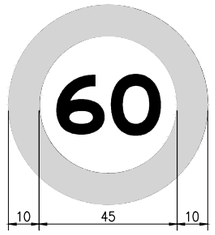

限 5
(R-B/W)

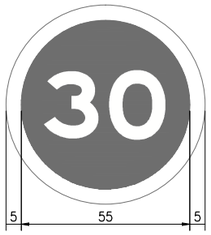

限 6
(W-W/BL)

白色

黑色

紅色

藍色

交 通 部 公 路 總 局	圖 號 內 容　禁制標誌牌面設計標準圖例（四）	圖 號　T-108	頁 碼　008

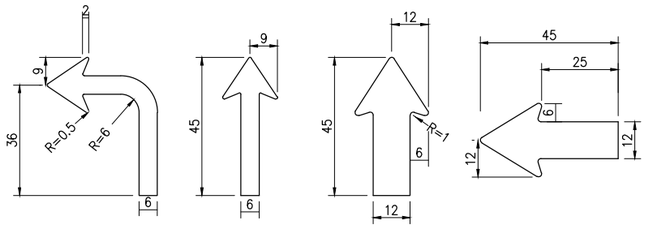

預告點牌面使用　　行動點牌面使用

分離式地名方向指示標誌方向指示箭頭尺寸

NTS

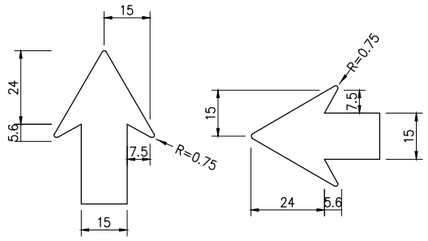

圖形化地名方向指示標誌方向指示箭頭尺寸

NTS

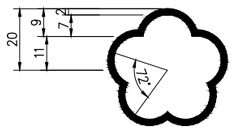

國道路線編號標誌

NTS

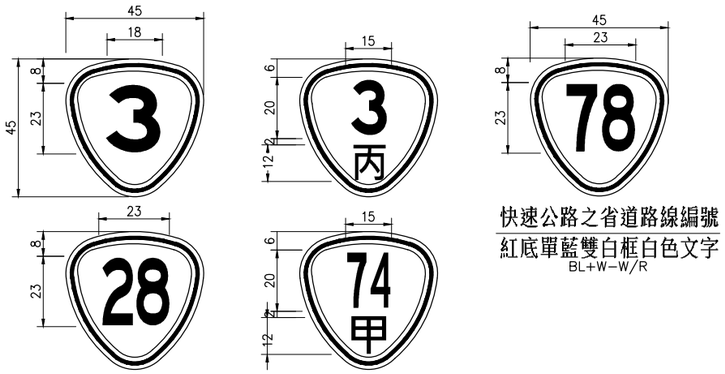

快速公路之省道路線編號
紅底單藍雙白框白色文字
BL+W-W/R

省道路線編號標誌

NTS　BL+W-W/BL

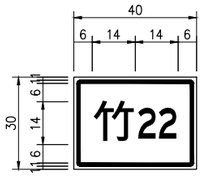

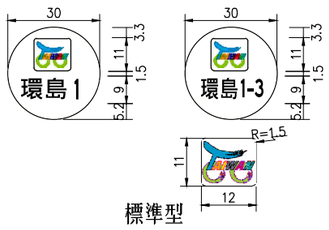

標準型

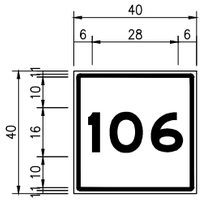

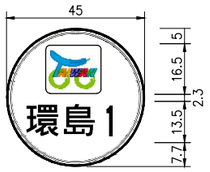

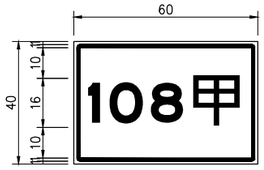

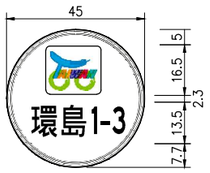

放大型

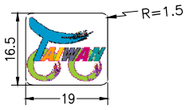

縣、鄉道路線編號標誌

NTS　B-B/W

自行車路線編號標誌

NTS　W-W/BR

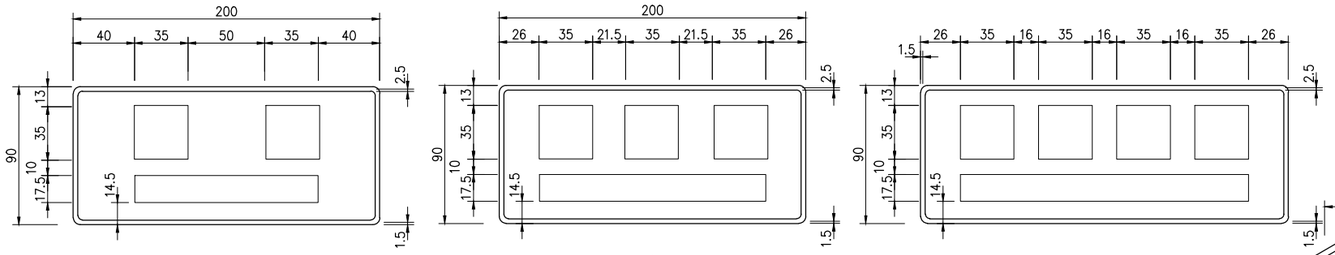

地名標誌

NTS　W-W/G

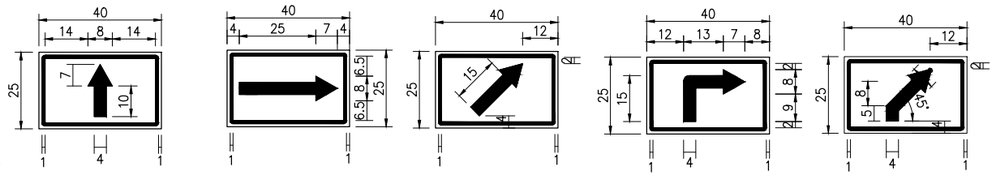

行車方向指示標誌

NTS　B-B/W

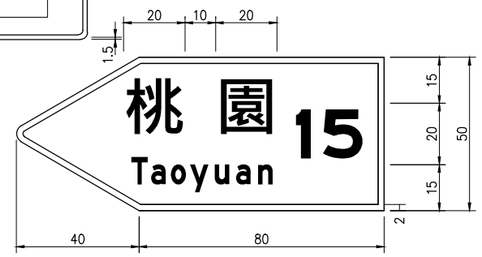

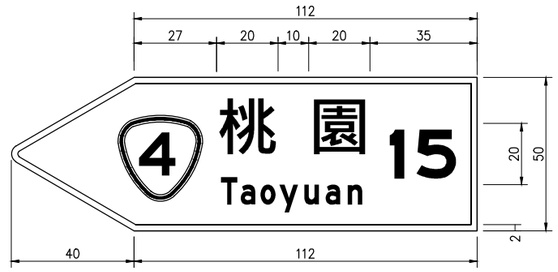

方向里程標誌

NTS　W-W/G

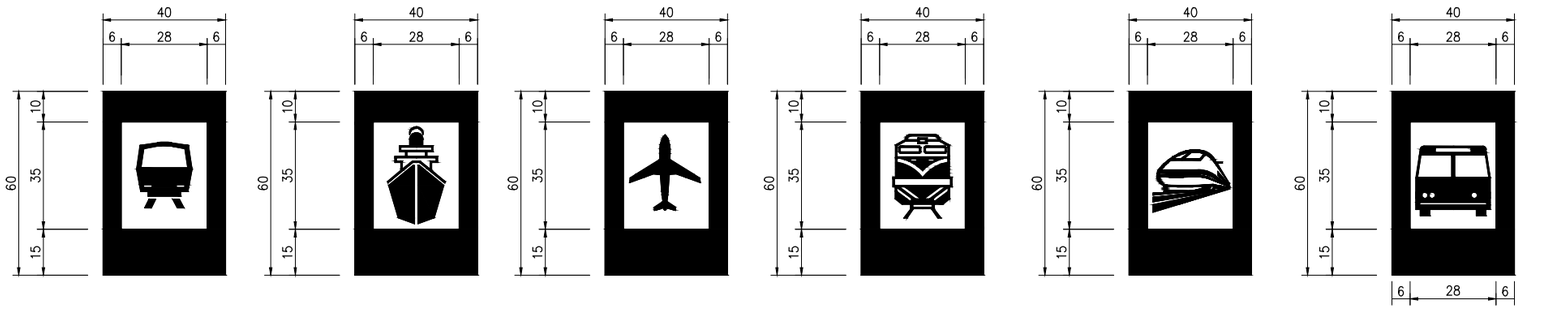

捷運車站　港埠　航空站　鐵路車站　高鐵車站　公路汽車客運場站

運輸場站標誌

NTS　BL-B/W

附註:

1. 本圖尺寸除註明者外,均以cm 為單位。
2. 行車方向指示標誌為路線編號標誌之附屬標誌。
3. 標誌牌顏色詳細尺寸除另有註明者外,應按中華民國交通部、內政部最新共同頒定之「道路交通標誌標線號誌設置規則」規定內容辦理。
4. 地名標誌為中文地名二～四字之組合參考，應按實際情況調整。
5. 豎立式標誌板面黏貼之反光貼紙應採用符合 CNS 4345 標準第 8、9、10、11型等級。
6. 懸臂式標誌板面黏貼之反光貼紙應採用符合 CNS 4345標準第 9、11 型等級。

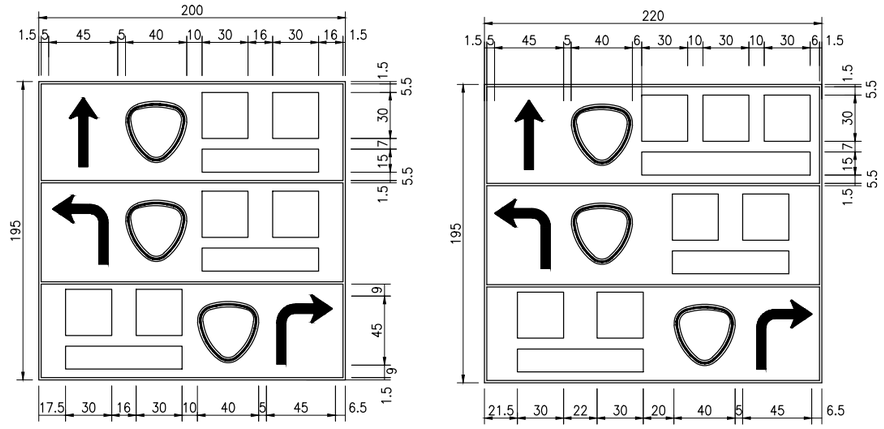

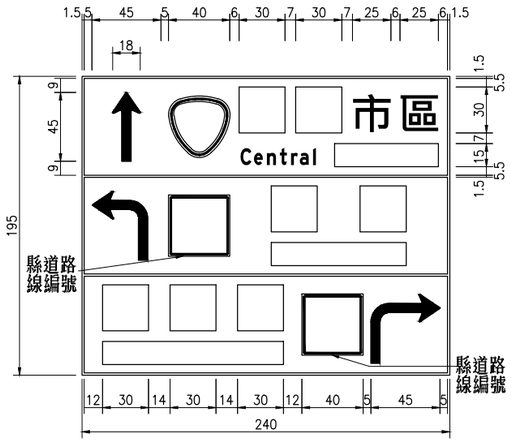

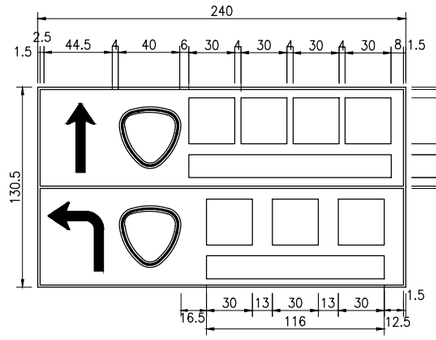

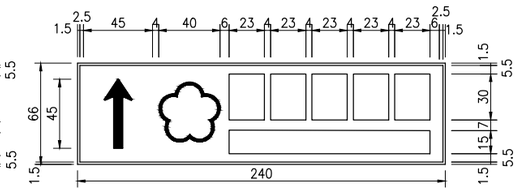

各種字數文字及中英文皆採置中對齊，
英文大寫字母之高度為中文字高度之二分之一，
英文小寫字母之高度為中文字高度之八分之三，
地名五個字以上採變體字型。

分離式地名方向指示標誌 （預告點）

NTS W-W/G

若有指向行政區中心之必要時，可標示地名並加「市區」兩字，其英譯為「Central XX」「市區」兩字尺寸縮小為25公分。

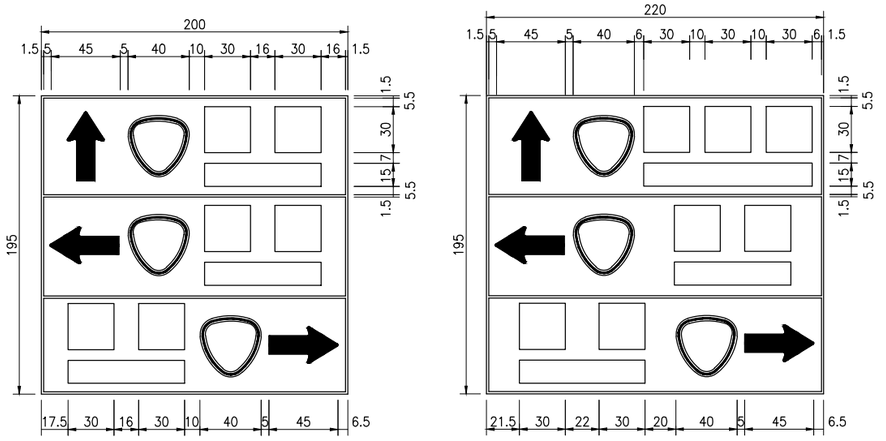

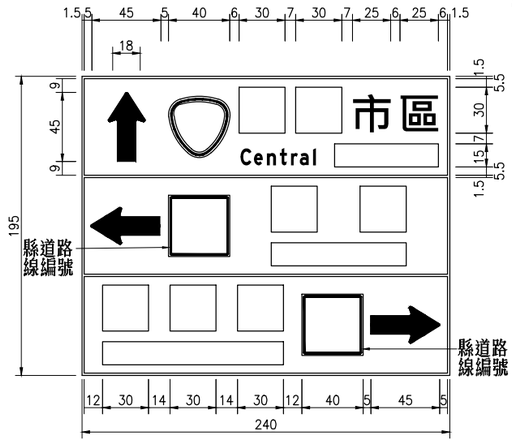

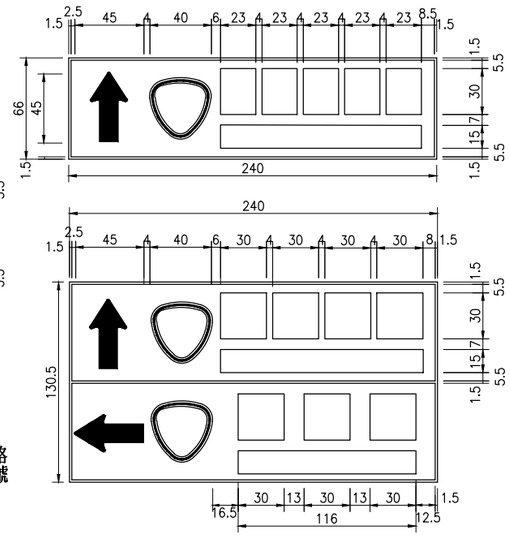

分離式地名方向指示標誌 （行動點）

NTS W-W/G

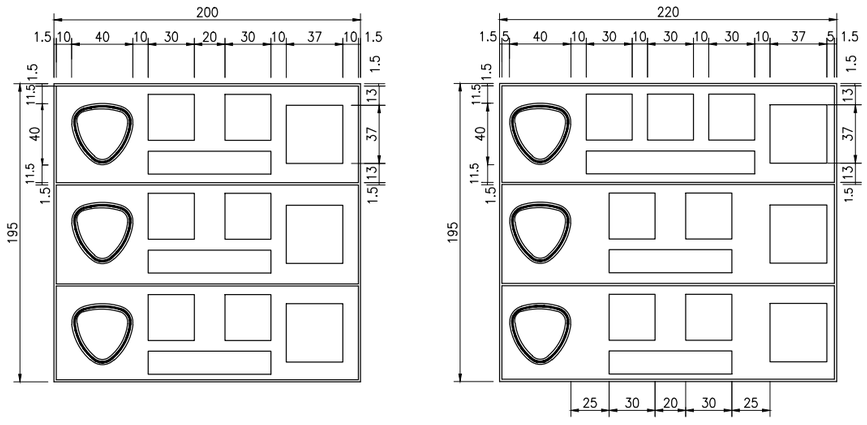

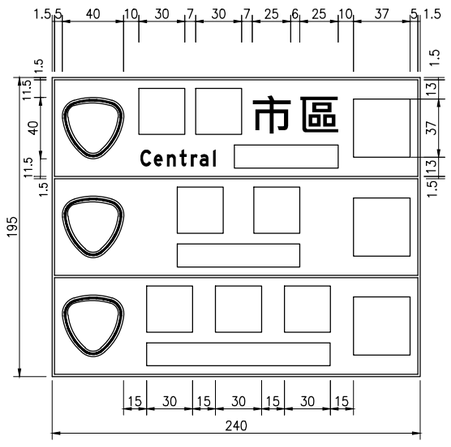

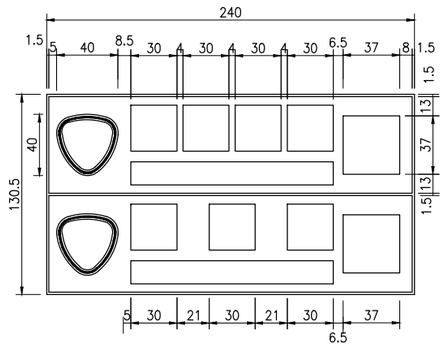

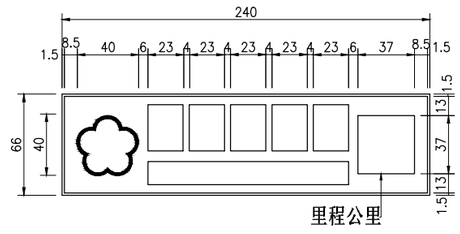

分離式地名里程標誌 （確認點）

NTS W-W/G

附註：

1. 標誌牌面尺寸單位為 cm 。標誌之中文字，橫寫者一律自左至右書寫，直寫者由上至下，由右至左書寫，並依國字方體為準。
2. 本圖牌面中正方形框表中文地名，長方形框表英文地名譯名。字體書寫方式、大小及字型一律依照交通部、內政部最新頒定之「道路交通標誌標線號誌設置規則」規定內容辦理。
3. 本圖牌面為中文地名二~五字之組合參考，設置時仍應按實際情況調整。
4. 地名方向指示標誌用以指示行車路線可通往之地點、方向及公路之路線編號。
5. 地名方向指示標誌牌面為綠底白字及白色邊線，路線編號之圖案及顏色須與各級公路路線編號標誌一致，即國道路線編號標誌為梅花形白底綠邊黑色阿拉伯字，省道路線編號標誌為盾形藍底雙白框白色阿拉伯數字及文字，快速公路則為紅底，縣道路線編號標誌為方形白底黑邊黑色阿拉伯數字，當有支線時為長方形。鄉道路線編號標誌為長方型白底黑邊黑色阿拉伯數字及文字。
6. 地名譯寫應依標準地名譯寫準則及漢語拼音規定辦理。
7. 地名方向指示標誌依直行、左轉及右轉之順序，由上而下排列，同一行車方向以較近地名置於上方。
8. 地名里程標誌由近而遠(或依近遠次序)自上向下排列，公里數以整數計，並靠右對齊。
9. 公路以指示主要地名為主，如所指地名同屬觀光遊樂地區，得由申請設置單位依「觀光遊樂地區申請設置道路交通指示標誌審核要點」申請設置，標誌牌面為棕底白字，標誌圖例參見設置規則第 87-1 條。
10. 標誌板面黏貼之反光貼紙應符合CNS 4345 標準第 9、11 型等級。

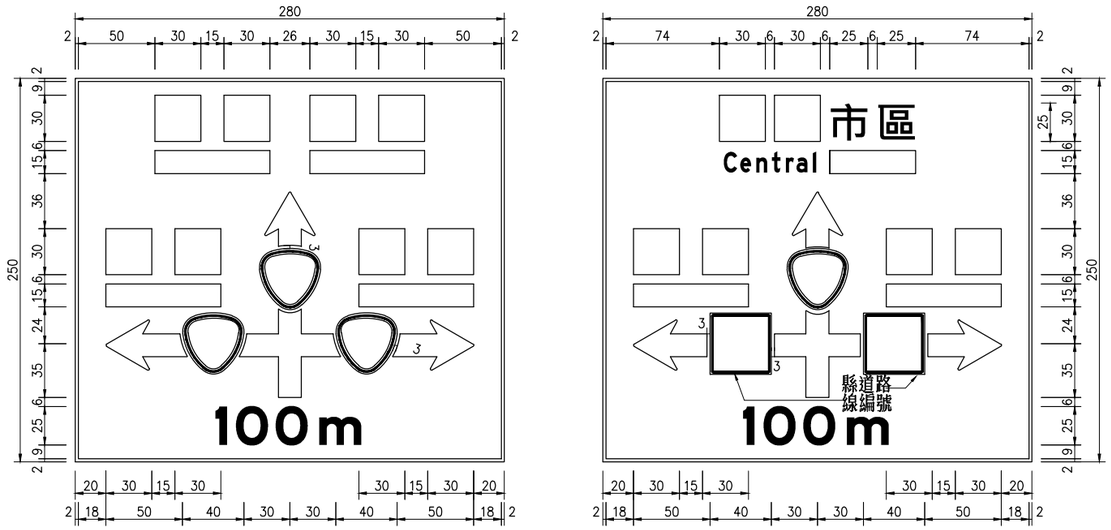

預告點圖形化地名方向指示標誌

NTS W-W/G

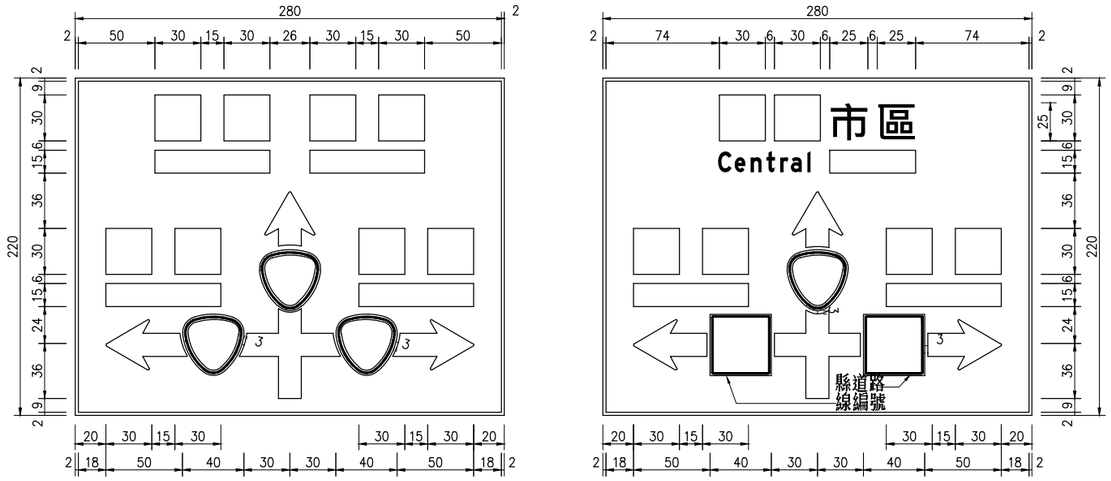

行動點圖形化地名方向指示標誌

NTS W-W/G

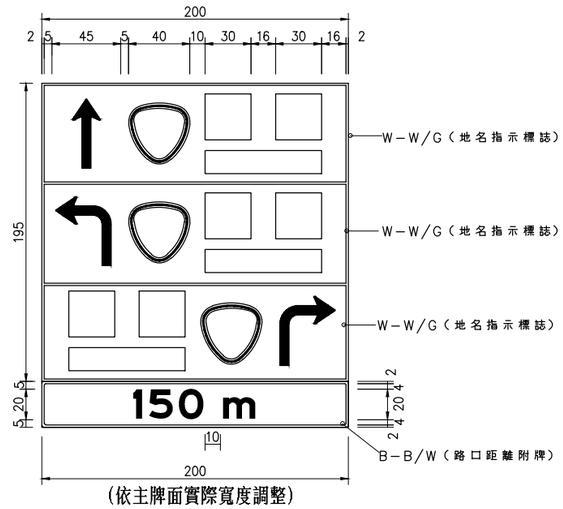

(依主牌面實際寬度調整)

若預告標誌所在位置至目標路口間，有受限當地環境設置距離超過130公尺，
或有因寬度較小之支(巷)道銜接，造成用路人誤判並提前轉向之情況。
為避免上開情事，得於牌面下方設置「路口距離」附牌，標示至目標路口距離。

1. 附牌為白底黑字黑邊，邊寬 1.5cm ，高度為 30cm，寬度依主牌面實際寬度調整。
2. 距離數字高度為 20cm ，係牌面位置與實際路口的距離。

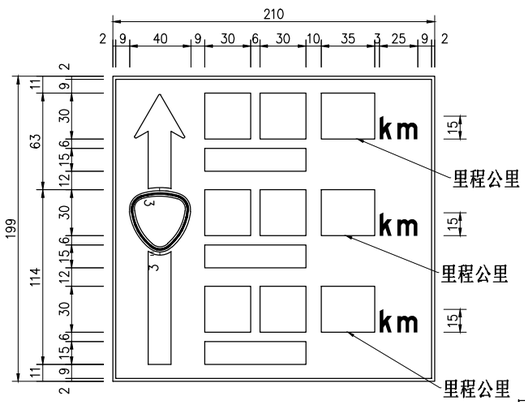

各種字數文字及中英文皆採置中對齊，
英文大寫字母之高度為中文字高度之二分之一，
英文小寫字母之高度為中文字高度之八分之三，
地名五個字以上採變體字型。

確認點圖形化地名里程標誌

NTS W-W/G

圖形化地名里程標誌依箭頭方向近遠次序自下向上排列
里程公里數以整數計，並靠右對齊

附註：

1. 標誌牌面尺寸單位為 cm 。標誌之中文字，橫寫者一律自左至右書寫，直寫者由上至下，由右至左書寫，並依國字方體為準。
2. 本圖牌面中正方形框表中文地名，長方形框表英文地名譯名。字體書寫方式、大小及字型一律依照交通部、內政部最新頒定之「道路交通標誌標線號誌設置規則」規定內容辦理。
3. 本圖牌面為中文地名二～五字之組合參考，設置時仍應按實際情況調整。
4. 地名方向指示標誌用以指示行車路線可通往之地點、方向及公路之路線編號。
5. 地名方向指示標誌牌面為綠底白字及白色邊線，路線編號之圖案及顏色須與各級公路路線編號標誌一致，即國道路線編號標誌為梅花形白底綠邊黑色阿拉伯字，省道路線編號標誌為盾形藍底雙白框白色阿拉伯數字及文字，快速公路則為紅底，縣道路線編號標誌為方形白底黑邊黑色阿拉伯數字，當有支線時為長方形。鄉道路線編號標誌為長方型白底黑邊黑色阿拉伯數字及文字。
6. 地名譯寫應依標準地名譯寫準則及漢語拼音規定辦理。
7. 標誌板面黏貼之反光貼紙應符合CNS 4345標準第 9、11 型等級。

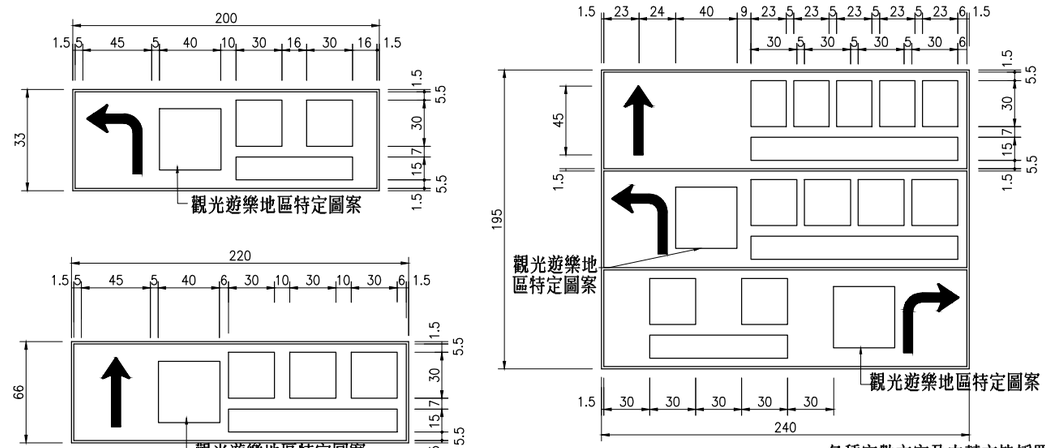

各種字數文字及中英文皆採置中對齊，
英文大寫字母之高度為中文字高度之二分之一，
英文小寫字母之高度為中文字高度之八分之三，
地名五個字以上採變體字型。

觀光遊樂地區標誌（預告點）

NTS W-W/BR

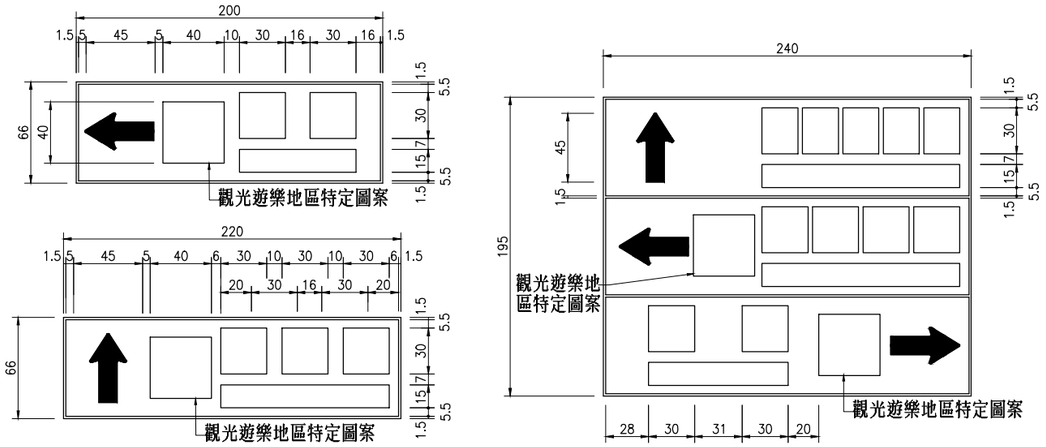

觀光遊樂地區標誌（行動點）

NTS W-W/BR

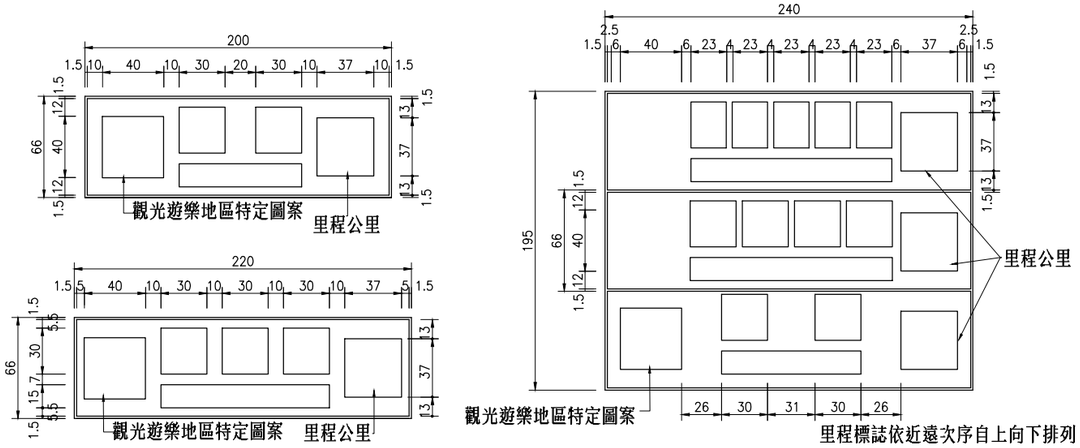

里程標誌依近遠次序自上向下排列
里程公里數以整數計，並靠右對齊

觀光遊樂地區標誌（確認點）

NTS W-W/BR

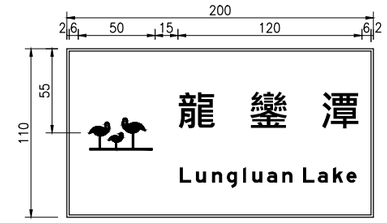

觀光遊樂地區標誌（抵達處）

NTS W-W/BR

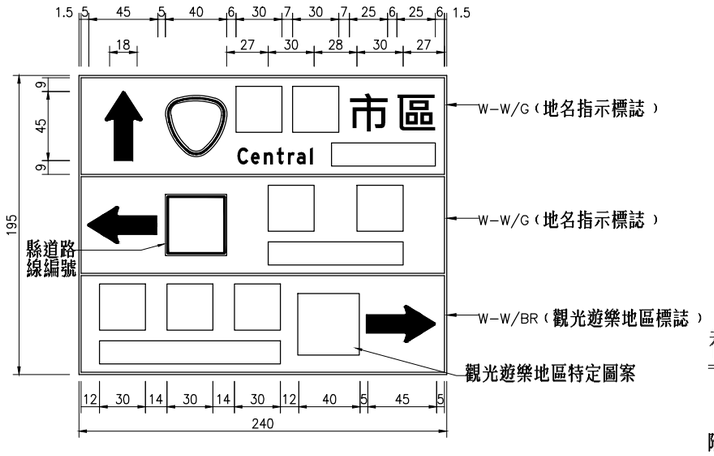

1.觀光遊樂地區標誌必要時得視需要與地名方向指示標誌設於同一牌面。

2.牌面設置之順序比照地名方向指示標誌排列，為求公路標誌之一致性，建議同色牌面放置一起，若與地名方向指示標誌排列規則衝突且無法分牌設置時，則依地名方向指示標誌排列順序設置之。

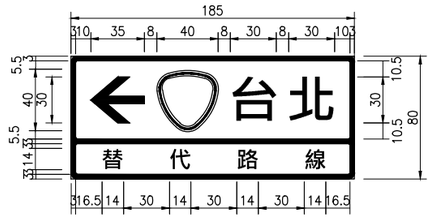

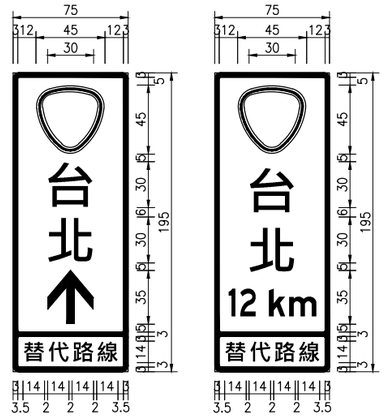

替代路線指引標誌（主牌＋附牌）

NTS (B-B/FY) + (B-B/W)

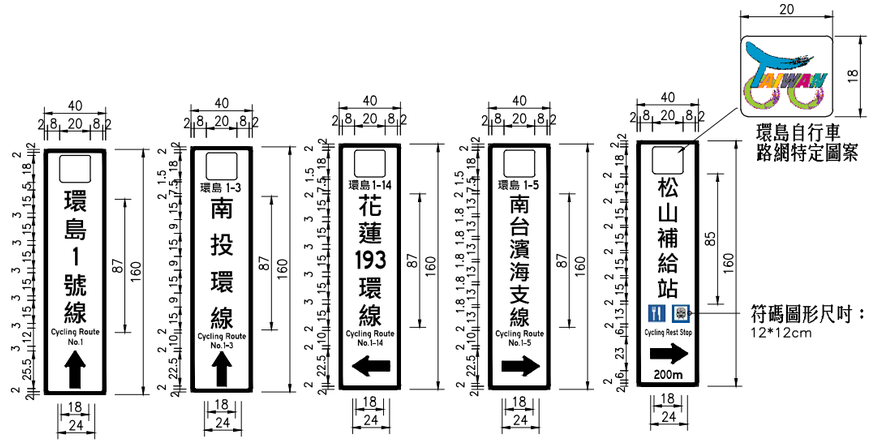

路線指示

補給站指示

自行車路線指示標誌

NTS W-W/BR

附註：

1. 標誌牌面尺寸單位為 cm 。標誌之中文字，橫寫者一律自左至右書寫，直寫者由上至下，由右至左書寫，並依國字方體為準。
2. 本圖牌面中正方形框表中文地名，長方形框表英文地名譯名。字體書寫方式、大小及字型一律依照交通部、內政部最新頒定之「道路交通標誌標線號誌設置規則」規定內容辦理。
3. 本圖牌面為中文地名二~六字之組合參考，設置時仍應按實際情況調整。
4. 觀光遊樂地區標誌得於牌面適當位置設計特定圖案，圖案由觀光主管機關會商道路主管機關核定。圖案可參考交通部觀光局「觀光遊樂地區指示標誌牌面內含特定圖案規劃設計」之圖案圖例。
5. 地名譯寫應依標準地名譯寫準則及漢語拼音規定辦理。
6. 依直行、左轉及右轉之順序，由上而下排列，同一行車方向以較近地名置於上方。
7. 觀光遊樂地區里程標誌由近而遠(或依近遠次序)自上向下排列，公里數以整數計，並靠右對齊。
8. 觀光遊樂地區標誌由申請設置單位依「觀光遊樂地區申請設置道路交通指示標誌審核要點」，申請設置，標誌牌面為棕底白字，標誌圖例參見設置規則第 87-1條。
9. 豎立式標誌板面黏貼之反光貼紙應符合 CNS 4345 標準第 8、9、10、11型。
10. 懸臂式標誌板面黏貼之反光貼紙應符合 CNS 4345 標準第 9、11 型等級。

※附掛於出口預告標誌右上方之設計

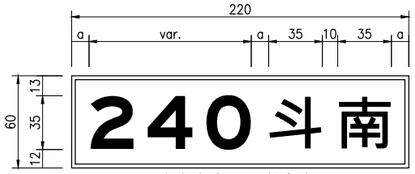

a=(220− 中文字寬和 − 數字寬和)/3 。

里程數 +交流道名稱 2 字

NTS B−B/Y

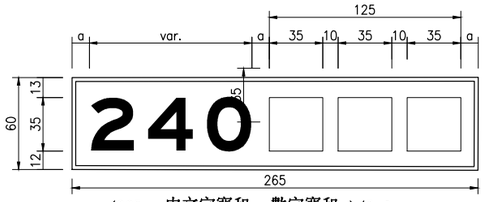

a=(265− 中文字寬和 − 數字寬和)/3 。

里程數 +交流道名稱 3 字

NTS B−B/Y

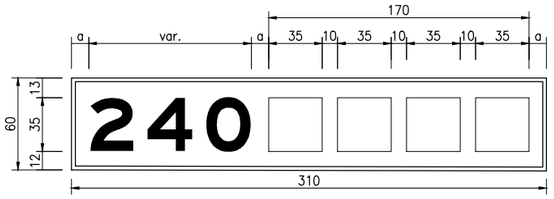

a=(310− 中文字寬和 − 數字寬和)/3 。

里程數 +交流道名稱 4 字

NTS B−B/Y

說明:

1. 數字寬度及間距如附表。
2. 當標誌牌面加寬時，文字與牌面兩側邊緣採15cm 設計，即a=15 。
3. 邊緣線寬 2.5cm 。
4. 以交流道中心點整樁里程數為交流道編號；其有多次出口者，於編號後加上大寫英文字母區分。

牌面數字間距表

間距 前面數字 \ 後面數字	間距 1,5	間距 2,3 6,8 9,0	間距 4,7
1	9	9	7
2	9	7	7
3	9	7	7
4	7	7	2
5	9	9	9
6	9	9	7
7	7	7	2
8	9	7	7
9	9	7	7
0	9	7	7
註：數字高 35cm			

牌面數字寬度表

數字	寬度
1	11
2	29
3	29
4	33
5	29
6	29
7	29
8	29
9	29
0	30
註：數字高35公分	

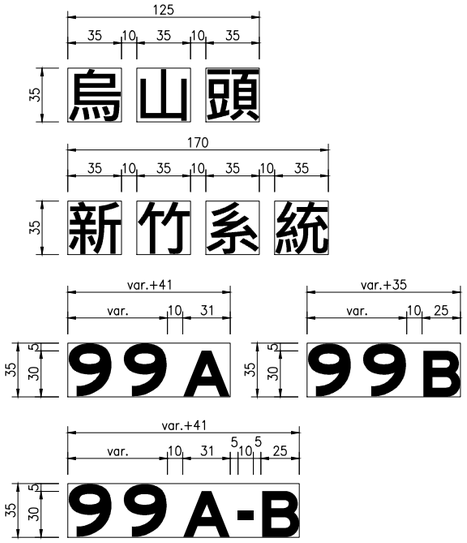

交流道名稱標誌

NTS

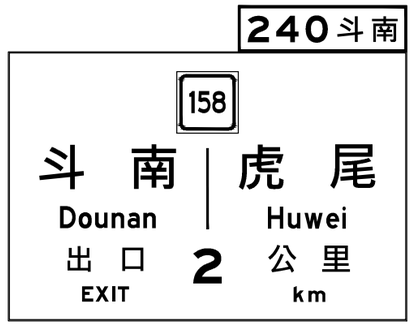

出口預告+交流道名稱標誌

NTS (W−W/G)+(B−B/Y)

說明:

附掛於出口預告標誌右上方(同出口方向)時之設計：

1. 牌面尺寸採寬度 220cm 及高度 60cm 設計。
2. 當交流道中文名稱超過 2 個字或交流道為 2 次出口之編號 +A 、B時，則依中文字數及數字寬總和來調整牌面寬度。
3. 數字及中文字高採35cm高設計。
4. 同一交流道有二次出口時之編號方式：
   a. 出口預告標誌同時標示兩次出口地名時，編號 +「 A−B 」。
   b. 出口預告標誌分別標示兩次出口地名時，依里程遞增方向，編號 +「A」、「B」。

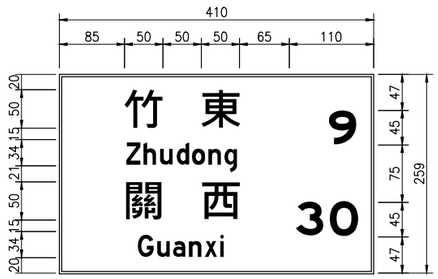

地名里程標誌

NTS W−W/G

※附掛於出口標誌上方之設計

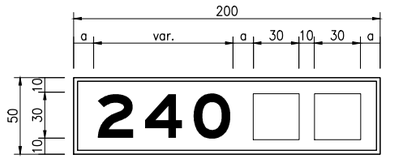

里程數 +交流道名稱 2 字

NTS B−B/Y

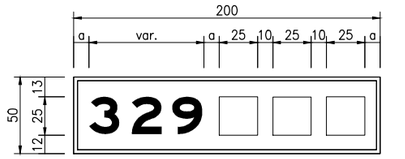

里程數 +交流道名稱 3 字

NTS B−B/Y

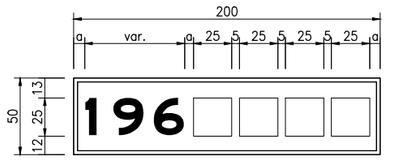

里程數 +交流道名稱 4 字

NTS B−B/Y

交流道名稱標誌

NTS

牌面英文字母寬度表

數字高	字母高 A	字母高 B	字母寬 A	字母寬 B
30	25	25	25	20
25	20	20	20	16

說明:

1. a=(200−中文字寬和−數字寬和)/3 。
2. 數字寬度及間距如附表。
3. 本標誌係附掛於出口標誌上方。
4. 邊緣線寬 2.5cm 。

牌面數字間距表

間距 前面數字 \ 後面數字	間距 1,5	間距 2,3 6,8 9,0	間距 4,7
1	8(7)	8(7)	6(5)
2	8(7)	6(5)	6(5)
3	8(7)	6(5)	6(5)
4	6(5)	6(5)	2(2)
5	8(7)	6(5)	6(5)
6	8(7)	8(7)	6(5)
7	6(5)	6(5)	2(2)
8	8(7)	6(5)	6(5)
9	8(7)	6(5)	6(5)
0	8(7)	6(5)	6(5)
註：數字高 30(25)cm			

牌面數字寬度表

數字	寬度
1	9(8)
2	24(20)
3	24(20)
4	24(20)
5	24(20)
6	24(20)
7	24(20)
8	24(20)
9	24(20)
0	25(21)
註：數字高 30(25)cm	

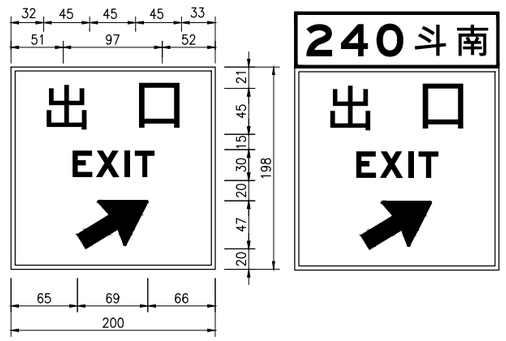

出口標誌+交流道名稱標誌

NTS (W−W/G)+(B−B/Y)

說明:

附掛於出口標誌上方時之設計：

1. a=(200− 中文字寬和 − 數字寬和)/3。
2. 牌面尺寸統一採寬度 200cm 及高度 50cm 設計。
   當交流道中文名稱超過 2 個字或交流道為 2 次出口之編號 +A 、B時，則調整英文字間距。
3. 數字及中文字高視牌面內容採30cm或25cm高設計。
   同一交流道有二次出口時，依里程遞增方向，依序編號分別加上 「A」、「B」。

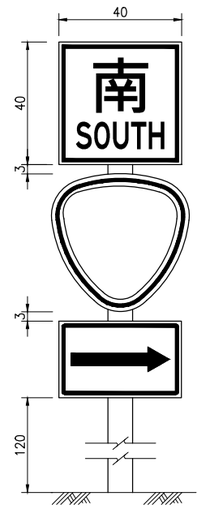

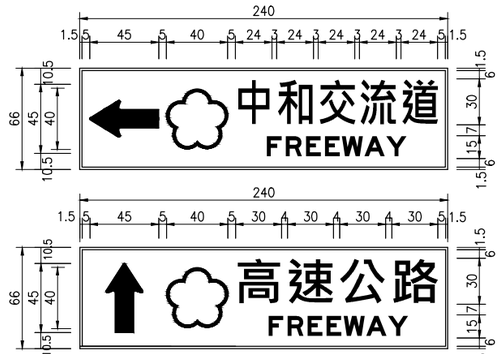

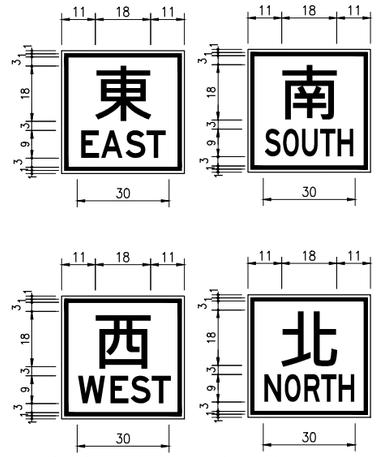

說明：設於快速公路主線時，比例放大1.5倍。

路線方位指示標誌

NTS B−B/W

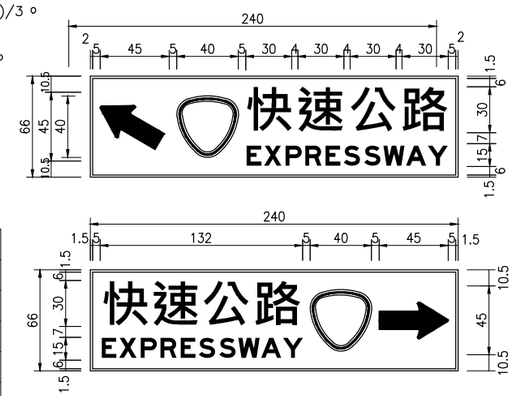

高、快速公路指引標誌

NTS W−W/G

附註：

1. 標誌牌面尺寸單位為 cm 。
2. 交流道名稱標誌邊緣線寬 2.5cm 。
3. 出口預告標誌、出口標誌、地名里程標誌邊緣線寬 5cm 。
4. 交流道名稱標誌為黃底黑字黑邊。
5. 路線方位指示標誌為白底黑字黑邊。
6. 國道路線編號標誌為梅花形白底綠邊黑色阿拉伯字，快速公路之省道路線編號標誌為盾形紅底雙白框白色阿拉伯數字。
7. 豎立式標誌板面黏貼之反光貼紙應採用符合 CNS 4345 標準第 8、9、10、11 型。
8. 懸臂式標誌板面黏貼之反光貼紙建議採用符合 CNS 4345標準第 9、11 型。

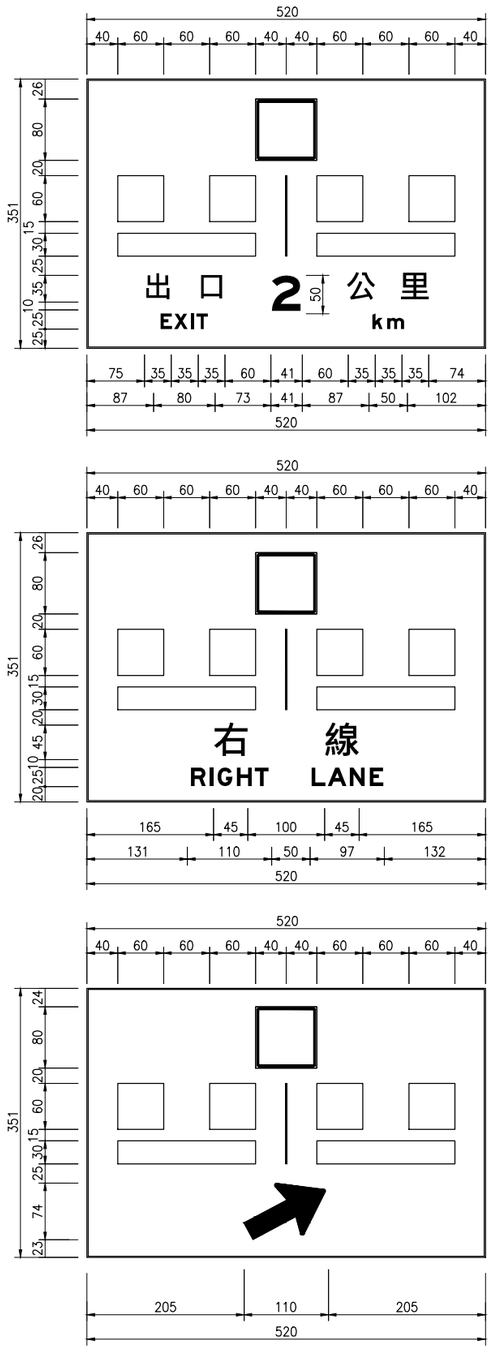

出口預告標誌

NTS W-W/G

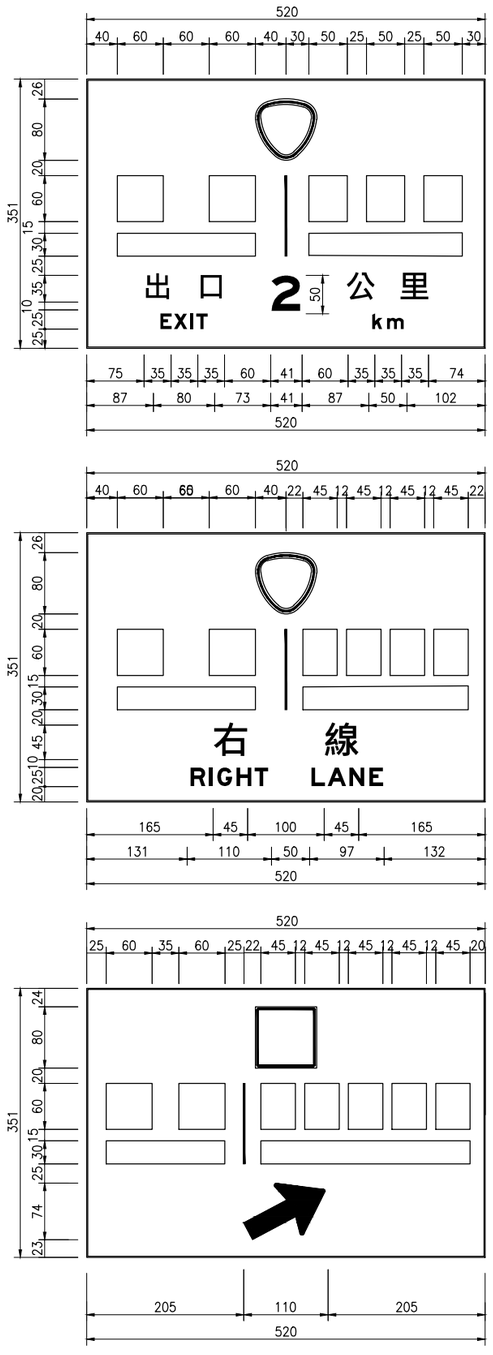

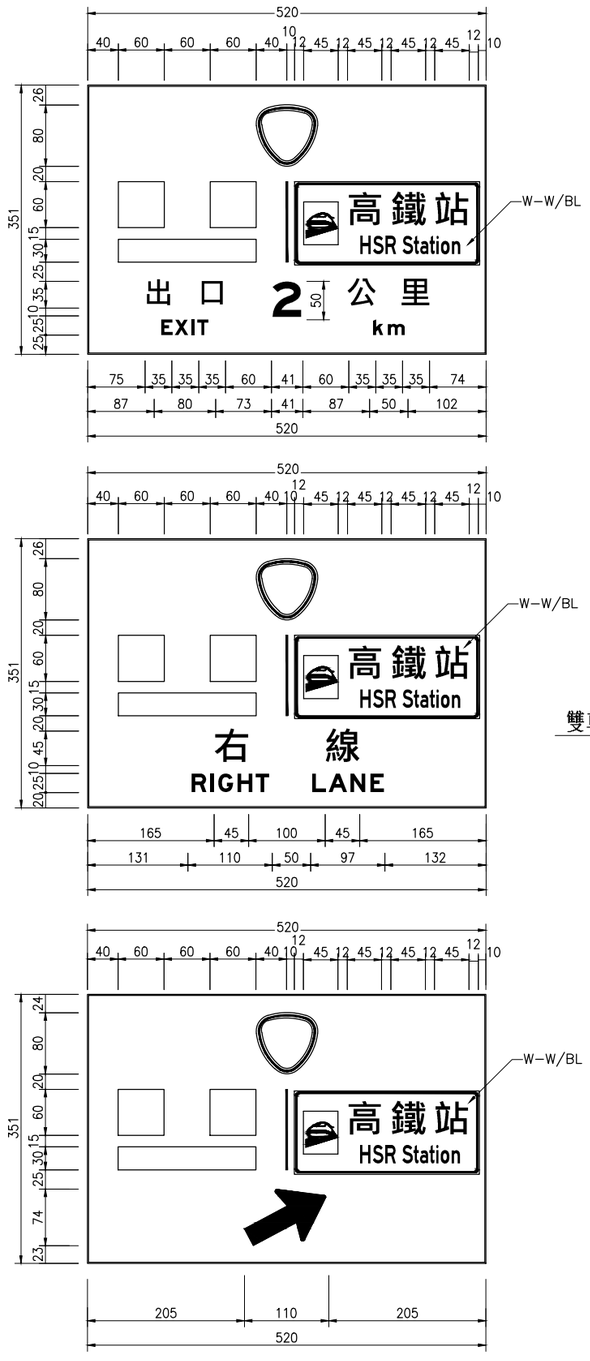

出口預告標誌(色塊嵌入)

NTS W-W/G

各種字數文字及中英文皆採置中對齊，
英文大寫字母之高度為中文字高度之二分之一，
英文小寫字母之高度為中文字高度之八分之三，
地名五個字以上採變體字型。

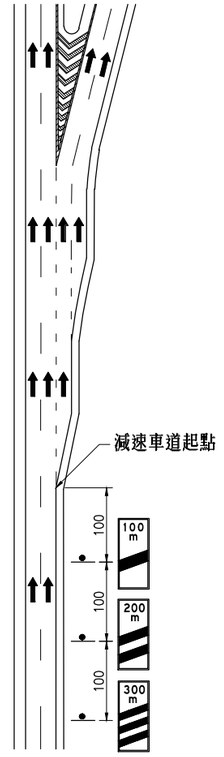

雙車道平行式出口佈設示意圖

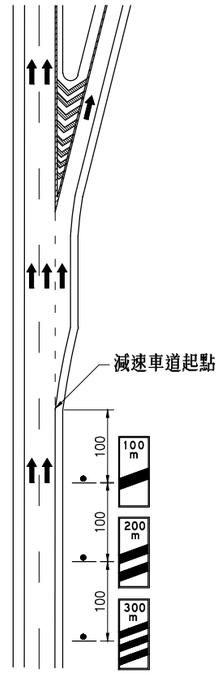

單車道平行式出口佈設示意圖

出口距離標誌佈設

NTS

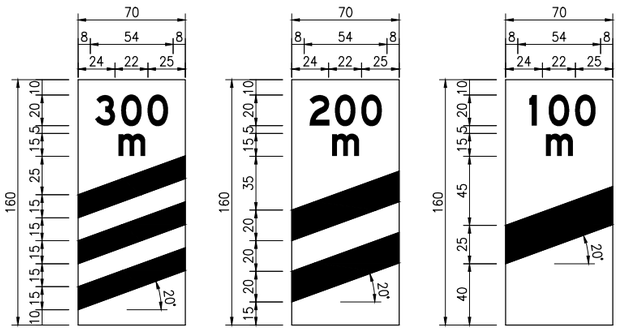

出口距離標誌

NTS

附註：

1. 標誌牌面尺寸單位為 cm。
2. 出口距離標誌、出口預告標誌為綠底白字白邊。
3. 出口距離標誌邊緣線寬 2.5cm。
4. 出口預告標誌邊緣線寬 5cm。
5. 標誌板面黏貼之反光貼紙建議採用符合 CNS 4345 標準，第 9、11 型等級。

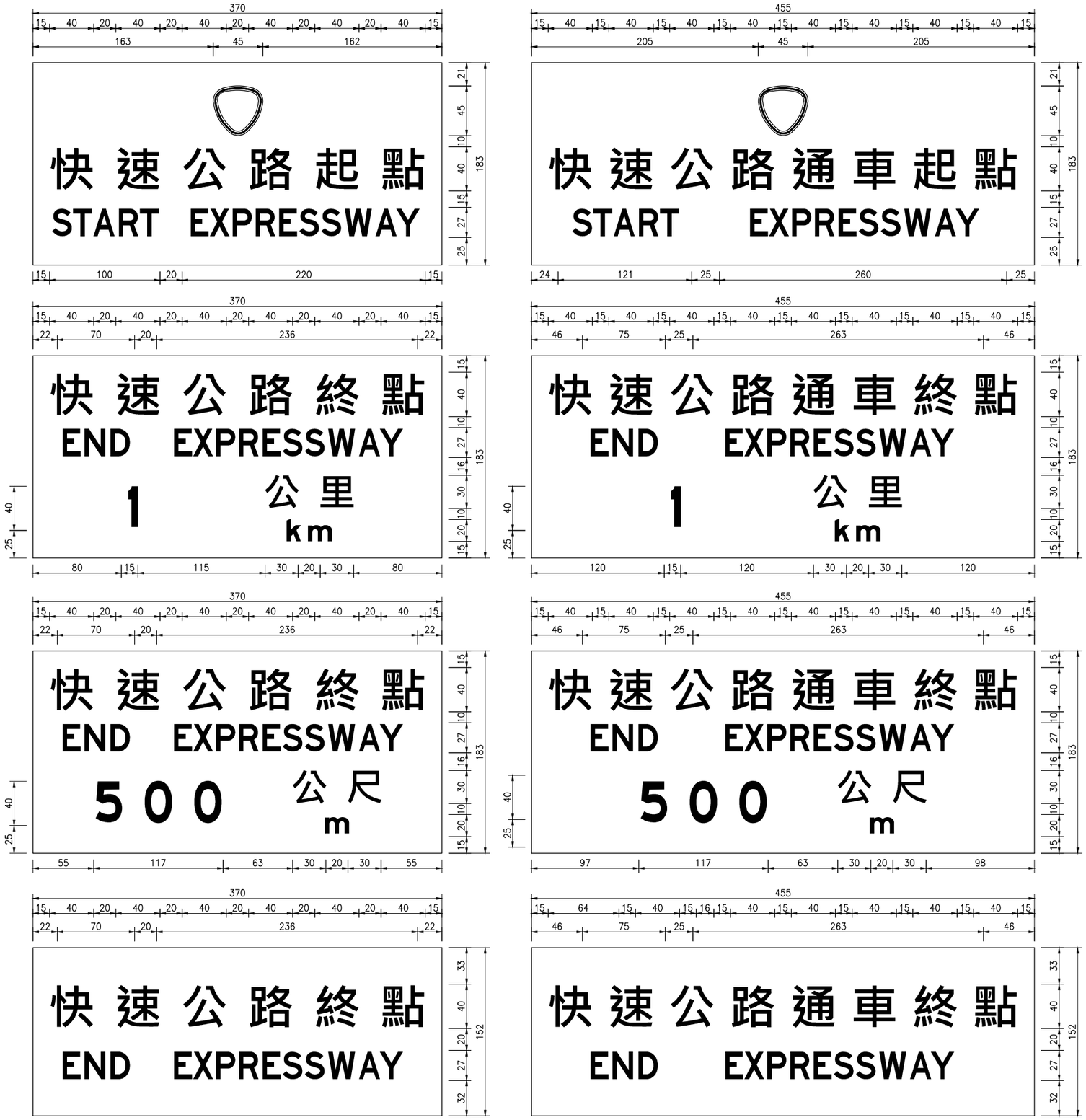

快速公路起點終點標誌

NTS W-W/G

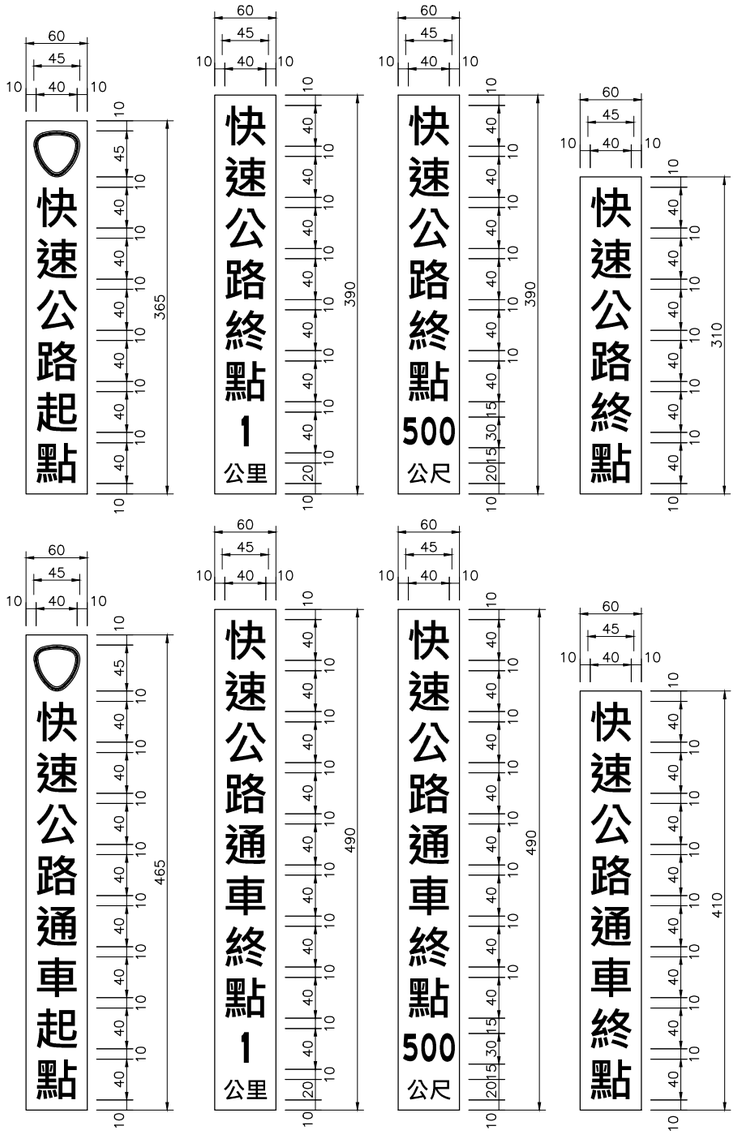

快速公路起終點告示牌

NTS W-W/G

附註：

1. 標誌牌面尺寸單位為 cm ，快速公路起點終點標誌牌之邊寬採 5cm ，直立式輔助性告示牌之邊寬採 2.5cm 。
2. 起終點告示牌為綠底白字白色邊。
3. 直立式輔助性告示牌「500 公尺」之數字請採變體字佈設於牌面。
4. 快速公路之省道路線編號標誌為盾形紅底雙白框白色阿拉伯數字。
5. 標誌板面黏貼之反光貼紙建議採用符合CNS 4345標準第 9、11 型等級。

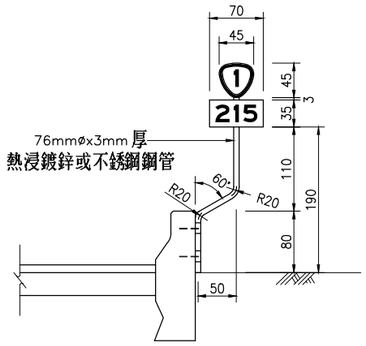

公路里程牌(路側護欄附掛式)

NTS

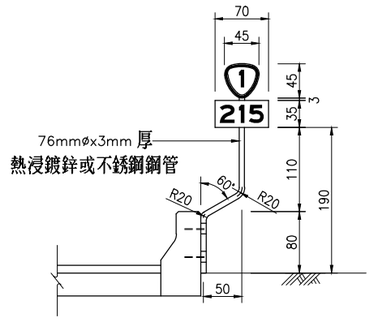

公路里程牌(路側橋欄附掛式)

NTS

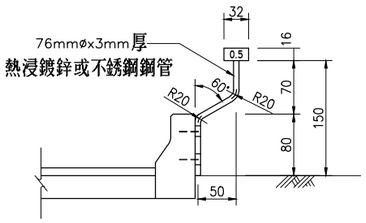

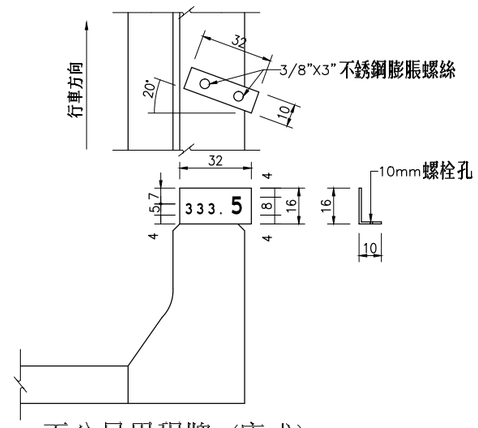

百公尺里程牌(座式)

NTS

附註:

1. 本圖尺寸除註明者外，均以 cm 為單位。
2. 里程牌及百公尺里程牌為綠底白字，設置橋欄桿處得前後調整牌面位置，以不遮住牌面內容為原則。
3. 以符合CNS 4345第8、10型反光貼紙粘貼於鋁鈑。
4. 里程標誌牌面，有中央分向島路段一桿兩面設於分向島上，一般雙車道路段順里程順序如左圖方式設於右側，單向行車路段一桿一面設於右側。
5. 鋁鈑採用8號鋁鈑。

匝環道牌面數字尺寸表(mm)

樁號	x1	y	z	x2	w
0.0	67.2	8.4	16.0	67.2	26.4
0.1	67.2	10.4	16.0	24.0	46.0
0.2	67.2	8.4	16.0	64.8	27.6
0.3	67.2	8.4	16.0	64.8	27.6
0.4	67.2	8.4	16.0	74.8	22.6
0.5	67.2	10.4	16.0	64.8	25.6
0.6	67.2	8.4	16.0	64.8	27.6
0.7	67.2	8.4	16.0	64.8	27.6
0.8	67.2	8.4	16.0	64.8	27.6
0.9	67.2	8.4	16.0	64.8	27.6
1.0	24.0	10.4	16.0	67.2	46.0
1.1	24.0	10.4	16.0	24.0	67.6
1.2	24.0	10.4	16.0	64.8	47.2
1.3	24.0	10.4	16.0	64.8	47.2
1.4	24.0	10.4	16.0	74.8	42.2
1.5	24.0	10.4	16.0	64.8	47.2
1.6	24.0	10.4	16.0	64.8	47.2
1.7	24.0	10.4	16.0	64.8	47.2
1.8	24.0	10.4	16.0	64.8	47.2
1.9	24.0	10.4	16.0	64.8	47.2
2.0	64.8	8.4	16.0	67.2	27.6

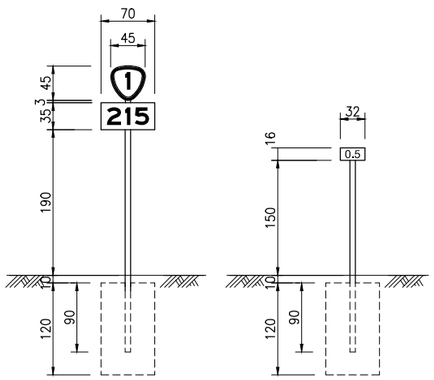

公里里程牌路側豎立式

NTS

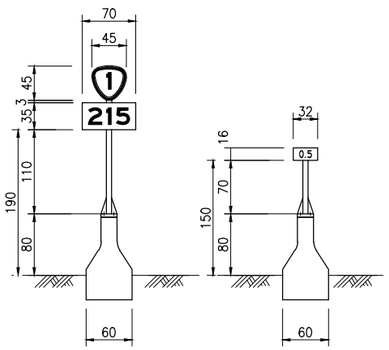

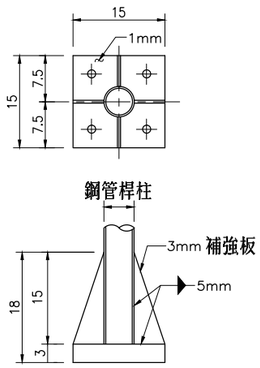

公里里程牌中央分向島護欄豎立式

NTS

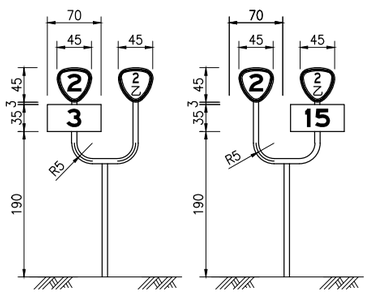

共線路段整樁里程牌設置示意圖

NTS

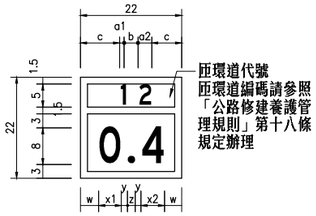

百公尺里程牌
(設置於匝環道)

NTS W-W/G

匝環道代號牌面數字尺寸表(mm)

樁號	a1	b	a2	c
11	15.0	13.0	15.0	88.50
12	15.0	13.0	40.5	75.75
13	15.0	13.0	40.5	75.75
14	15.0	10.5	46.8	73.85
15	15.0	13.0	40.5	75.75
16	15.0	13.0	40.5	75.75
17	15.0	13.0	40.5	77.00
18	15.0	10.5	40.5	75.75
21	40.5	13.0	15.0	75.75
22	40.5	10.5	40.5	64.25
23	40.5	10.5	40.5	64.25
24	40.5	10.5	46.8	61.10
25	40.5	13.0	40.5	63.00
26	40.5	10.5	40.5	64.25
27	40.5	10.5	40.5	64.25
28	40.5	10.5	40.5	64.25
31	40.5	13.0	15.0	75.75
32	40.5	10.5	40.5	64.25
33	40.5	10.5	40.5	64.25
34	40.5	10.5	46.8	61.10
35	40.5	13.0	40.5	63.00
36	40.5	10.5	40.5	64.25
37	40.5	10.5	40.5	64.25
38	40.5	10.5	40.5	64.25

匝環道代號牌面數字尺寸表(mm)

樁號	a1	b	a2	c
41	46.8	10.5	15.0	73.85
42	46.8	10.5	40.5	61.10
43	46.8	10.5	40.5	61.10
44	46.8	3.5	46.8	61.45
45	46.8	10.5	40.5	61.10
46	46.8	10.5	40.5	61.10
47	46.8	3.5	40.5	64.60
48	46.8	10.5	40.5	61.10
51	40.5	13.0	15.0	75.75
52	40.5	10.5	40.5	64.25
53	40.5	10.5	40.5	64.25
54	40.5	10.5	46.8	61.10
55	40.5	13.0	40.5	63.00
56	40.5	10.5	40.5	64.25
57	40.5	10.5	40.5	64.25
58	40.5	10.5	40.5	64.25
61	40.5	13.0	15.0	75.75
62	40.5	10.5	40.5	64.25
63	40.5	10.5	40.5	64.25
64	40.5	10.5	46.8	61.10
65	40.5	13.0	40.5	63.00
66	40.5	10.5	40.5	64.25
67	40.5	10.5	40.5	64.25
68	40.5	10.5	40.5	64.25

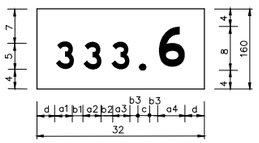

百公尺里程牌
(設置於主線)

NTS W/G

主線牌面數字尺寸表(mm)

數字	a1、a2、a3	a4	c
1	15.0	24.0	16.0
2	40.5	64.8	16.0
3	40.5	64.8	16.0
4	46.8	74.8	16.0
5	40.5	64.8	16.0
6	40.5	64.8	16.0
7	40.5	64.8	16.0
8	40.5	64.8	16.0
9	40.5	64.8	16.0
0	42.0	67.2	16.0

主線牌面數字間距表(牌面 b1、 b2、 b3碼)(mm)

後面數字 / 間距前面數字	間距 1,5		2,3 6,8 9,0		4,7	
	b1、b2	b3	b1、b2	b3	b1、b2	b3
1	13.0	8.45	13.0	8.45	10.5	6.85
2	13.0	8.45	10.5	6.85	10.5	6.85
3	13.0	8.45	10.5	6.85	10.5	6.85
4	10.5	6.85	10.5	6.85	3.5	2.25
5	13.0	8.45	10.5	6.85	10.5	6.85
6	13.0	8.45	10.5	6.85	10.5	6.85
7	10.5	6.85	10.5	6.85	3.5	2.25
8	13.0	8.45	10.5	6.85	10.5	6.85
9	13.0	8.45	10.5	6.85	10.5	6.85
0	13.0	8.45	10.5	6.85	10.5	6.85

附註:

1. 小數點前之數字以各標實際里程為原則
2. 數字之編排以牌面置中為原則
3. d碼表牌面兩側邊緣與第一個數字之間距
   計算式:d=[320-(字寬和 + 間距和)]/2

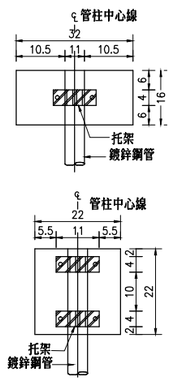

牌面安裝

NTS

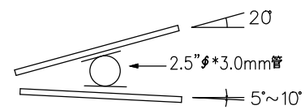

一桿兩面牌安裝

	A	B	C	D	E	
標準型	60	75	30	37.5	2.0	雙車道以上
放大型	75	90	37.5	45	2.5	四車道以上

道路平曲線上彎路導引標誌最小間距佈設表

曲線半徑	曲線上間距
200	16
150	13
100	11
80	10
50 以下	5

特殊曲線路段或未列於本表數據者，由現地工程司參酌本表後自行調整間距。

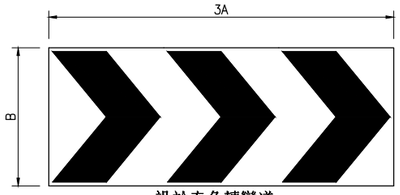

設於直角轉彎道

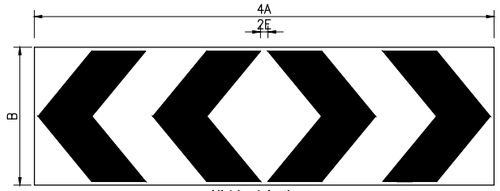

設於丁字路口

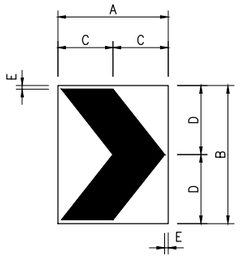

輔2
附掛式

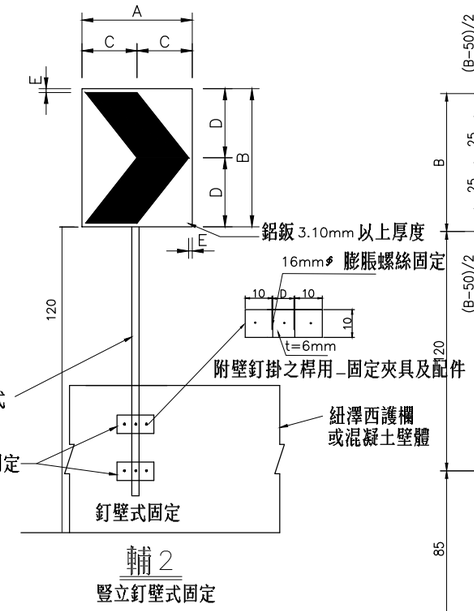

輔2
豎立釘壁式固定

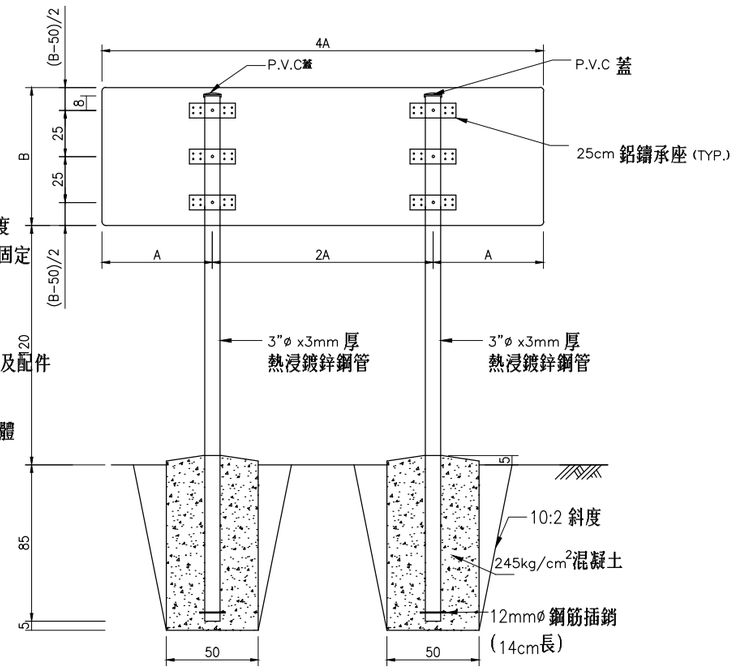

輔2（設於丁字路口）

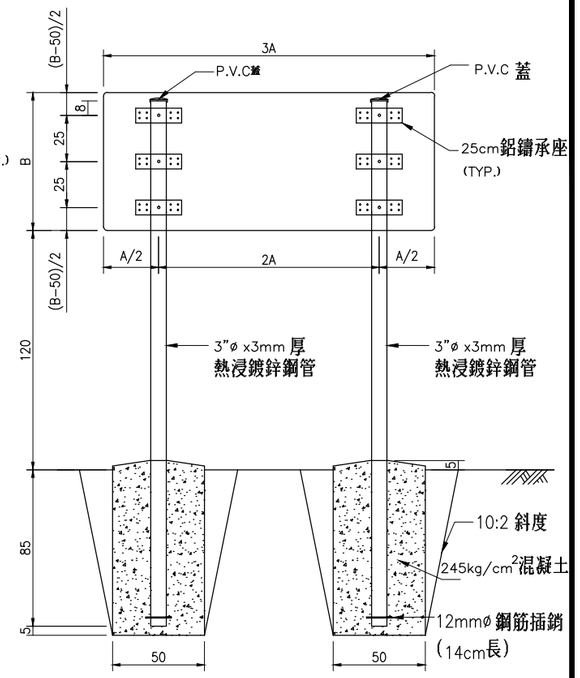

輔2（設於直角轉彎道 ）

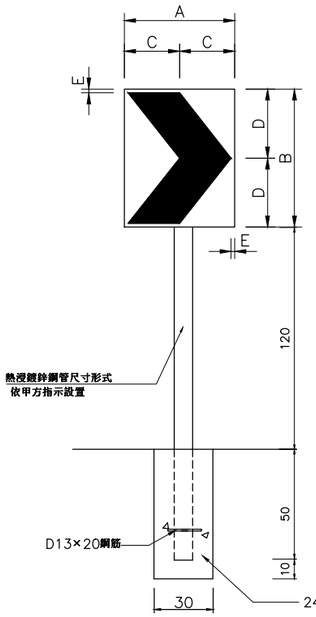

輔2
單面豎立式 (設於彎道路段)

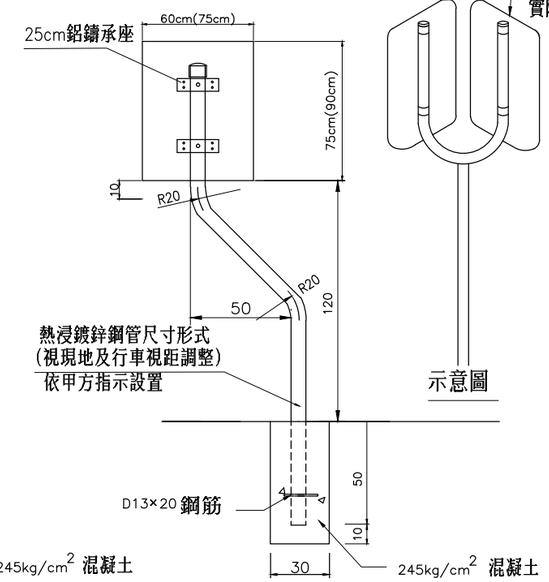

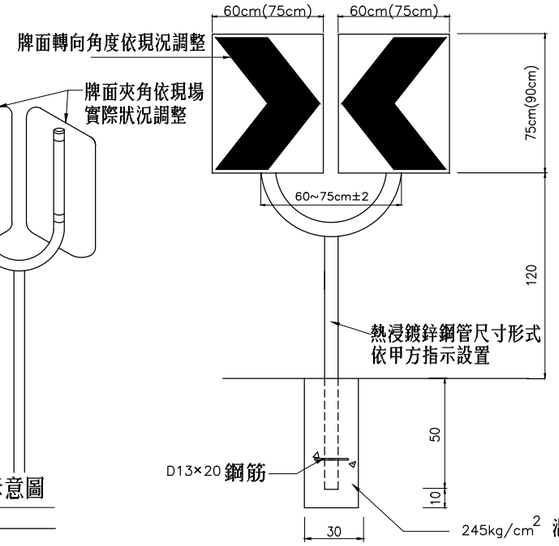

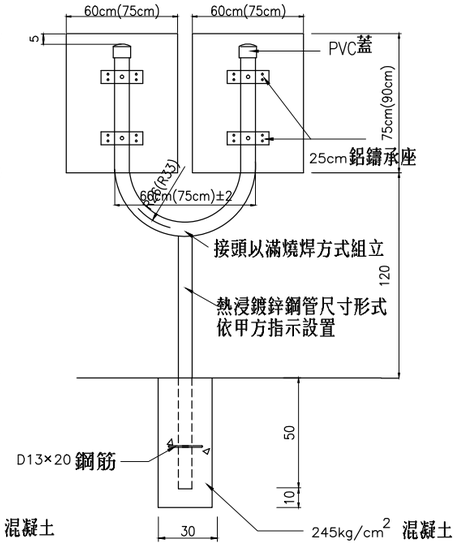

輔2
一柱兩面U型桿（設於彎道路段）

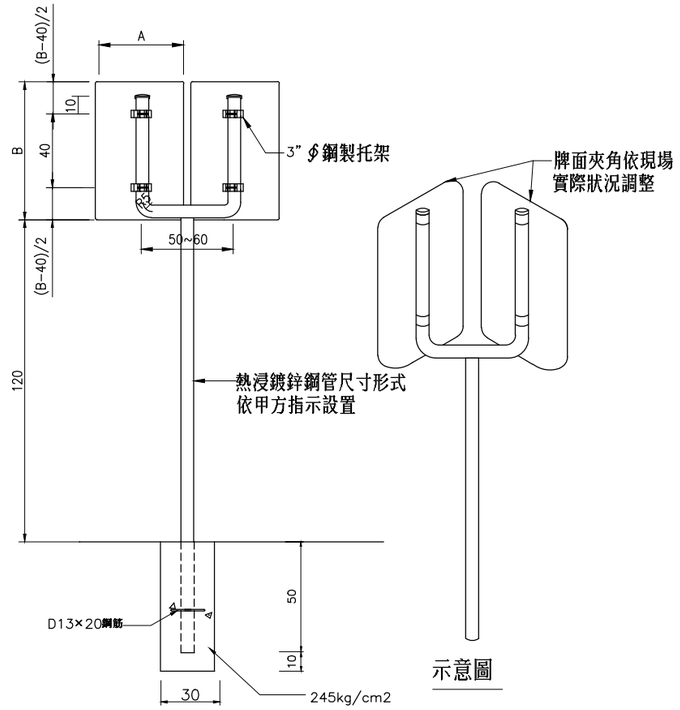

輔2
一柱兩面倒Π型桿(設於彎道路段)

附註:
1. 本圖尺寸除註明者外，均以 cm 為單位。
2. 以符合CNS 4345 第 8、9、10、11型等級之反光貼紙粘貼於鋁鈑。
3. 牌面承座施設型式及位置得依現場狀況布設,應採用經甲方認可之型式及位置裝用。
4. 基礎型式及尺寸得依現場狀況經甲方認可設計之。
5. 各鋁鈑螺栓與螺帽及桿件基座等接合處,須點焊並塗覆高鍍鋅漆防銹。

交通部公路總局	圖號內容	輔助標誌_輔 標誌牌裝設圖	圖號	T-117	頁碼	017

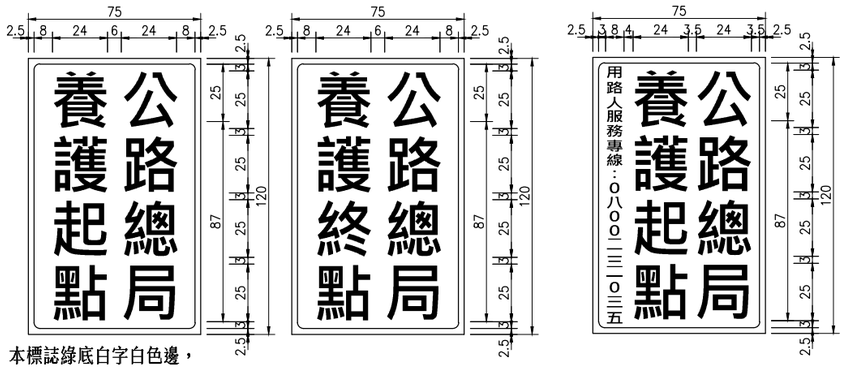

本標誌綠底白字白色邊，
直立式告示牌係安裝於中央分隔帶或路側空間不足時。

一公里以上隧道長度告示牌（一）

NTS W-W/G

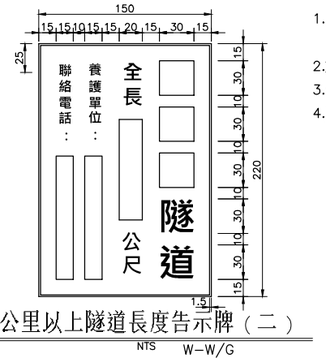

一公里以上隧道長度告示牌（二）

NTS W-W/G

1.於隧道長度1公里以上隧道洞口設置，以橫式牌面設置為原則，若受限場地空間得改採直式牌面設置。
2.本標誌為綠底白字白色邊線，快速公路標誌牌面放大1.5倍。
3.橫式式牌面，電話號碼採阿拉伯數字書寫。
4.直立式牌面，電話號碼 0 採阿拉伯數字其餘採國字直式書寫。

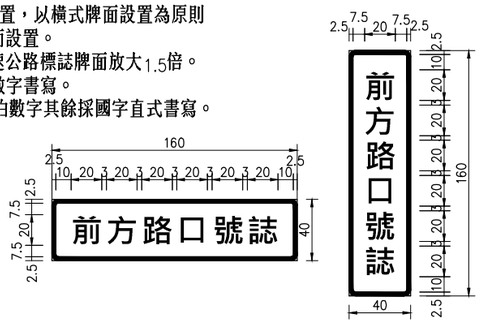

前方路口號誌告示牌

NTS W-W/BL

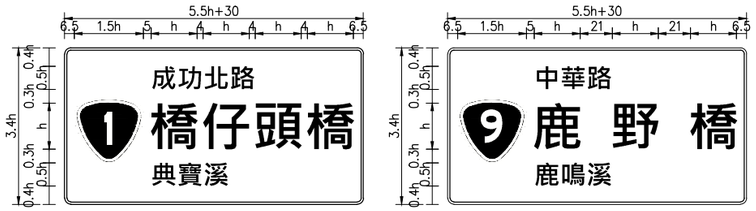

標準型–第1型（路名、路線編號、橋名及跨越河川名）

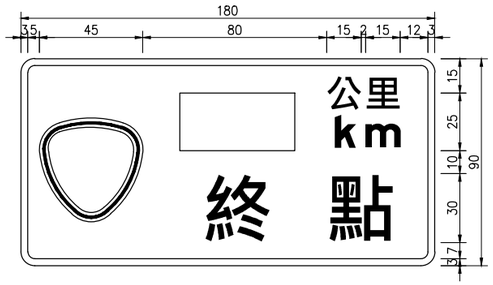

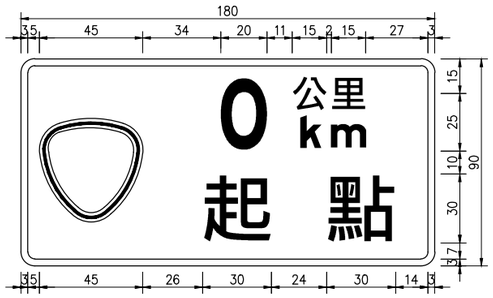

一般公路起終點標誌

NTS W-W/G

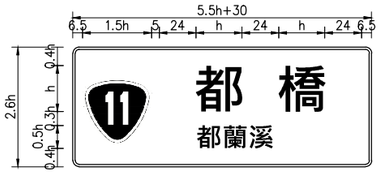

標準型–第2型（路線編號、橋名及跨越河川名）

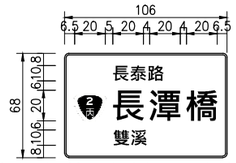

縮小型–第1型（路名、路線編號、橋名及跨越河川名）

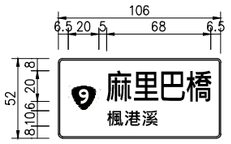

縮小型–第2型（路線編號、橋名及跨越河川名）

說明： 標準型牌面於速限60公里／小時（含）以下道路設置時，字高h=20公分；於速限70公里／小時(含)以上道路設置時，字高h=30公分。

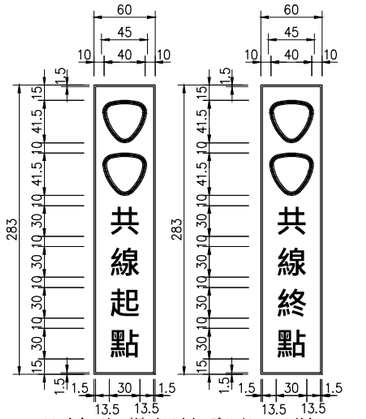

共線路段起終點告示牌

NTS W-W/G

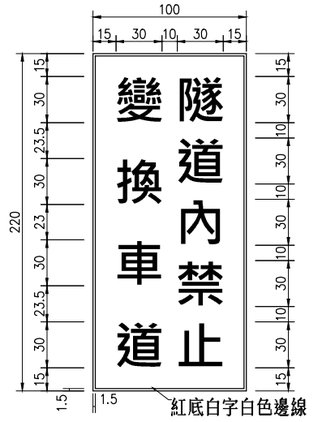

紅底白字白色邊線

橋名資訊牌

NTS W-W/G

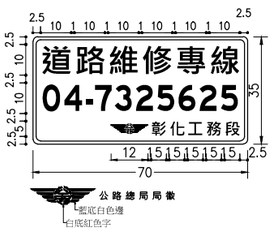

道路維修專線告示牌

NTS W-W/BL

橋梁維修專線告示牌

NTS W-W/BL

用路人服務專線告示牌

NTS W-W/BL

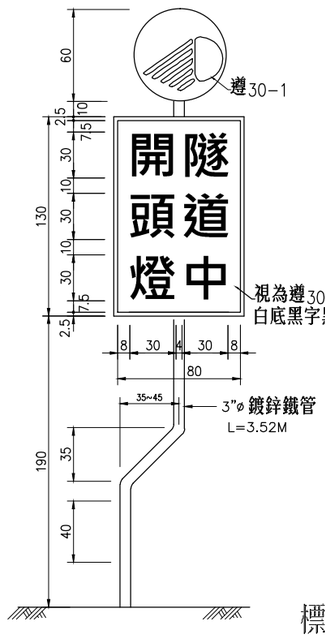

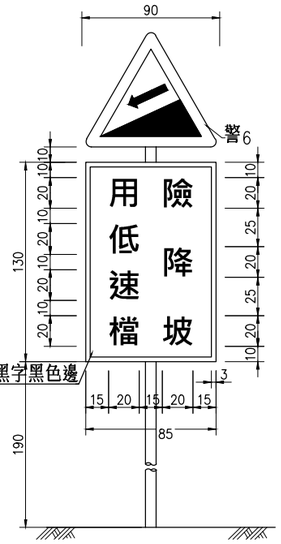

標誌與告示牌共桿

NTS

附註：

1. 標誌牌面尺寸單位為 cm，直立式輔助性告示牌之邊寬採 2.5cm。
2. 起終點標誌、隧道長度告示牌、共線路段起終點告示牌、橋名資訊牌為綠底白字白色邊線，道路及橋梁維修專線告示牌為藍底白字白色邊線，險降坡用低速檔告示牌為黃底黑字黑色邊線，隧道內禁止變換車道告示牌為紅底白字白色邊線，前方路口號誌告示牌為藍底白字白色邊線。
3. 標誌板面黏貼之反光貼紙應採用符合 CNS 4345 標準第8、9、10、11 型等級。
4. 快速公路之隧道長度告示牌面尺寸放大1.5 倍。
5. 維修專線告示牌自工務段養護起點起配合第1面整公里「里程牌」下方附掛設置，每隔5公里設置1面至該工務段養護終點止。
6. 橋名資訊牌採豎立式於橋梁兩端近橋頭處各設置1面，分為標準型及縮小型，一般情形以設立標準型為原則；如山區公路橋梁空間受限者採縮小型設置。快速公路高架橋梁及跨越鐵、公路之陸橋或無名野溪、山溝及無名橋梁不設置本牌面。
7. 標誌柱桿設置於路側易被撞擊或影響交通處應貼黃黑斜紋反光貼紙，設置於護欄外或路外原則免貼。

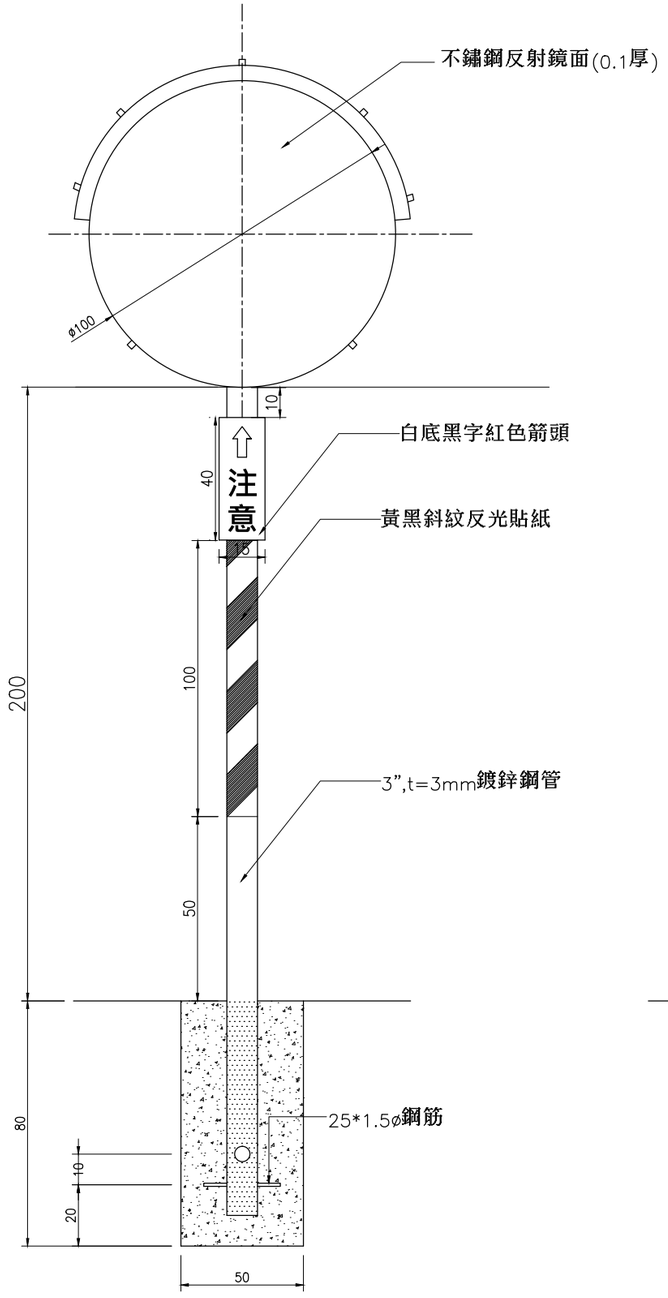

正面

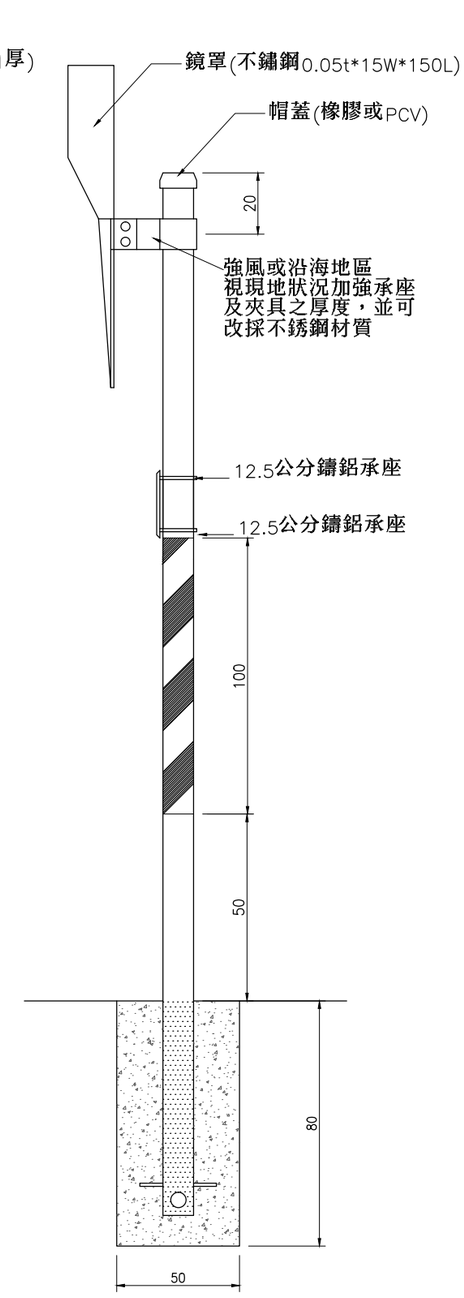

側面

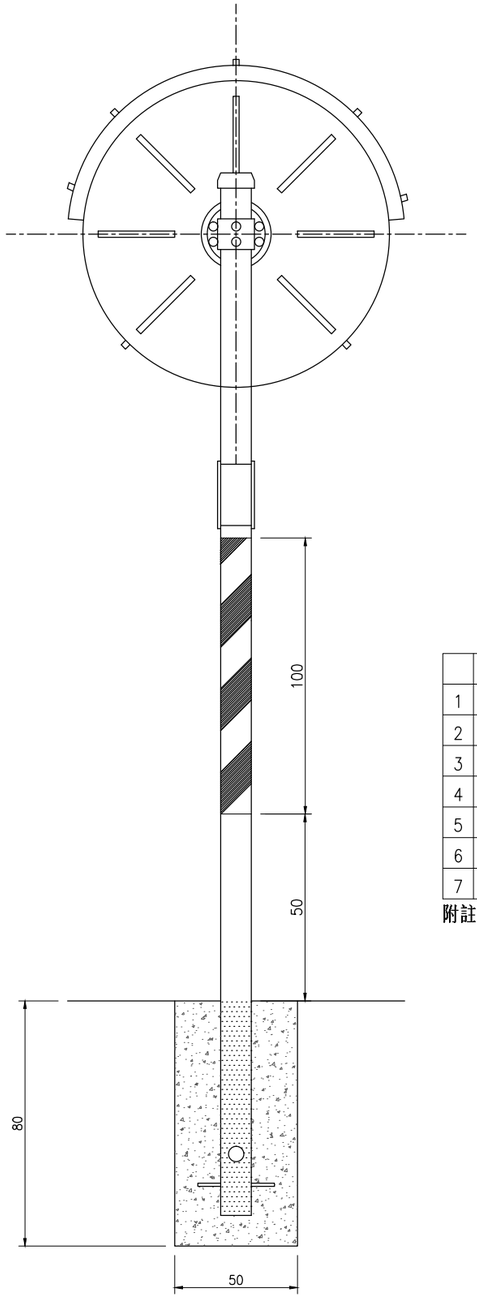

背面

反射鏡立面體詳圖

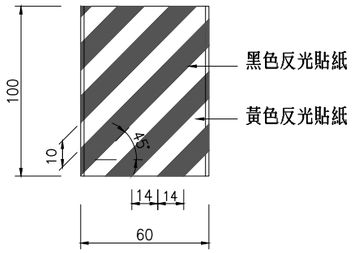

黃黑斜紋反光貼紙

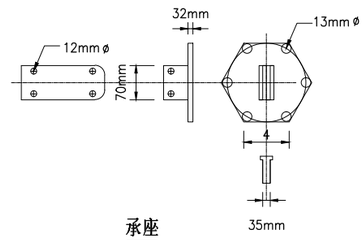

承座

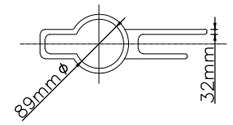

夾具

	名稱	材質	規格
1	鏡面	不銹鋼	鈑厚 1.0mm ，球面半徑 R360cm
2	背套	不銹鋼	1.0mm
3	帽簷	不銹鋼	0.5mm
4	承座	鍍鋅鋼板	3.2mm
5	夾具	鍍鋅鋼板	3.2mm
6	帽蓋	橡膠或PVC	
7	鋼管	鍍鋅	3"ø 厚度3mm

附註：相同規格以上產品均可使用

附註:

1. 本圖尺寸除註明者外，均以cm 為單位。
2. 反射鏡適於設置在曲線半徑較小視距不足或出入口與道路交接處。
3. 反光鏡設置於路側，柱桿應貼黃黑斜紋反光貼紙，設置於護欄外或路外原則免貼以符合 CNS 4345 反光貼紙（黃黑條紋）粘貼柱桿，建議採第 3、4、8、10 型等級。
4. 鏡面高度得依實際反射角度須求佈設。
5. 基礎型式及尺寸得依現場狀況經甲方認可設計之。
6. 反射鏡鏡面可採用不銹鋼、塑膠鋼，或壓克力等材料製造，且須確保白晝時間可在30公尺距離內看清鏡面反射之影像。
7. 各鋁鈑螺栓與螺帽及桿件基座等接合處,須點焊並塗覆高鍍鋅漆防銹。

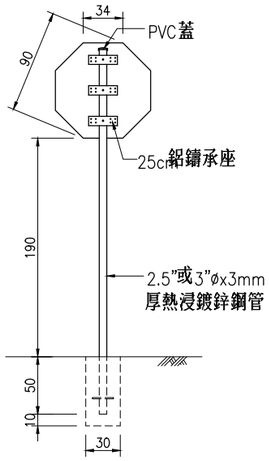

放大型標誌
NTS

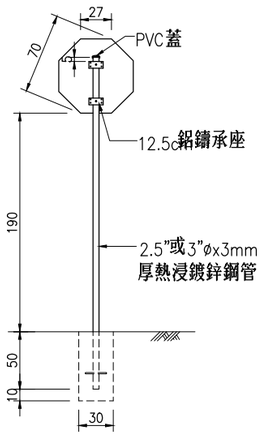

標準型標誌
NTS

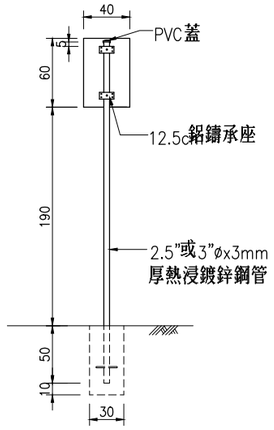

指示型標誌
NTS

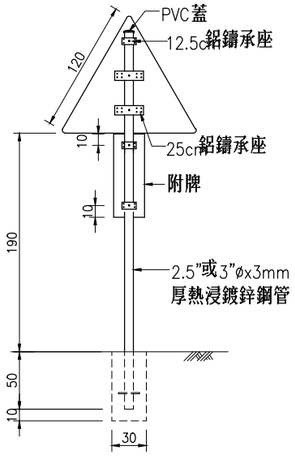

放大型標誌
NTS

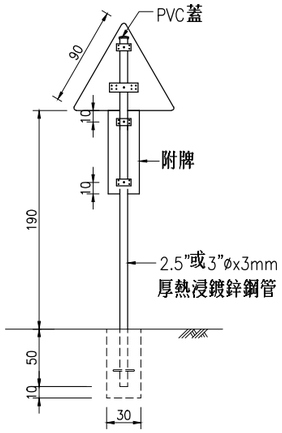

標準型標誌
NTS

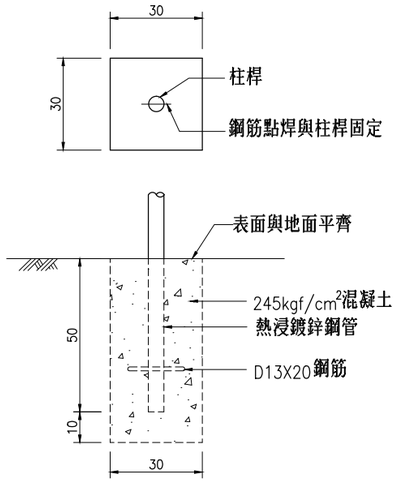

基礎打設示意圖
NTS

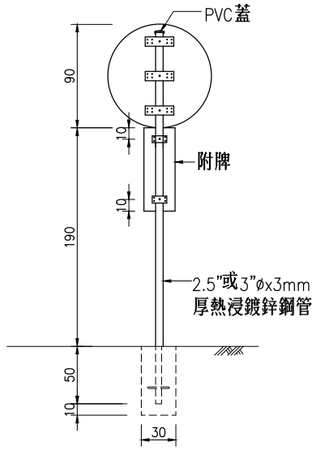

放大型標誌
NTS

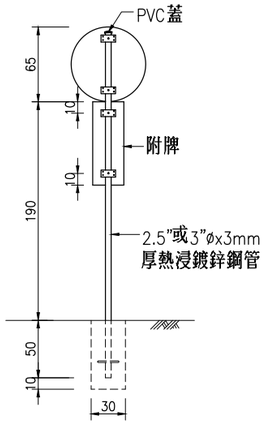

標準型標誌
NTS

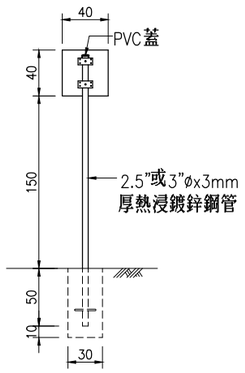

路線編號標誌
NTS

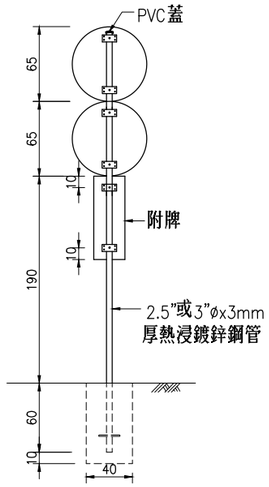

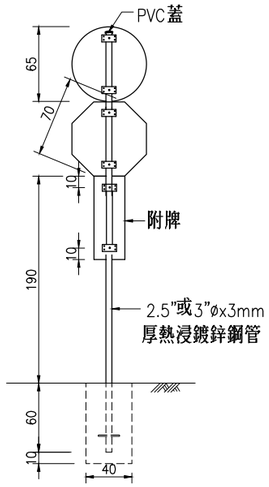

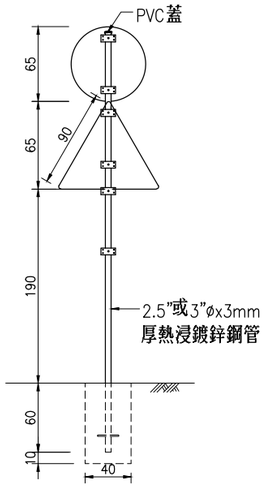

豎立式標誌共桿
NTS

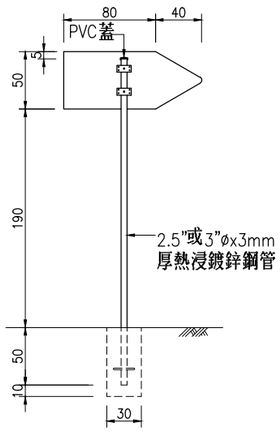

方向里程標誌
NTS

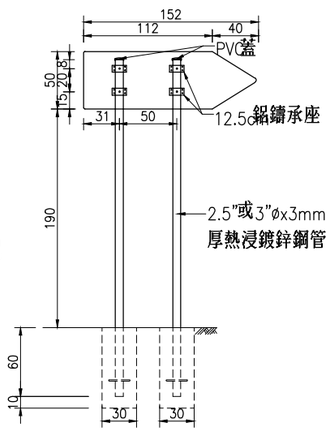

方向里程標誌（加路線編號）
NTS

說明：

1. 標誌高度之計算以標誌牌下緣距離路面邊緣、邊溝或人行道頂點之垂直距離為準。
2. 垂直淨高除另有規定外，以120~210cm為原則，但不得妨礙行人交通。
3. 設置於一般公路建議統一以 190cm 設置，若於市區以 210cm 設置。
4. 標誌共桿設置時，同支柱同方向至多以三面為限，並依禁制標誌、警告標誌及指示標誌之順序，由上至下排列，上下共桿時不留間隙。
5. 標誌共桿於一般公路建議統一以設置二面為宜，主標誌牌下緣距路面 190cm 設置，若於市區以 210cm 設置。
6. 基礎型式及尺寸得依現場狀況經甲方認可設計之。
7. 標誌牌背對背共桿時須整齊裝設，不得有高低不平現象。

附註:

1. 單位: 除註明者外,均以 cm 為單位。
2. 各標準型標誌牌面及其他標誌詳細尺寸應按交通部、內政部會銜發布之「道路交通標誌標線號誌設置規則」規定內容辦理。
3. 鍍鋅量為 500g/m² 以上並符合CNS 10007之規定。
4. 鋼管材質須符合 CNS 4435 G3102 STK490。
5. 鋁鈑（8號鋁鈑）及鋁製品均應陽極處理，鋁合金鈑表面陽極氧化皮膜處理（厚度0.014mm以上），其他鋁製品（厚度 0.006mm 以上)。
6. 各鋁鈑承座螺栓與螺帽及桿件接合處須點焊並塗覆高鍍鋅漆防銹。
5. 豎立式告示牌標誌面積大於 1m² 時，背鈑結構應採懸掛式之背鈑結構施作，槽鋁各端間點應以角鋁加固；另牌面長度小於 120cm 者，鋁鑄承座 (25CM) 至少 3只；牌面長度於 120~180cm 間，鋁鑄承座 (25CM) 至少 4只；牌面長度於 180~240cm間，鋁鑄承座 (25CM) 至少 5只，以此類推。

交通部公路總局	圖號內容	豎立式標誌裝設圖（一）	圖號	T-120	頁碼	020

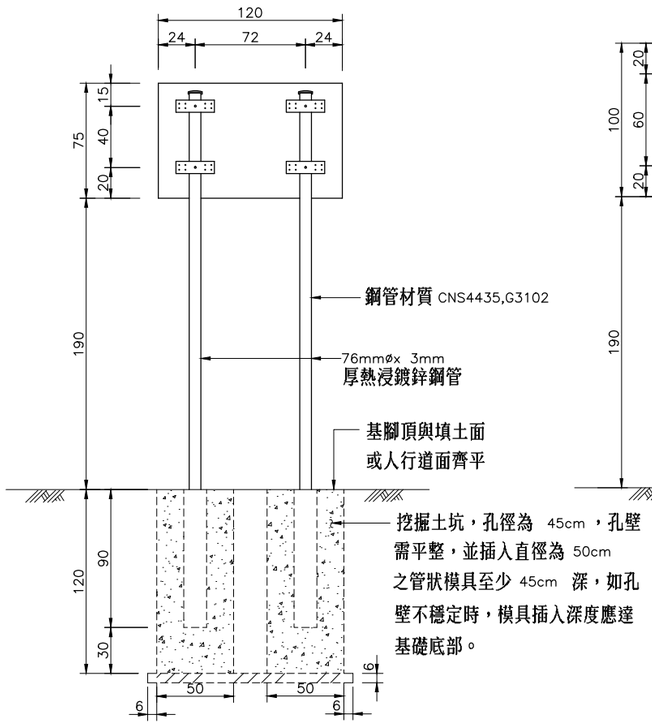

地名標誌

NTS（單位：cm）

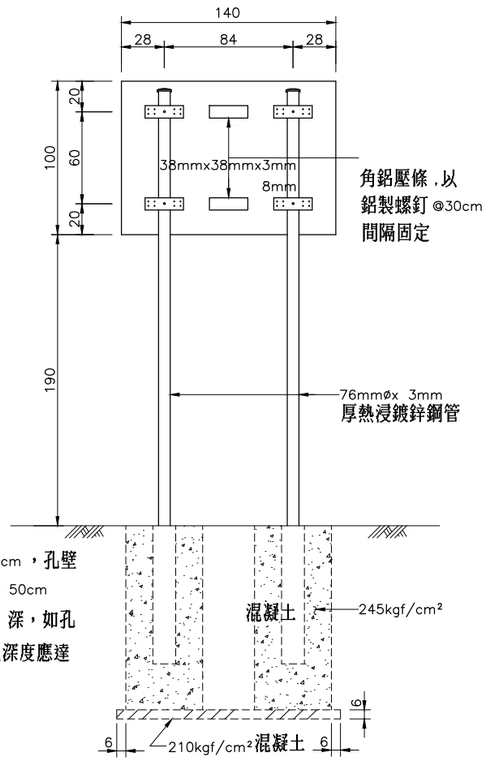

地名方向標誌

NTS（單位：cm）

支柱管徑及數量

牌面規格		管柱數目	管柱外徑（公分）
面積（平方公尺）	最大寬度（公分）		
1.10 以下	>120	1	10.16
1.11～2.20	≤120	1	14.13
1.11～2.20	>120	2	10.16
2.21～3.00	≤120	2	14.13

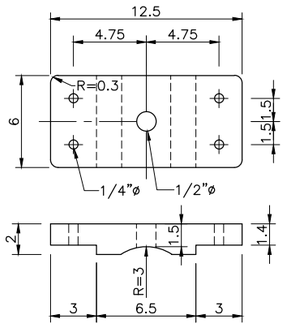

12.5mm 鋁鑄承座

NTS（單位：cm）

承座型式為參考圖

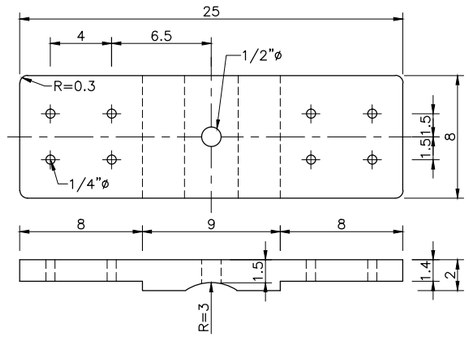

25mm 鋁鑄承座

NTS（單位：cm）

承座型式為參考圖

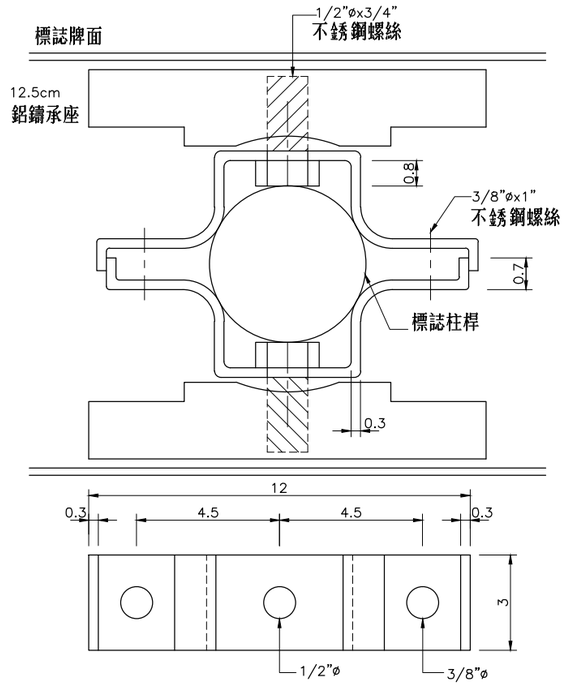

夾具詳圖　夾具型式為參考圖

NTS

（單位：cm）

附註：

1. 單位：除註明者外，均以 cm 為單位。
2. 標誌柱如採用鍍鋅鋼管者，需 PVC 加蓋，鍍鋅量應為 500g/m²以上。以上或鐵管表面包以 0.3mm 厚 SUS 304 不銹鋼皮。
3. 標誌牌面採用8號鋁鈑，鋁鈑寬度大於 1.2m 時，其背面須以 38xmmx38mmx3mm 之角鋁補強。
4. 標誌之反光片應符合 CNS4345 第 3、4、8、10 型等級。
5. 基礎型式及尺寸得依現場狀況經甲方認可設計之。
6. 承座鉚釘均為鋁合金製品。
7. 螺釘為鍍鋅鐵製品。
8. 標誌柱除採用鍍鋅管柱外，其他形狀及堅固耐用之材亦可使用，惟在同一路段內以統一形式為原則。

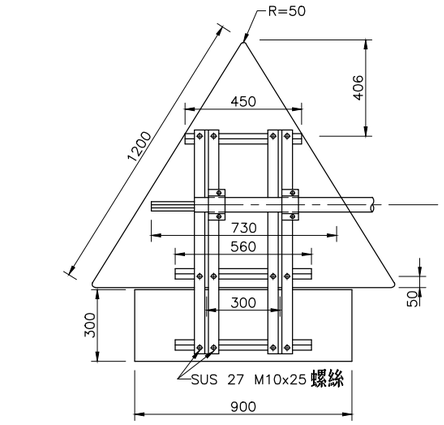

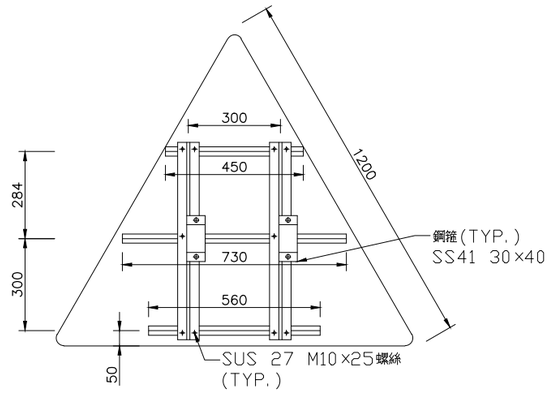

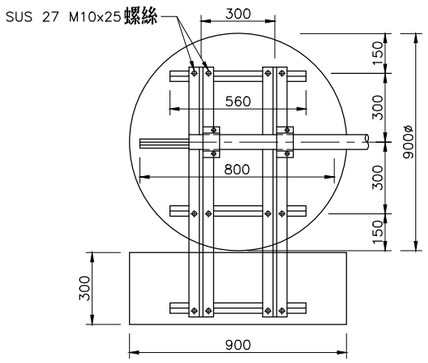

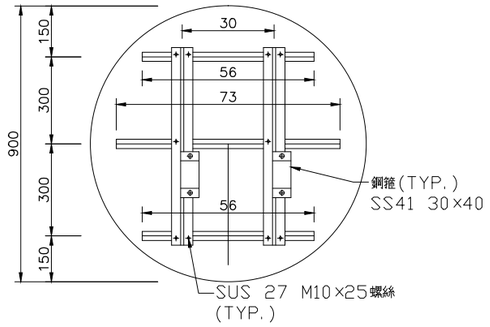

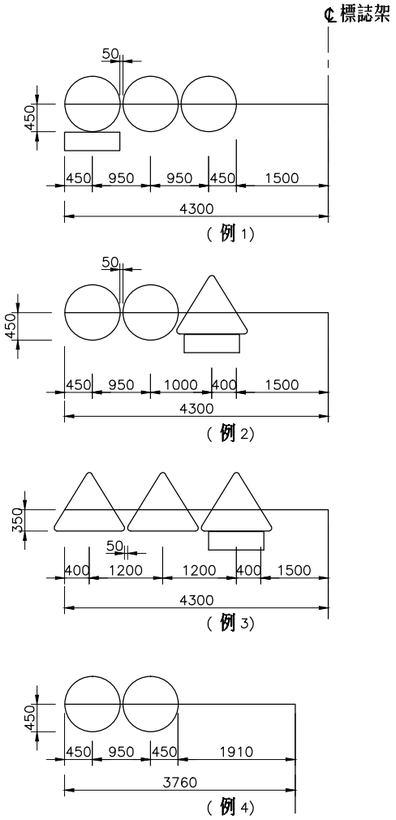

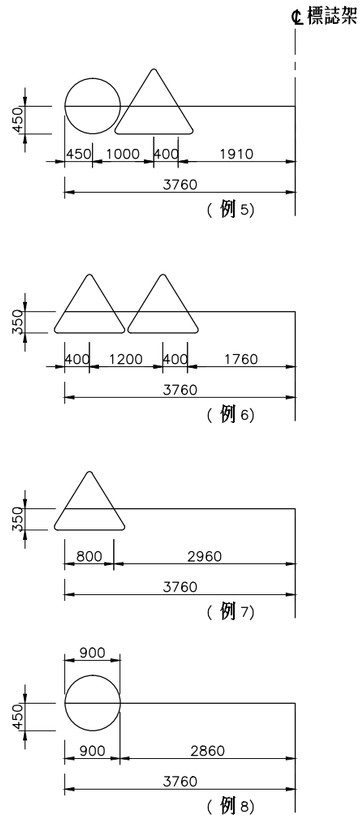

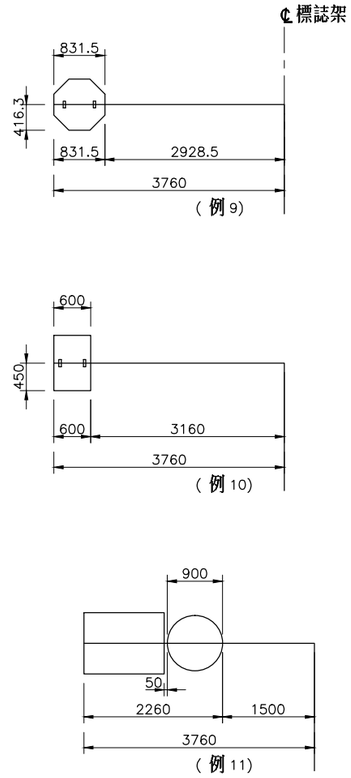

1. 提供所有車種使用之標誌，建議依禁制、警告及指示之順序，由左至右排列。
2. 提供機車及慢車資訊之標誌，如機慢車二段左轉標誌，靠右側設置。
3. 不同車道有不同需求可依需求調整，如禁止左轉則牌面靠左設置

懸臂式標誌牌面配置詳細圖

NTS （單位：mm）

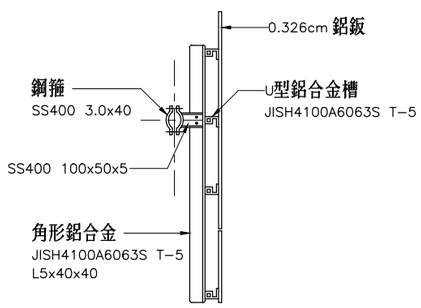

L型懸臂式標誌牌面裝設詳圖

NTS （單位：mm）

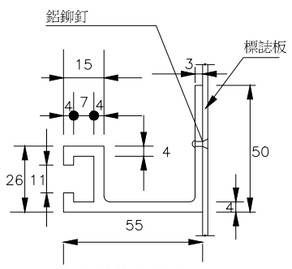

U型槽鋁詳圖

單位:mm

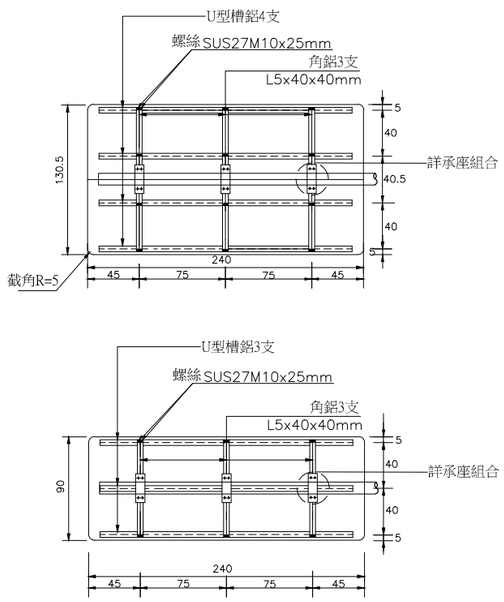

槽鋁及角鋁配置圖 單位:cm

(依牌面尺寸自行調整)

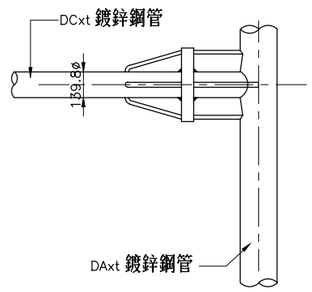

懸掛式標誌牌面配置尺寸表

圖例	懸掛式標誌	DAxt(直桿管徑×厚度)	DCxt(橫桿管徑×厚度)
例 1	附掛三個標誌牌面	216.3ø×5.8	139.8ø×6.0
例 2		216.3ø×5.8	139.8ø×6.0
例 3		216.3ø×5.8	139.8ø×6.0
例 4	附掛二個標誌牌面	190.7ø×5.3	139.8ø×6.0
例 5		190.7ø×5.3	139.8ø×6.0
例 6		190.7ø×5.3	139.8ø×6.0
例 7	附掛一個標誌牌面	165.2ø×5.0	139.8ø×6.0
例 8		165.2ø×5.0	139.8ø×6.0
例 9		165.2ø×5.0	139.8ø×6.0
例 10		165.2ø×5.0	139.8ø×6.0
例 11	附掛 矩型牌面及900ø 標誌牌面	267.4ø×8.0	139.8ø×6.0

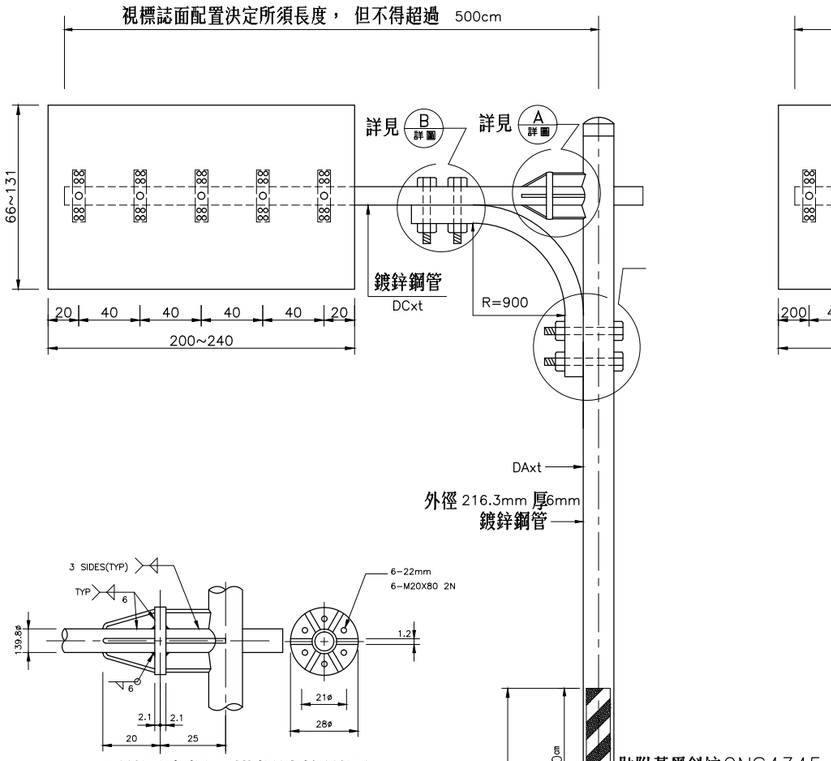

A詳圖直桿及橫桿連接詳圖
單位:cm

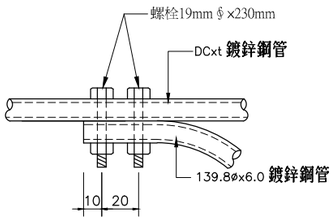

B詳圖橫桿及彎管連接詳圖
單位:mm

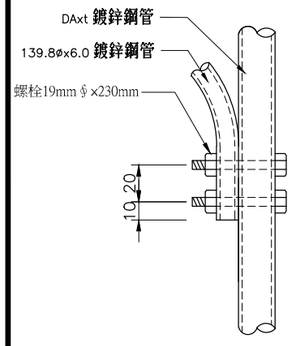

C詳圖直桿及彎管連接詳圖
單位:mm

L型單懸臂式標誌架
NTS

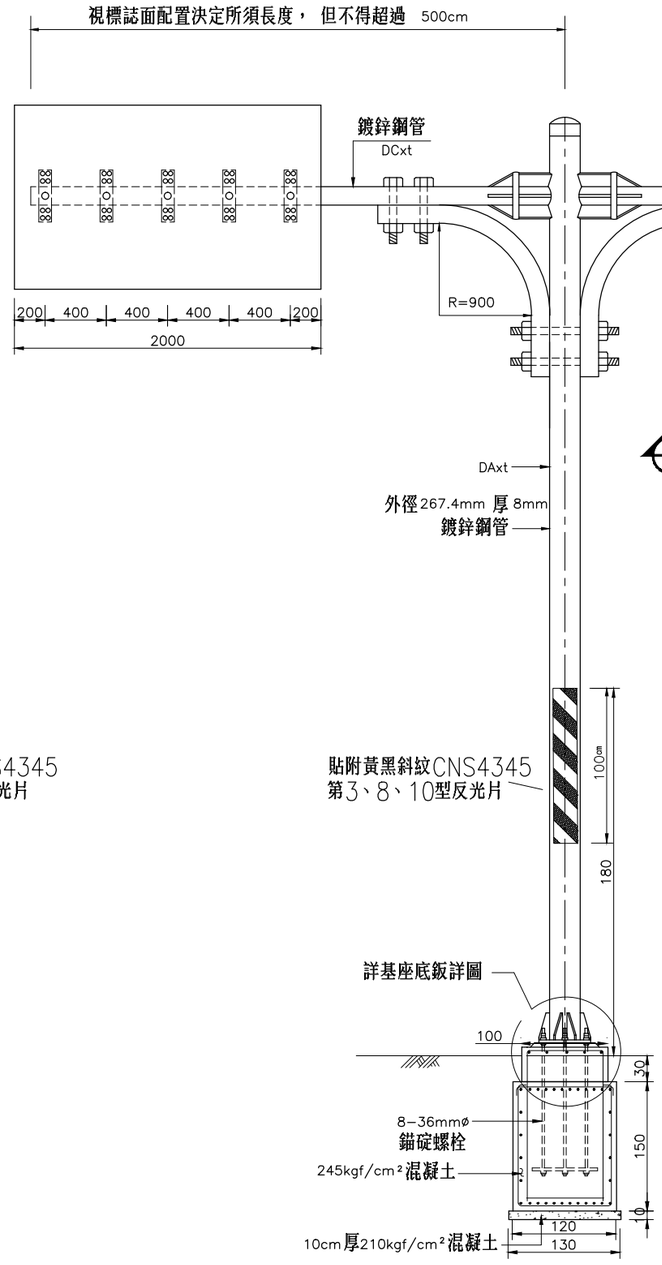

L型雙懸臂式標誌架
NTS

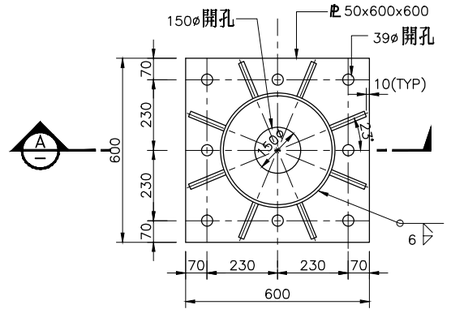

基座底鈑詳圖
NTS

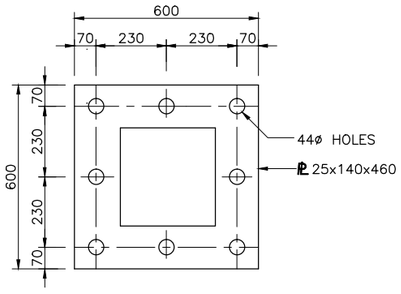

錨碇鈑配置詳圖
NTS

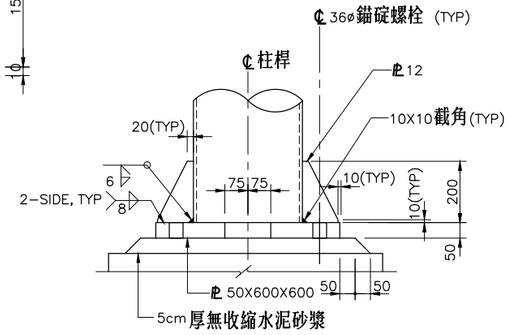

剖 面 圖
NTS

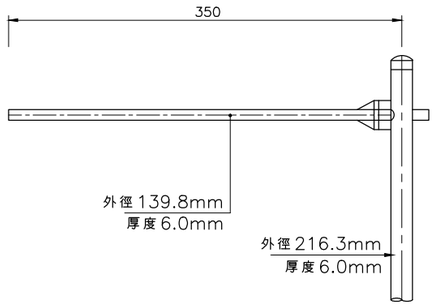

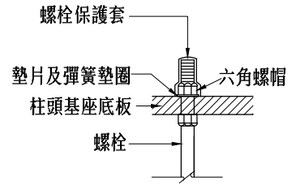

※保護套應完整包覆下層六角螺帽，保護套與基座間不得有裸露螺帽或螺紋，以免保護套鬆脫

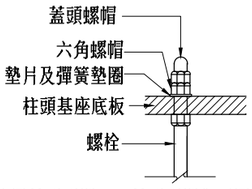

※使用蓋頭螺帽時，蓋頭螺帽與下層六角螺帽間不得裸露之螺栓螺紋。

基座螺絲圖
NTS

附註：

1. 本圖尺寸除註明者外，均以 mm 為單位。
2. 底鈑上方基礎螺絲加裝二個螺帽，其上方為鍍鋅帶帽螺母或加裝塑膠保護蓋。
3. 懸臂橫桿與直桿角度為 93 度（即上仰 3 度）。
4. 全部採用 ASTM A325 鍍鋅螺栓。
5. 標誌牌面距地面淨高至少 5.1m 。
6. 牌面單側最大總面積為 2.9m²
   兩側最大總面積為 5.8m² 。
7. 鋼管鍍鋅量為500g/m² 以上並符合 CNS 10007 之規定。

材料規格:

1. 鋼管 CNS 4435 G3102 STK490 。
2. 與鋼管同時使用之結構鋼料
   CNS 2473 G3039 SS400或ASTM A36 。
3. 錨碇螺栓及普通螺栓 CNS 4426 B2246,ASTM A307 。

交 通 部 公 路 總 局	圖 號 內 容	L 型懸臂式標誌架詳圖（二）	圖 號 T-123	頁 碼 023

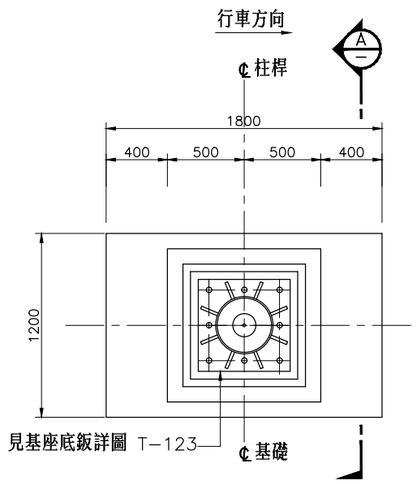

平 面 圖 (8根螺栓型式)

NTS

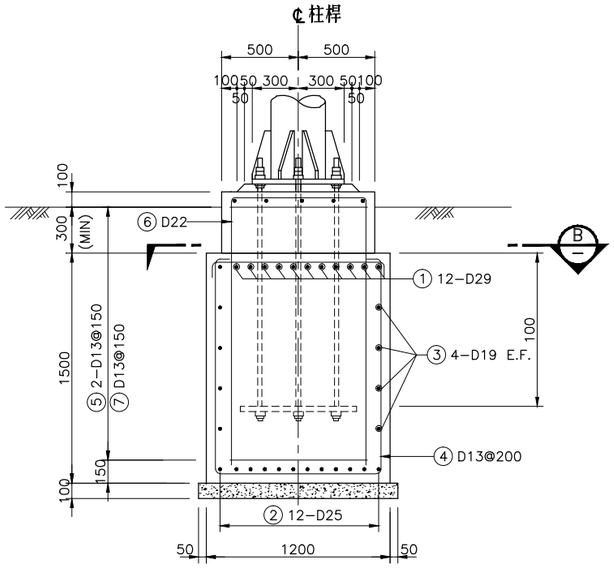

剖 面 圖 (8根螺栓型式)

NTS

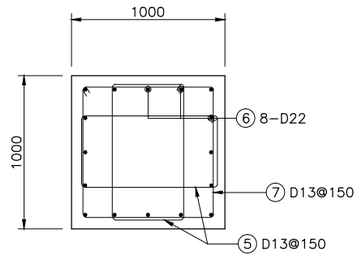

剖 面 圖 (8根螺栓型式)

NTS

附註：

1. 本圖尺寸除註明者外,均以 mm 為單位。
2. 原則採底鈑為60cm 8 根螺栓型式，受場地限制得採底鈑 50cm 4 根螺栓型式，但懸伸長度建議小於 3.5 m，牌面大小小於220*131cm
3. 柱桿應設於護欄之外或路肩之外。

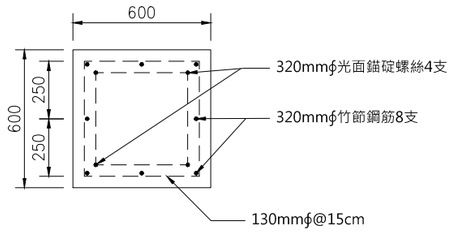

剖 面 圖 (4根螺栓型式)

NTS

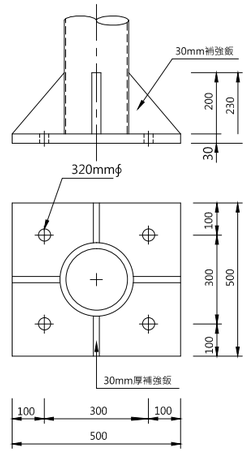

基座底鈑詳圖 (4根螺栓型式)

NTS

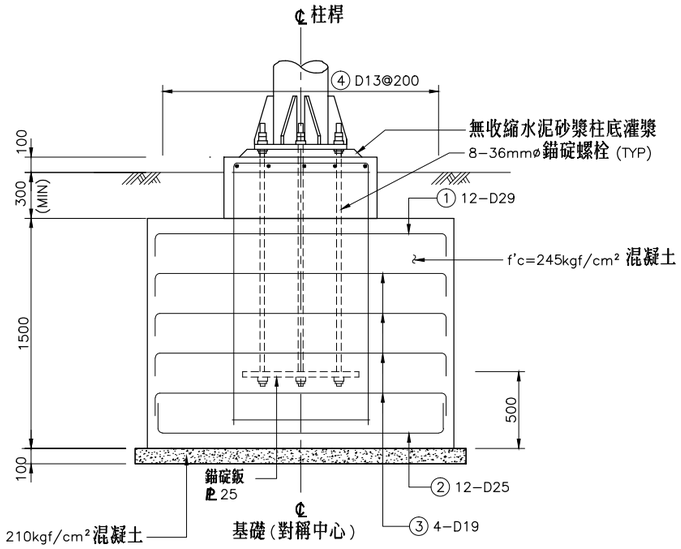

L 型懸臂標誌架基礎詳圖

NTS

鋼筋表

編號	直徑	形狀	備註
①	D29	41 170 41	
②	D25	35 170 35	
③	D19	26 170 26	
④	D13	528	
⑤	D13	304	
⑥	D22	180 90 180	
⑦	D13	388	

註:形狀所列尺寸單位為 cmo

鋼筋表

編號	直徑	形狀	數量支	長度 m/支	單位重 kg/m	斷面積 mm^2	重量 kg	體積 m^3
①	D29		12	2.2	5.060	645	133.584	0.017028
②	D25		12	2.2	3.973	507	104.887	0.013385
③	D19		8	2.2	2.235	284	39.336	0.004998
④	D13		10	5.6	0.994	127	55.664	0.007112
⑤	D13		22	2.3	0.994	127	50.2964	0.006426
⑥	D22		8	4.2	3.042	387	102.2112	0.013003
⑦	D13		11	2.9	0.994	127	31.7086	0.004051
						合計	514.71	0.065622

混凝土

1.5m×2m×1.2m=3.6m^3

0.1m×1.3m×2.1m=0.273m^3

0.8m×0.8m×0.3m=0.192m^3

0.65m×0.65m×0.05m=0.021125m^3

小計：4.086125m^3

合計：4.020503m^3 (扣除鋼筋體積)

模板

0.8m×0.3m×4=0.96m^2

2m×1.6m×2+1.2m×1.6m×=10.24m^2

合計：11.2m^2

挖土方

1.6m×(2m+0.5m+0.5m)×(1.2m+0.5m+0.5m)=10.56m^3

合計：10.56m^3

錨碇螺栓及錨碇鈑

合計：錨碇螺栓8支

(ϕ3.2mm×1.5m含鍍鋅、螺帽及墊片)

錨碇鈑1塊(PL600×600×12)

型　式	管　徑　尺　寸			拱度
	D1	D2	D3	C
懸臂式	267.4ØOD t=8mm	139.8ØOD t=5.6mm	89.1ØOD t=4mm	28

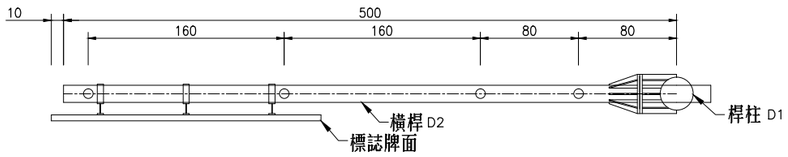

單(雙)F型懸臂式標誌構架平面圖

NTS　(單位:cm)

附註:

1. 鋼構件尺寸除另有註明, 均以 mm 為單位。
2. 最大設計風速 56 m/sec。
3. 牌面最大受風面積為 7.0m² 。
4. 結構鋼管材質須符合 CNS 4435 G3102 STK 490 。
5. 標誌牌面採用8號鋁鈑，較大牌面應使用擠型鋁製作。
6. 鍍鋅量為 500g/m² 以上並符合 CNS 10007 之規定。
7. 提供橫桿 3.5M、5M 等兩種尺寸供參，可依路寬及牌面數選用適當之尺寸。

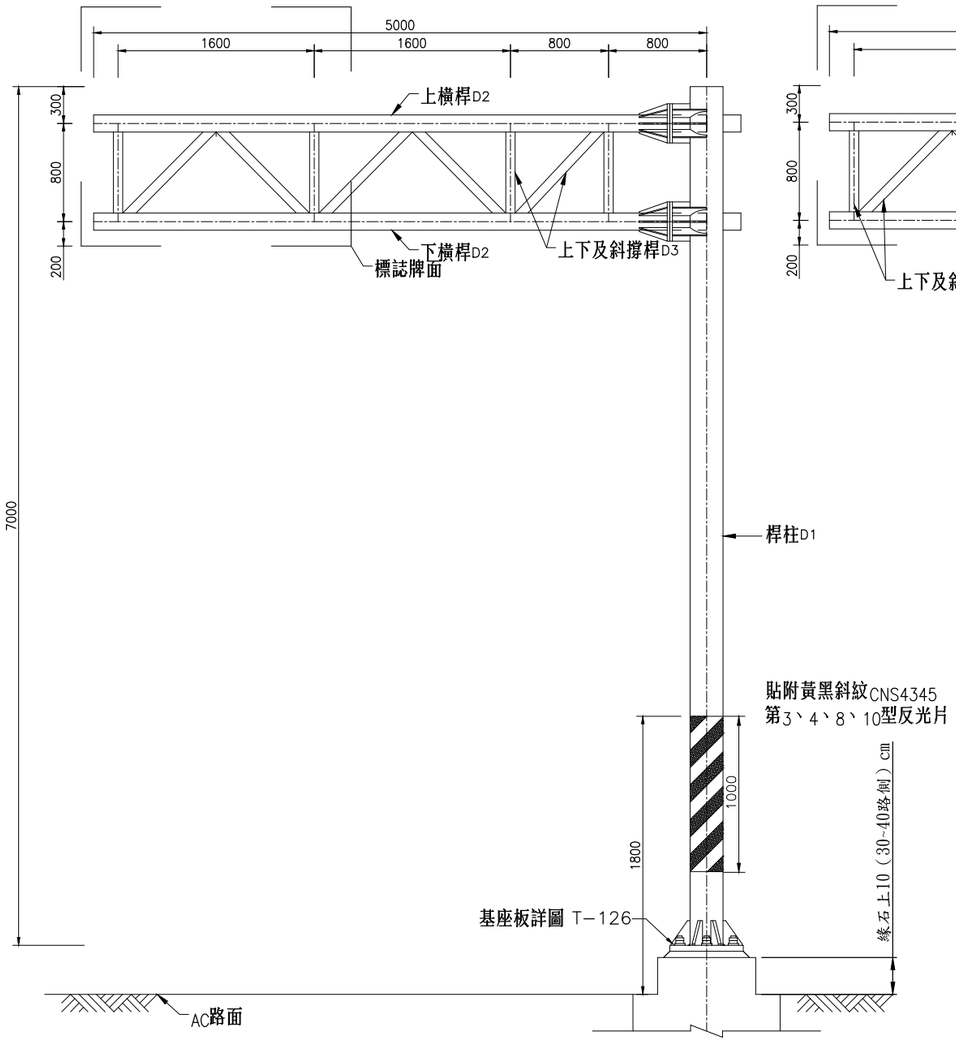

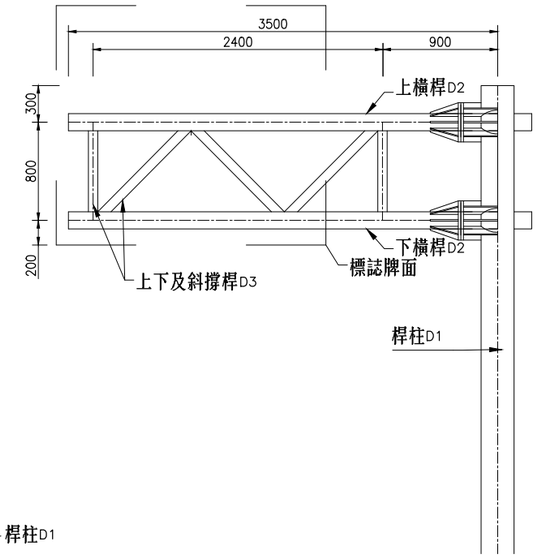

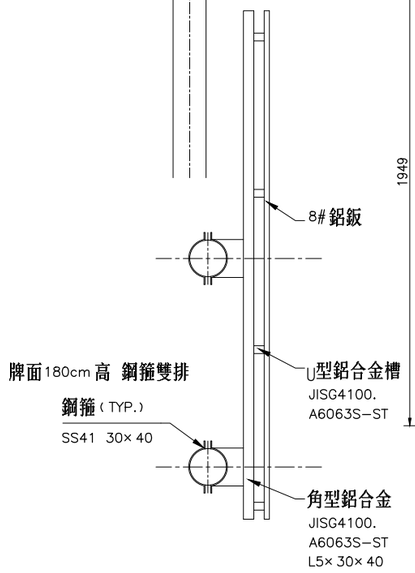

F型懸臂式標誌牌面裝設詳圖

NTS　(單位: mm)

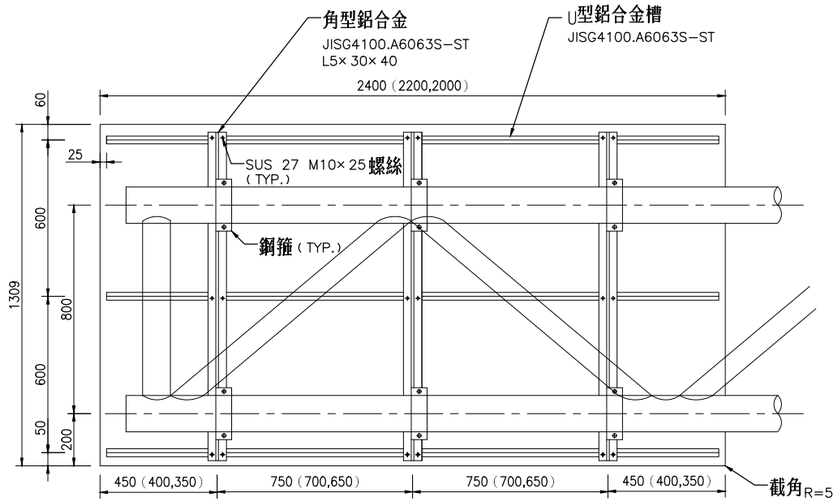

鋁鈑背面槽鋁及角鋁配置圖

NTS　(單位: mm)

(間距依牌面尺寸自行調整)

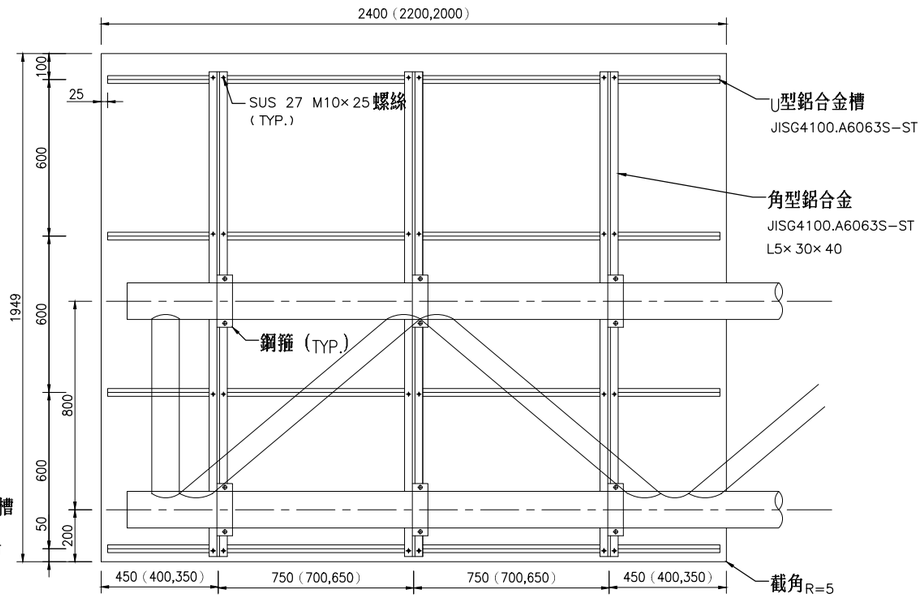

鋁鈑背面槽鋁及角鋁配置圖

NTS　(單位: mm)

(間距依牌面尺寸自行調整)

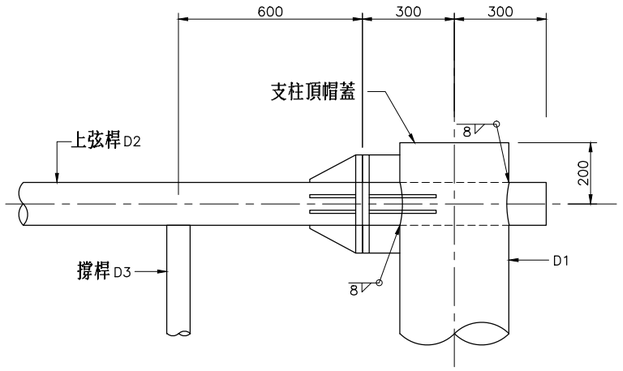

上弦桿立面圖

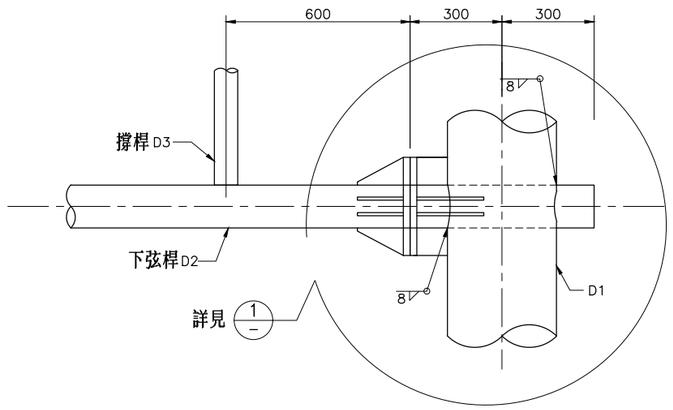

下弦桿立面圖

柱與桁架之接合詳圖

NTS

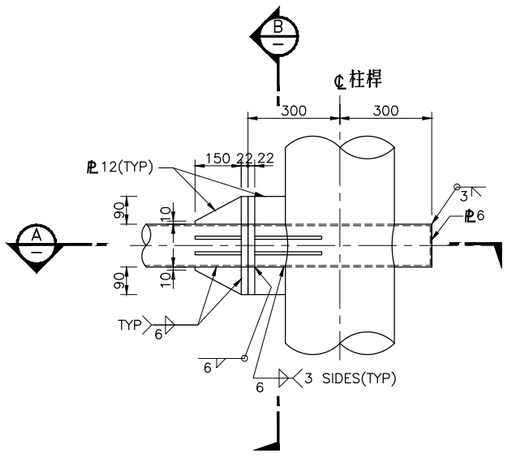

詳 圖 1

NTS

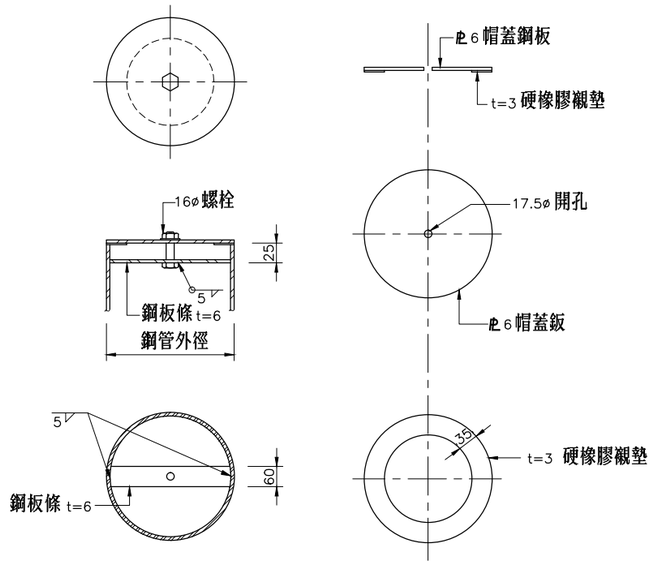

支柱頂帽蓋詳圖

NTS

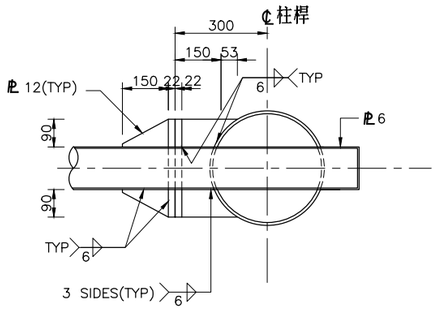

剖 面 圖 A

NTS

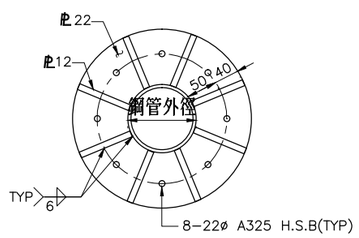

剖 面 圖 B

NTS

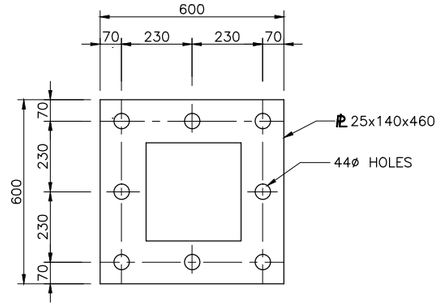

錨碇鈑配置詳圖

NTS

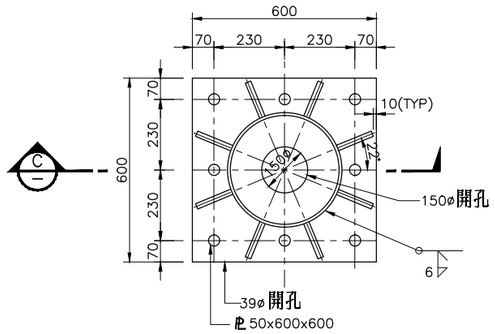

基座底鈑詳圖

NTS

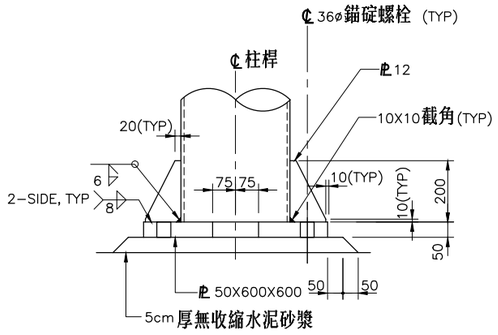

剖 面 圖 C

NTS

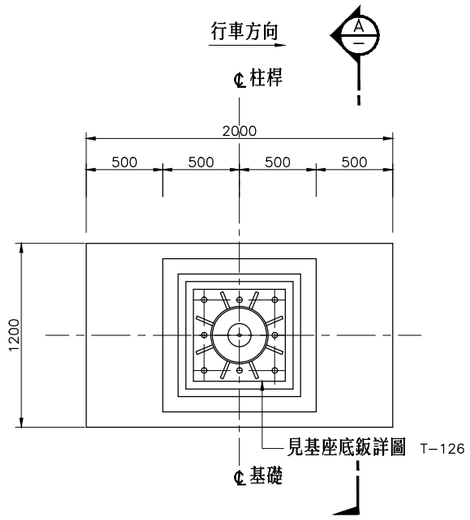

平 面 圖

NTS

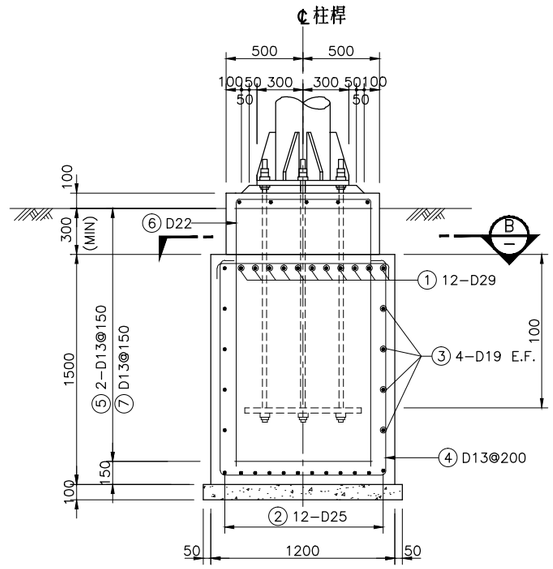

剖 面 圖

NTS A

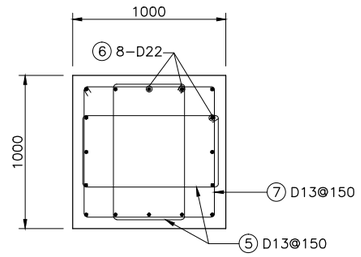

剖 面 圖

NTS B

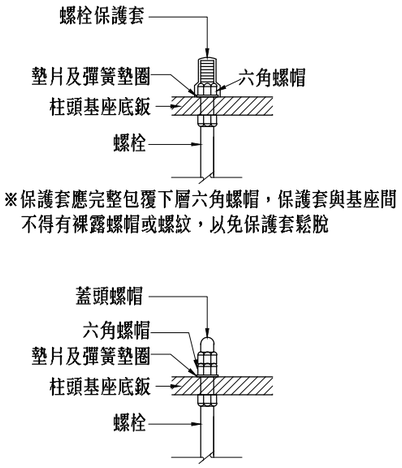

※保護套應完整包覆下層六角螺帽，保護套與基座間不得有裸露螺帽或螺紋，以免保護套鬆脫

※使用蓋頭螺帽時，蓋頭螺帽與下層六角螺帽間不得裸露之螺栓螺紋。

基座螺絲圖

NTS

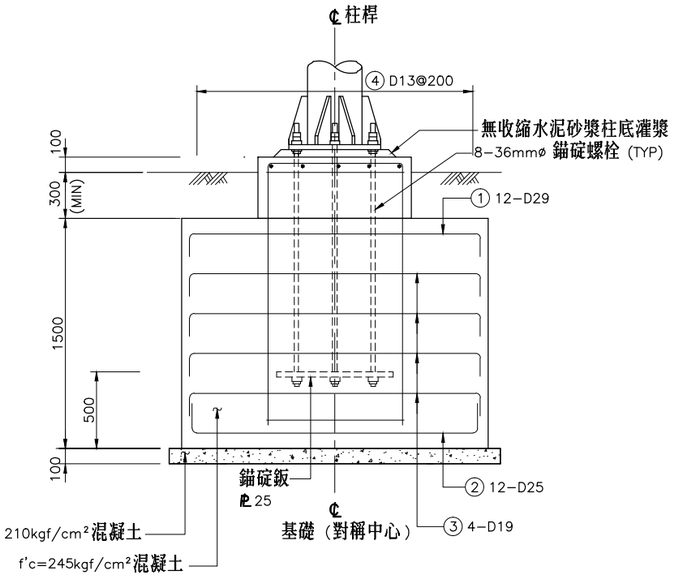

懸臂標誌構造物路堤基礎詳圖

NTS

鋼筋表

編號	直徑	形狀	備註
①	D29	41 190 41	
②	D25	35 190 35	
③	D19	26 190 26	
④	D13	528	
⑤	D13	304	
⑥	D22	180 90 180	
⑦	D13	388	

註:形狀所列尺寸單位為cm。

鋼筋表

編號	直徑	形狀	數量支	長度 m/支	單位重 kg/m	斷面積 mm^2	重量 kg	體積 m^3
①	D29		12	2.2	5.060	645	133.584	0.017028
②	D25		12	2.2	3.973	507	104.887	0.013385
③	D19		8	2.2	2.235	284	39.336	0.004998
④	D13		10	5.6	0.994	127	55.664	0.007112
⑤	D13		22	2.3	0.994	127	50.2964	0.006426
⑥	D22		8	4.2	3.042	387	102.2112	0.013003
⑦	D13		11	2.9	0.994	127	31.7086	0.004051
						合計	514.71	0.065622

附註：

1.本圖尺寸除註明者外,均以 mm 為單位。

2.柱桿應設於護欄之外或路肩之外。

混凝土

$1.5m \times 2m \times 1.2m = 3.6m^3$

$0.1m \times 1.3m \times 2.1m = 0.273m^3$

$0.8m \times 0.8m \times 0.3m = 0.192m^3$

$0.65m \times 0.65m \times 0.05m = 0.021125m^3$

小計：$4.086125m^3$

合計：$4.020503m^3$（扣除鋼筋體積）

模板

$0.8m \times 0.3m \times 4 = 0.96m^2$

$2m \times 1.6m \times 2 + 1.2m \times 1.6m \times = 10.24m^2$

合計：$11.2m^2$

挖土方

$1.6m \times (2m+0.5m+0.5m) \times$

$(1.2m+0.5m+0.5m) = 10.56m^3$

合計：$10.56m^3$

錨碇螺栓及錨碇鈑

合計：錨碇螺栓8支

(Φ3.2mm × 1.5m含鍍鋅、螺帽及墊片)

錨碇鈑1塊(PL600 × 600 × 12)

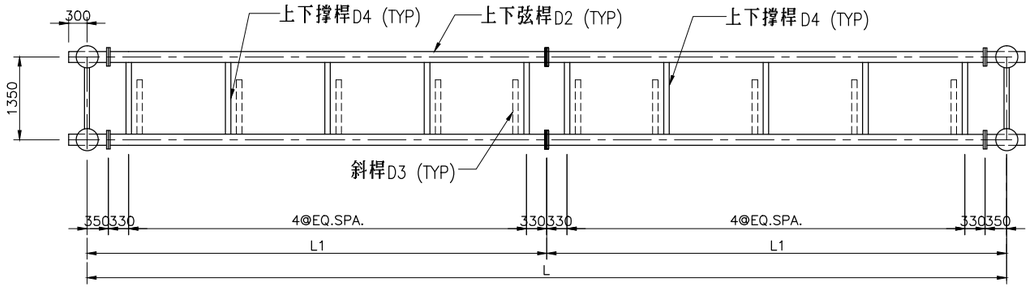

平 面 圖
NTS

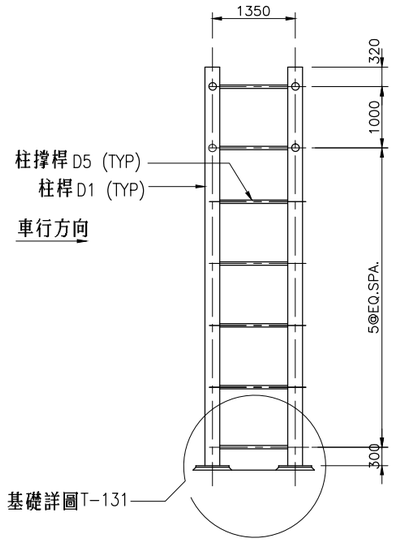

側 視 圖
NTS

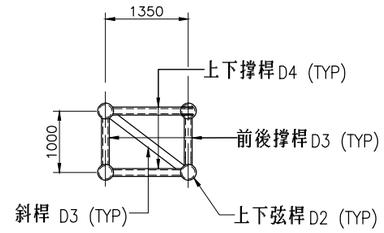

斷 面 圖
NTS

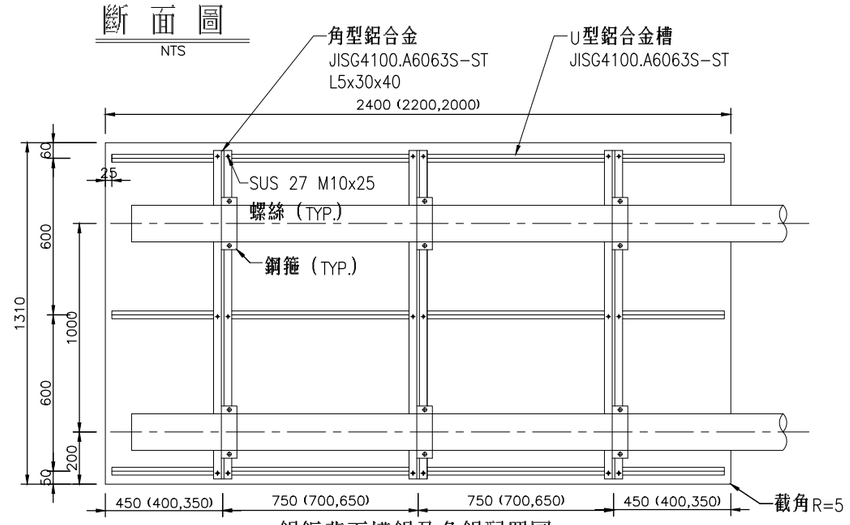

鋁鈑背面槽鋁及角鋁配置圖
(間距依牌面尺寸自行調整) 單位:mm

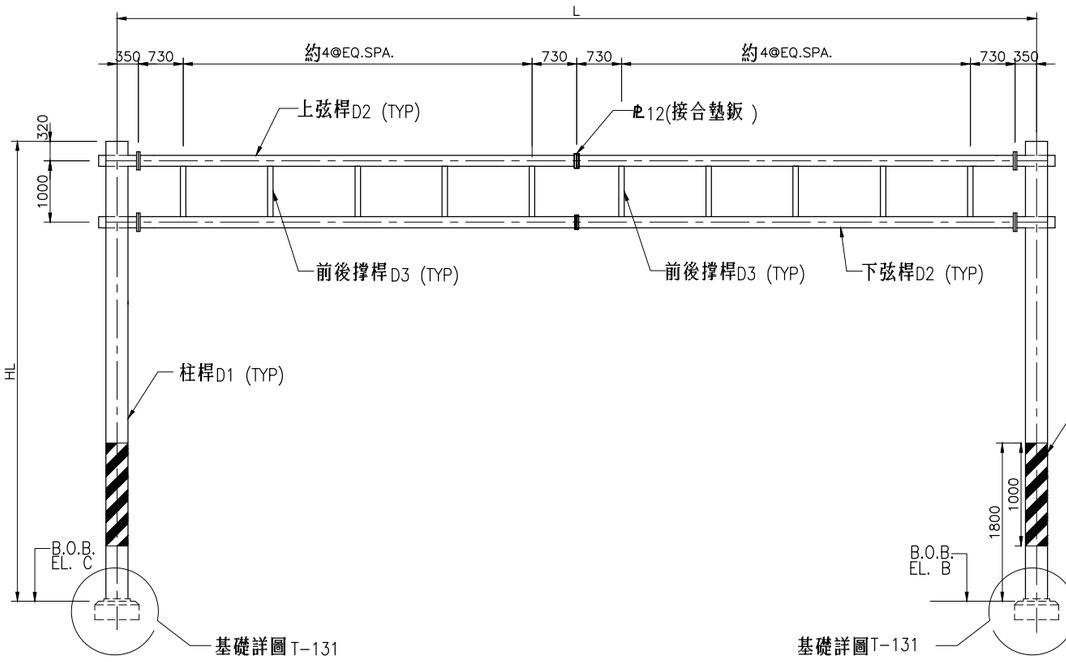

立 面 圖
NTS

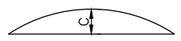

桁架拱度圖
NTS

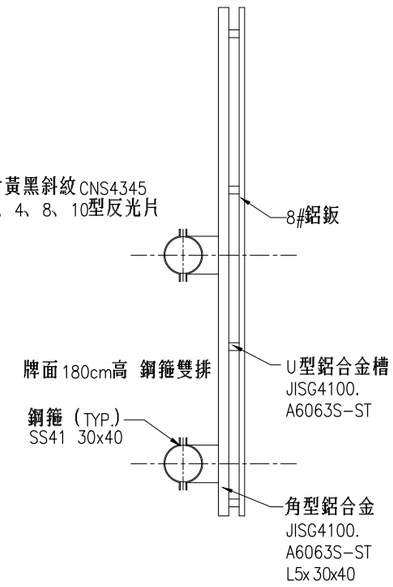

門架式標誌牌面裝設詳圖
NTS 單位:mm

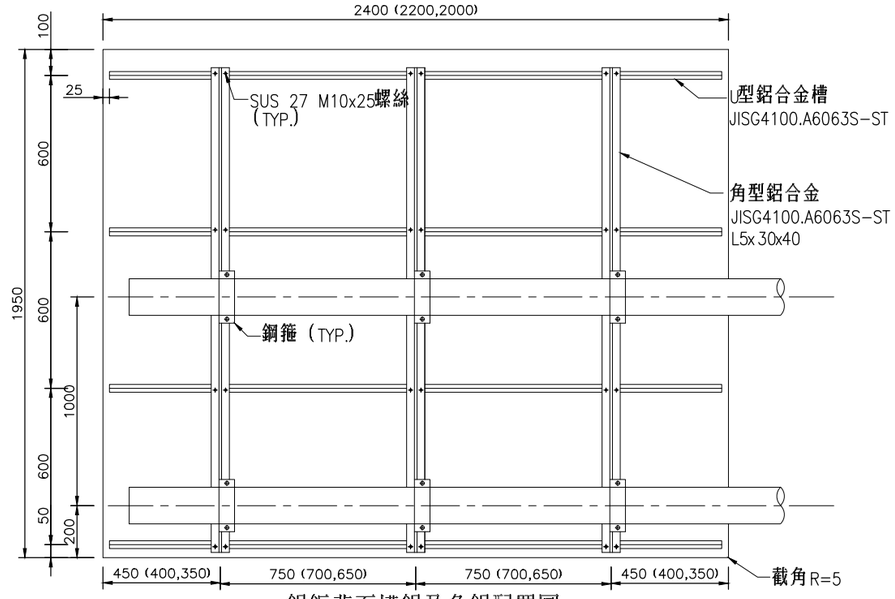

鋁鈑背面槽鋁及角鋁配置圖
(間距依牌面尺寸自行調整) 單位:mm

型 式	長 度 (mm)		管徑尺寸(mm)					高度(mm)	拱度(mm)	備 註
	L	L1	D1	D2	D3	D4	D5	HL,HR	C	
TYPE A1	12000~15000	6000~7500	355.6ø O.D. t=9.0	216.3ø O.D. t=7.0	139.8ø O.D. t=6.0	139.8ø O.D. t=6.0	190.7ø O.D. t=6.0	7000～7500	10.0	路堤段

註：B.O.B EL. 為基座底鈑底部高程

附註:

1. 鋼構件尺寸除另有註明，均以 mm 為單位。
2. 結構鋼管材質須符合 CNS 4435 G3102 STK 490。
3. 鍍鋅量為 500g/m^2以上並符合CNS 10007之規定。
4. EL.B 及 EL.C 得視現況予以調整。

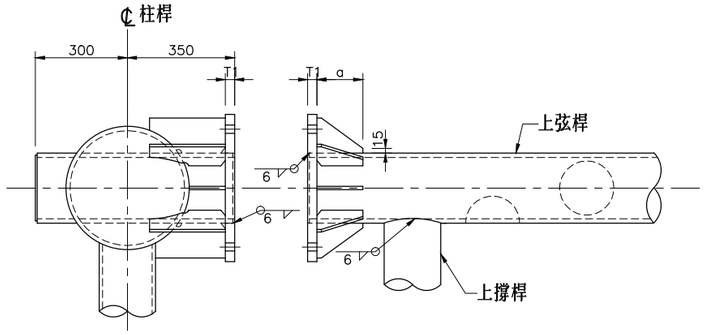

平 面 圖

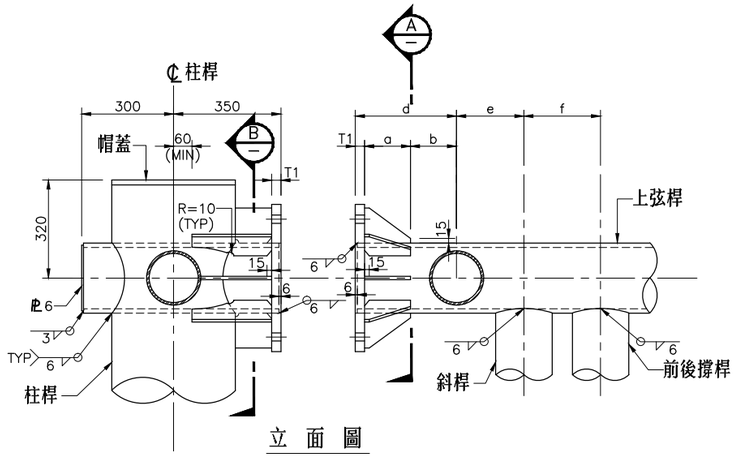

立 面 圖

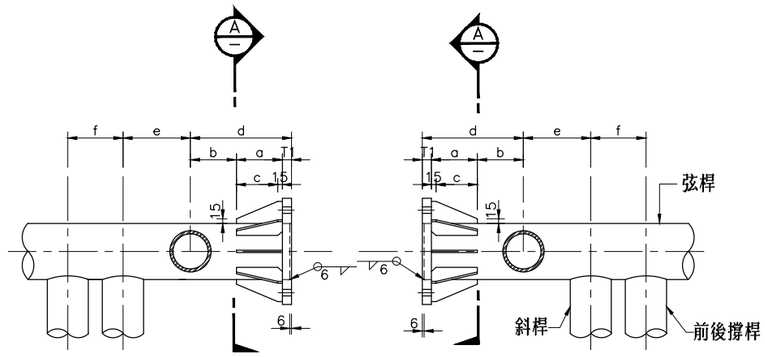

桁架接合立面詳圖

NTS

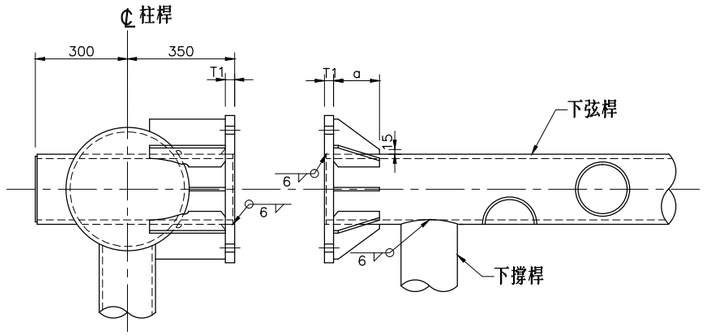

平 面 圖

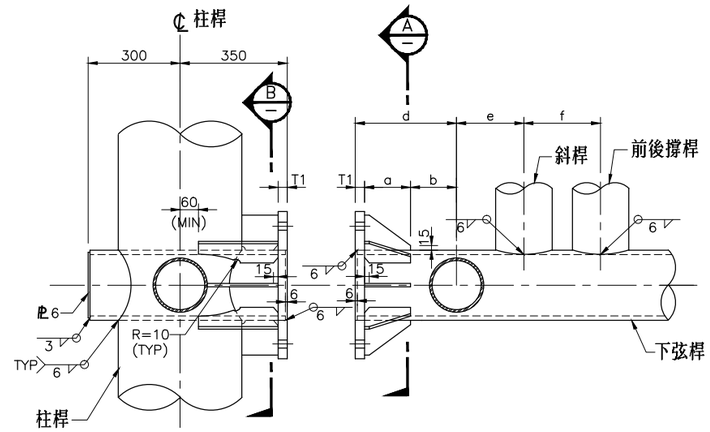

立 面 圖

柱與桁架接合詳圖

NTS

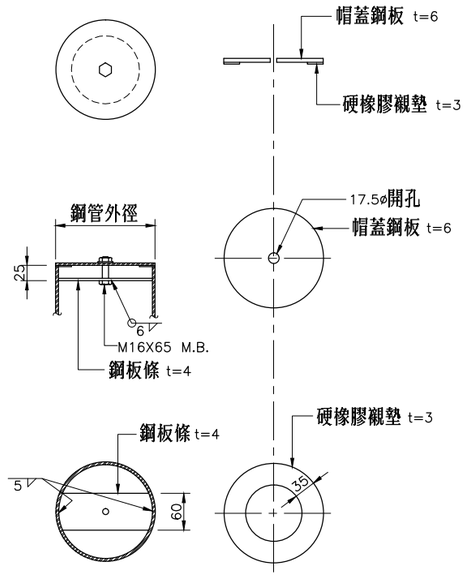

柱頂帽蓋詳圖

NTS

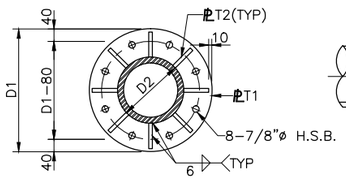

剖 面 圖 (A)

NTS

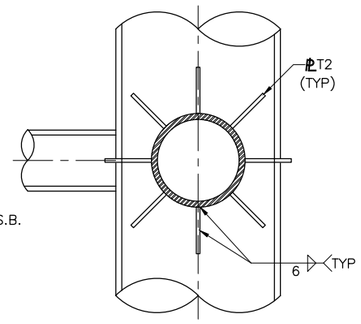

剖 面 圖 (B)

NTS

附註：鋼構件尺寸除另有註明，均以 mm 為單位。

型 式	管徑尺寸 (mm)		鋼板厚度 (mm)		長度 (mm)					
	D1	D2	T1	T2	a	b	c	d	e	f
TYPE A1	400	216.3	30	12	150	150	135	330	220	180

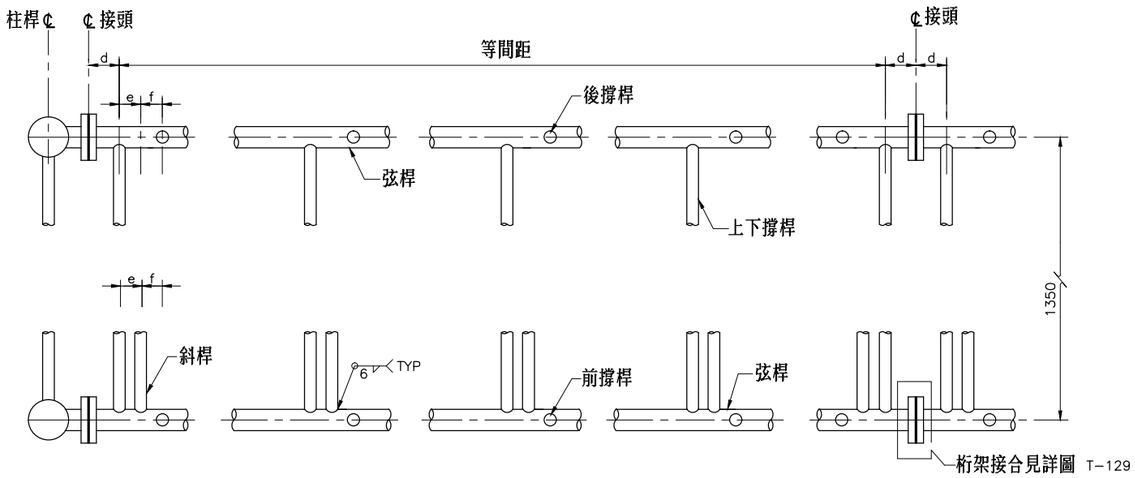

桁架平面詳圖
NTS

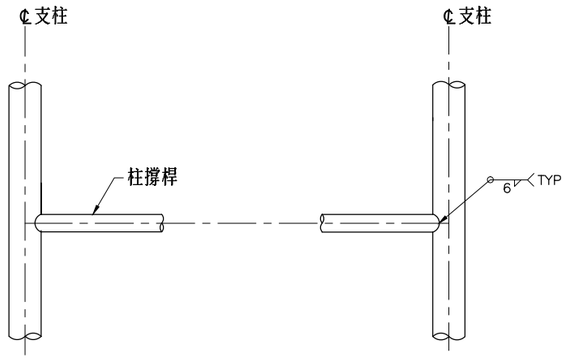

支柱示意圖
NTS

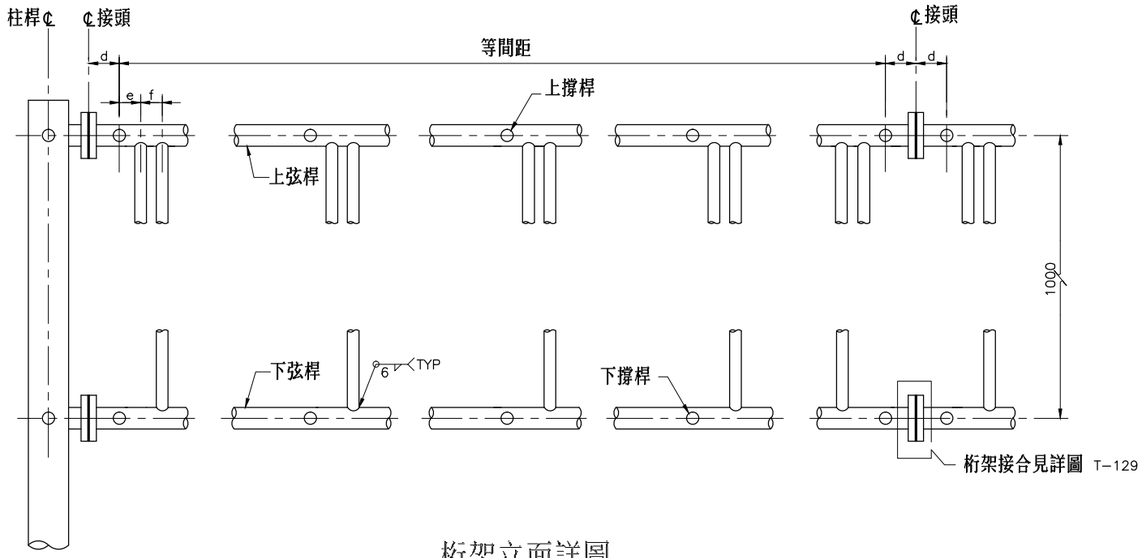

桁架立面詳圖
NTS

註:變數 d,e,f 值詳見圖 T-129。

交 通 部 公 路 總 局	圖 號 內 容	門架式標誌架詳圖(三)	圖 號 T-130	頁 碼 030

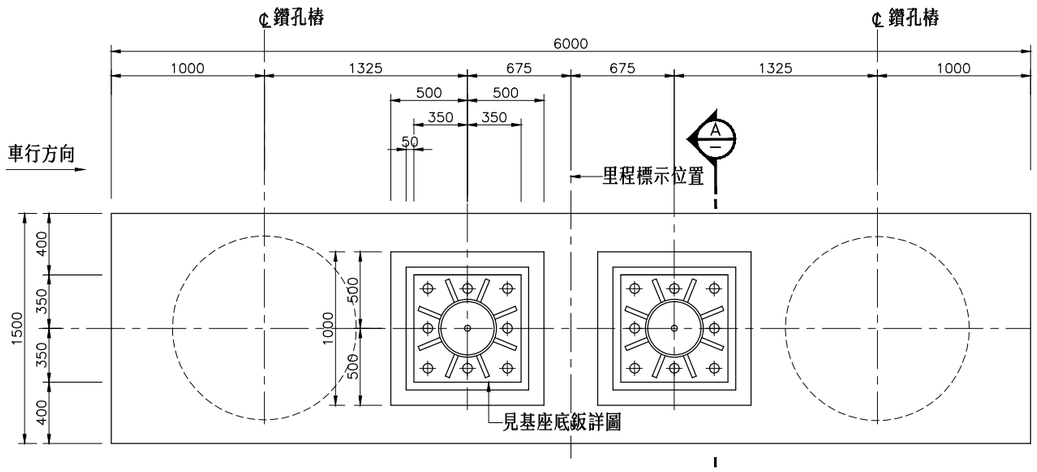

平 面 圖

NTS

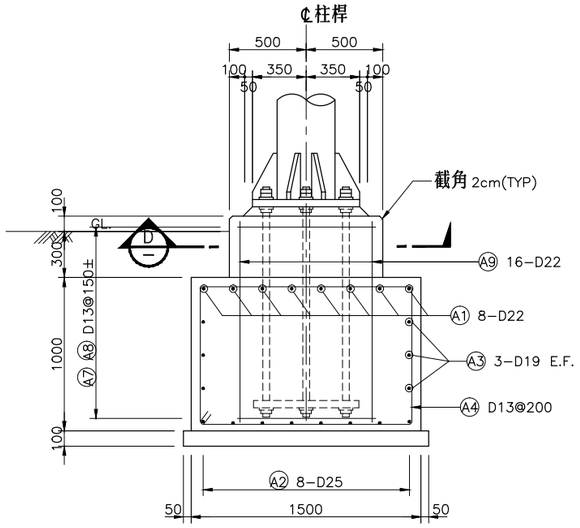

剖 面 圖 A

NTS

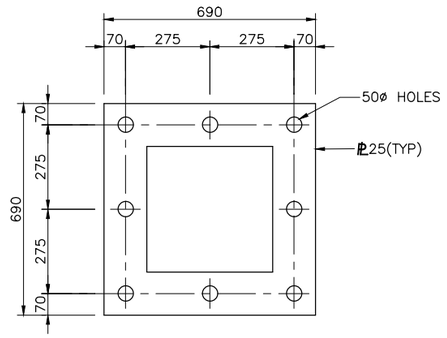

錨碇鈑詳圖

NTS

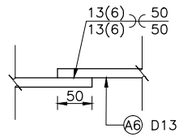

螺旋箍筋搭接詳圖

NTS

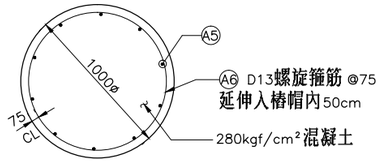

剖 面 圖 B

NTS

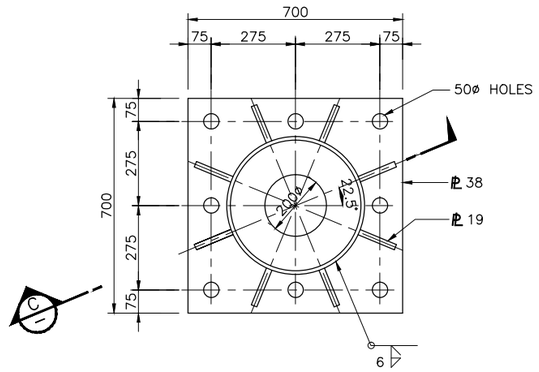

基座底鈑詳圖

NTS

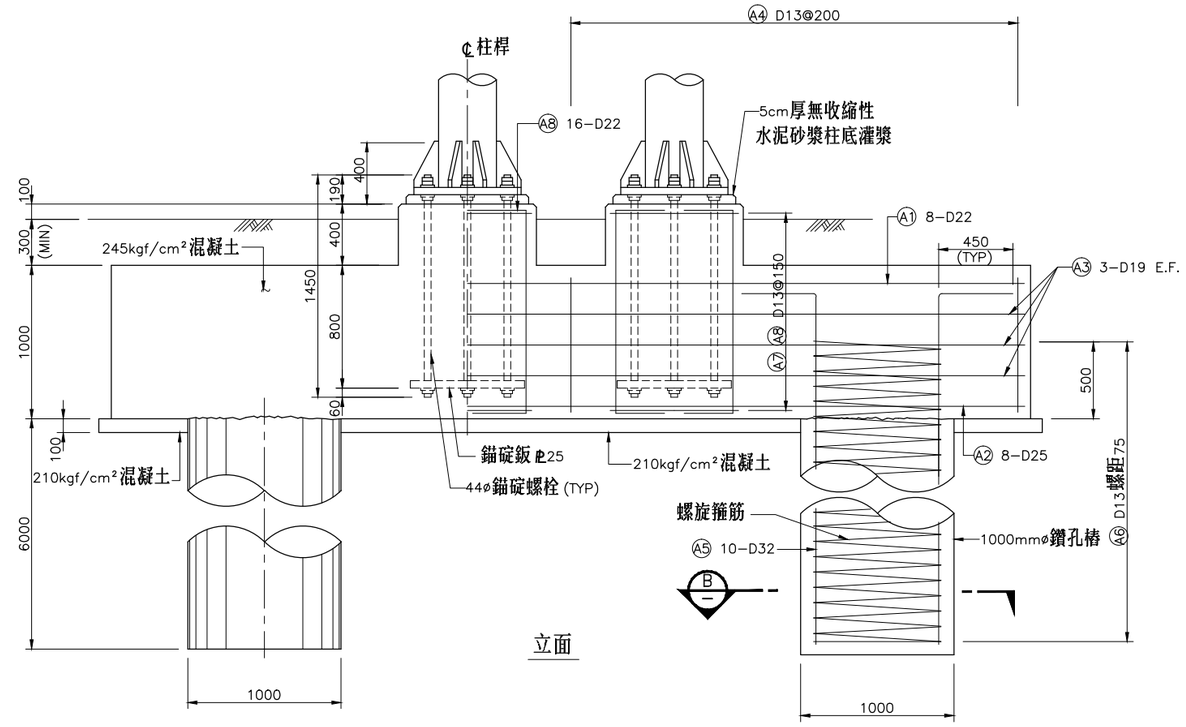

立面

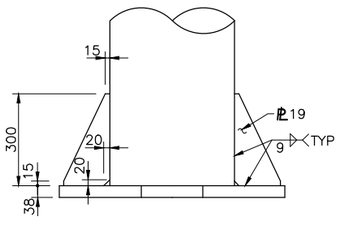

剖 面 圖 C

NTS

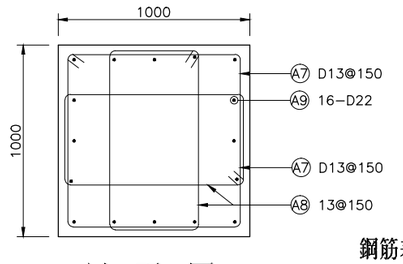

剖 面 圖 D

NTS

門架式標誌構造物基礎詳圖

NTS

註：基礎型式適用於路肩外側自然護坡及中央分向島（帶）處

附註：

1. 本圖尺寸除註明者外,均以 mm 為單位。
2. 柱桿應設於護欄之外或路肩之外。

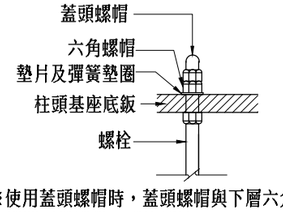

※使用蓋頭螺帽時，蓋頭螺帽與下層六角螺帽間不得裸露之螺栓螺紋。

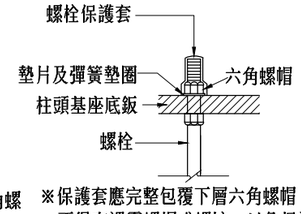

※保護套應完整包覆下層六角螺帽，保護套與基座間不得有裸露螺帽或螺紋，以免保護套鬆脫

基座螺絲圖

NTS

鋼筋表

編號	直徑	形 狀
A1	D22	30 590 30
A2	D25	35 590 35
A3	D19	26 590 26
A4	D13	488
A5	D32	45 690
A6	D13	24515
A7	D13	388
A8	D13	298
A9	D22	30 130 30

註:形狀所列尺寸單位為 cmφ

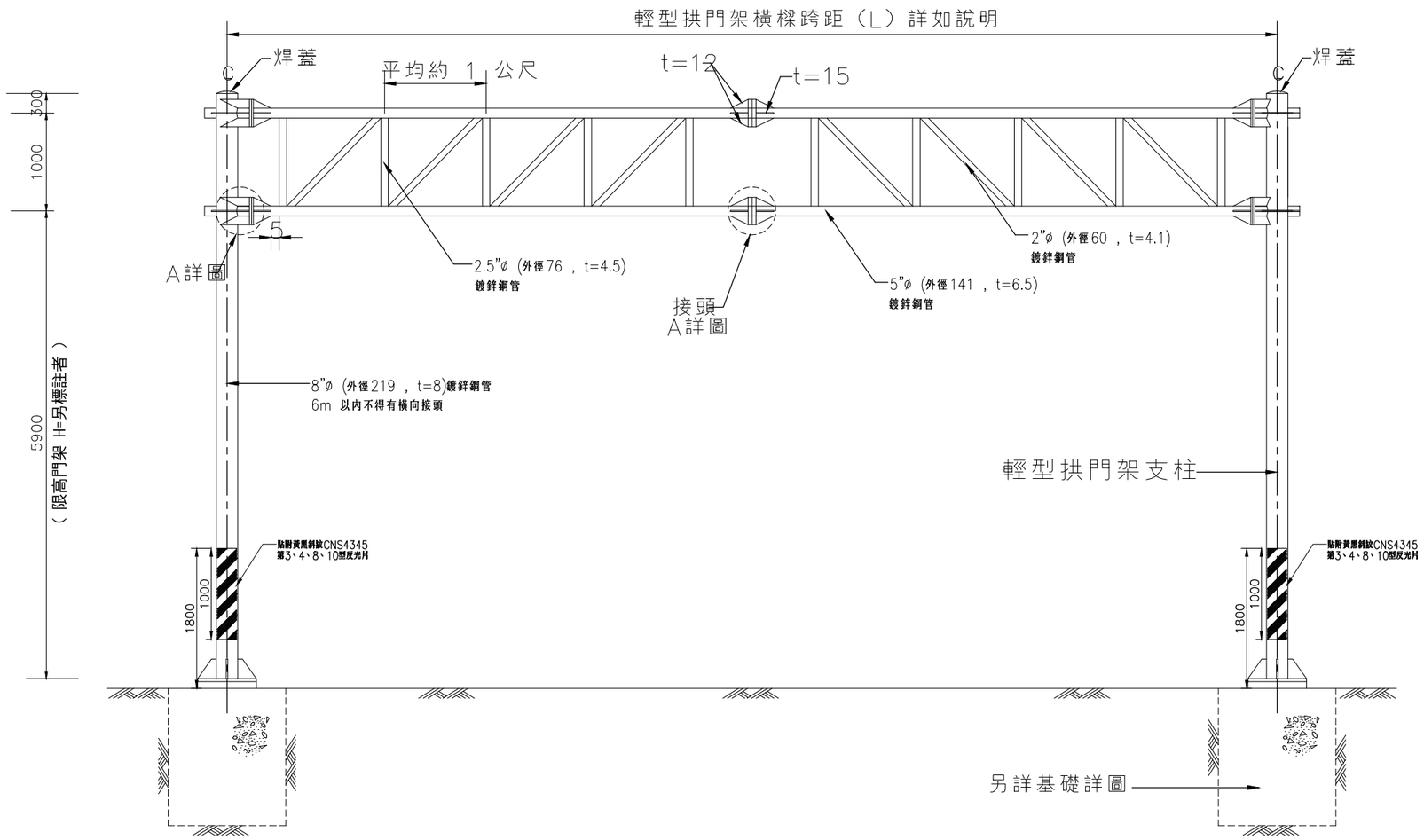

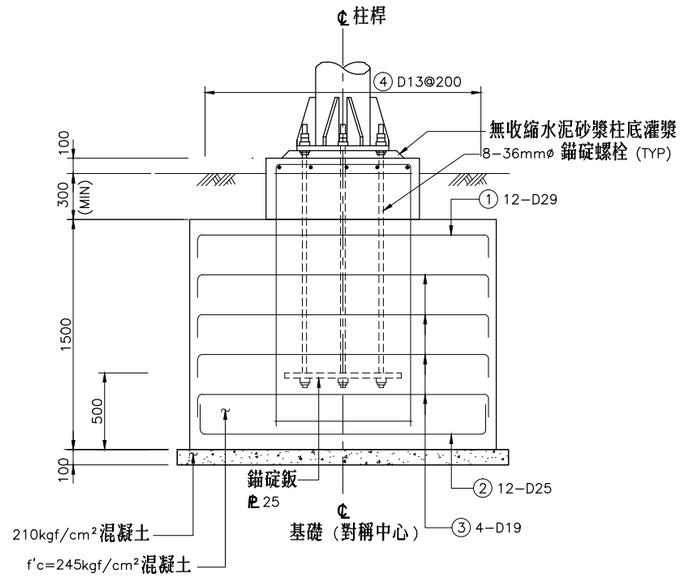

基礎詳圖

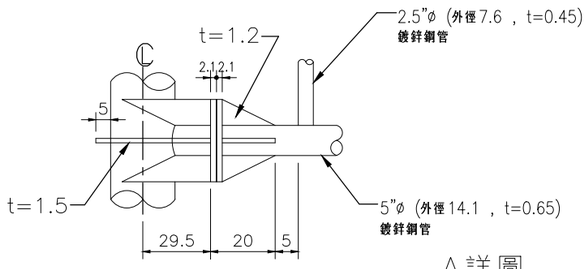

A詳圖
S:N.T.S.

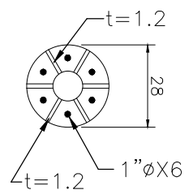

附註:

1. 鋼構件尺寸除另有註明，均以 mm 為單位。
2. 結構鋼管材質須符合 CNS 4435 G3102 STK 490。
3. 鍍鋅量為 500g/m² 以上並符合 CNS 10007 之規定。
4. EL.B 及 EL.C 得視現況予以調整。
5. 標誌掛裝時，離地面淨高不得少於 510cm。
6. 輕型拱門架橫樑跨距（L）可依現況及工地工程司指示製作，唯跨距（L）>12M時增設接頭乙處。

交通部公路總局	圖號內容	輕型門架式標誌架及基座詳圖	圖號 T-132	頁碼 032

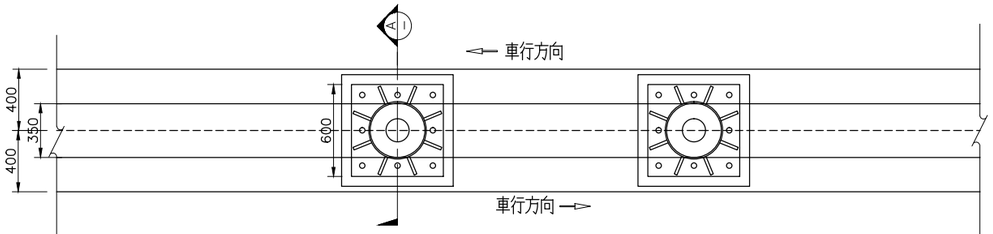

附註：桿柱基座段之護欄表面形狀與前後路段護欄一致

懸臂式或門架式中央護欄共構平面圖

NTS

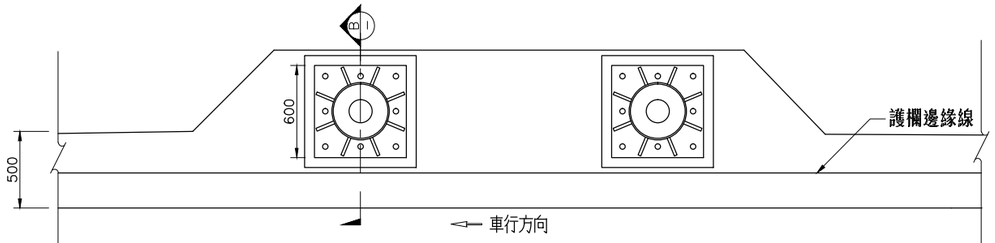

附註：桿柱基座段之護欄表面形狀與前後路段護欄一致

懸臂式或門架式路側護欄共構平面圖

NTS

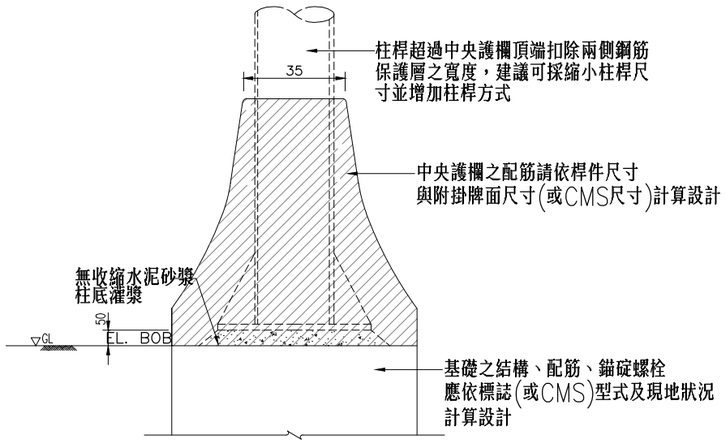

註:陰影部份混凝土須待標誌安裝完成後再澆築。

斷面A－A

NTS

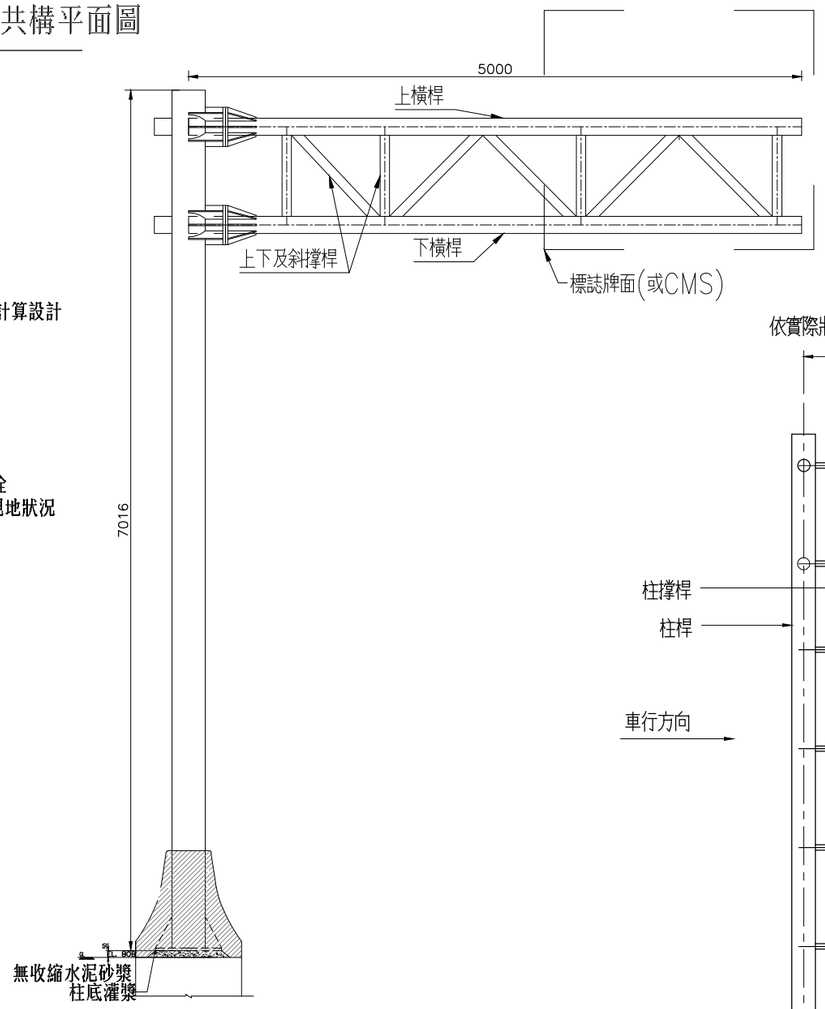

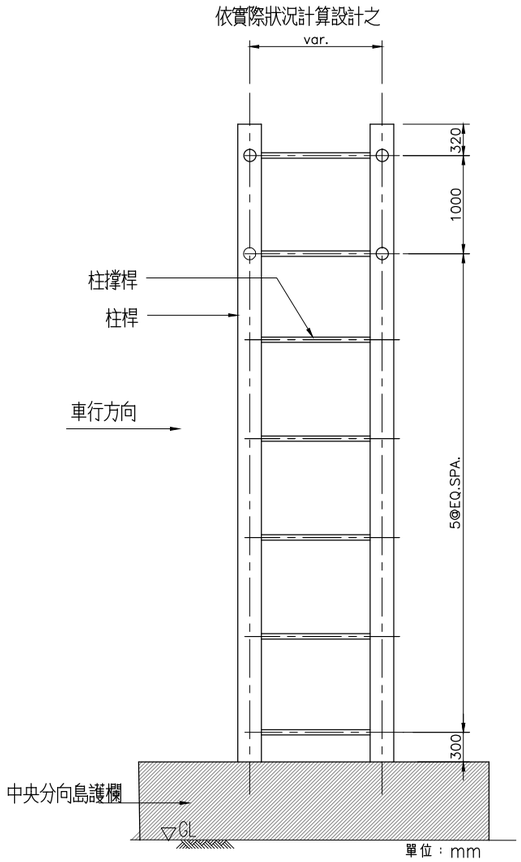

增加柱桿示意圖

NTS

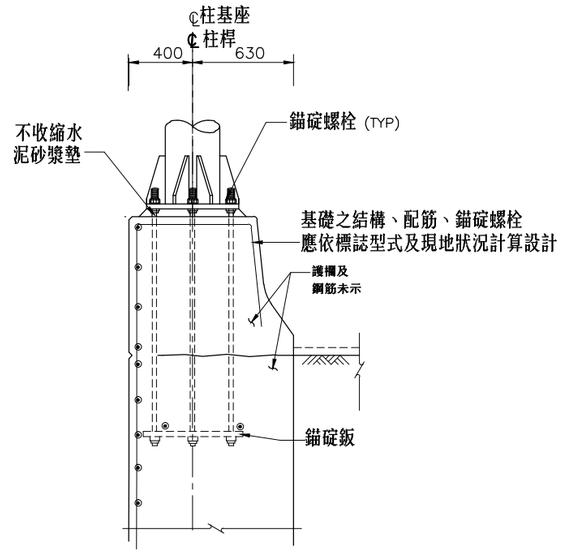

斷面B－B

NTS

附註:

1. 鋼構件尺寸除另有註明，均以 mm 為單位。
2. 結構鋼管材質須符合 CNS 4435 G3102 STK 490
3. 鍍鋅量為 500g/m² 以上並符合 CNS 10007 之規定。
4. 標誌基座與混凝土護欄共構時皆不能造成護欄中斷，基座不得突出護欄表面。
5. 設於F型桿之CMS若尺寸較大，建議設於路側。
6. 交控設施如需設置中端控制器，建議該設施應設於路側。

V=路段速限(Km/Hr)；W=縮減寬度（M）

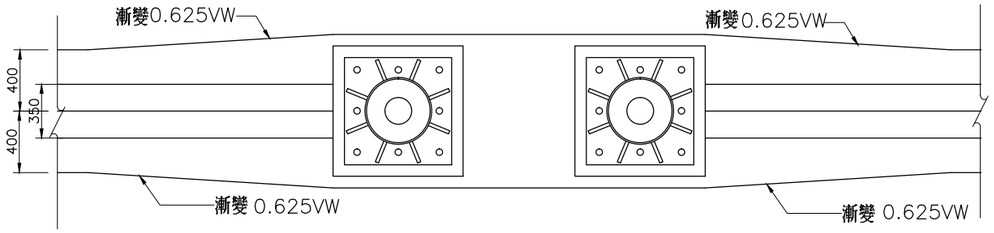

附註：1.基座與漸變區段護欄之型式與前後路段一致
2.經檢討柱桿之尺寸無法縮減且內路肩寬度足夠時可採用此型式
3.路肩縮減後仍應符合「公路路線設計規範」之最小寬度規定

懸臂式或門架式柱桿基礎段中央護欄平面圖

NTS

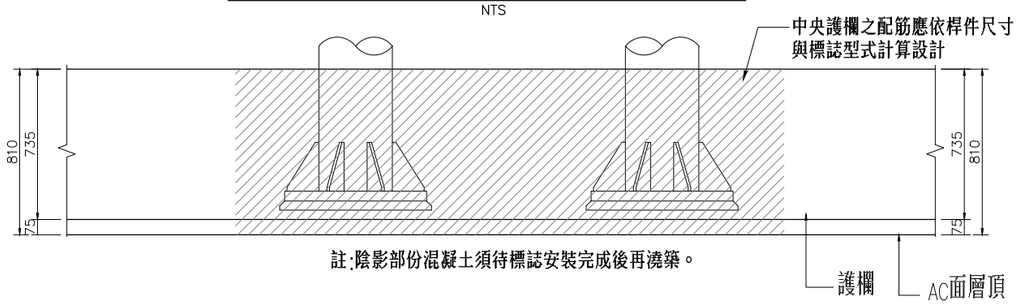

註:陰影部份混凝土須待標誌安裝完成後再澆築。

懸臂式或門架式柱桿基礎段中央護欄斷面

NTS

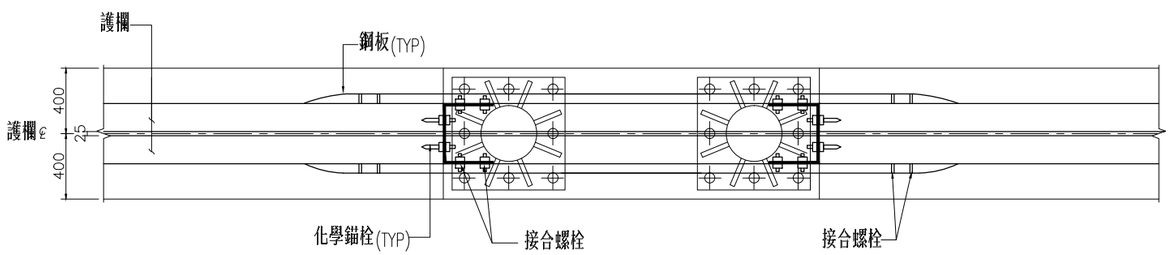

附註：鋼板之表面形狀與前後路段護欄一致

桿柱基礎處設置鋼板平面圖

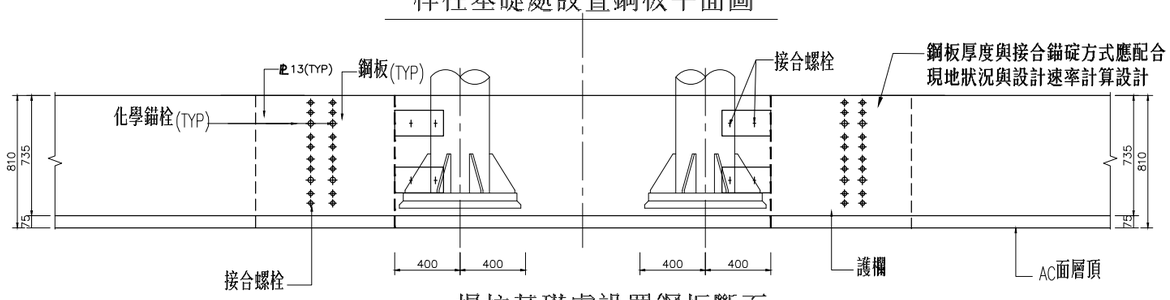

桿柱基礎處設置鋼板斷面

附註：1.鋼料須符合ASTM A709 GRADE 36/A36之規定。
2.鋼板焊接材料及方法須符合CNS 4689之規定。
3.鋼料組件、鋼板須經熱浸鍍鋅處理，鍍鋅量 500g/m² 以上並符合CNS 10007 之規定。

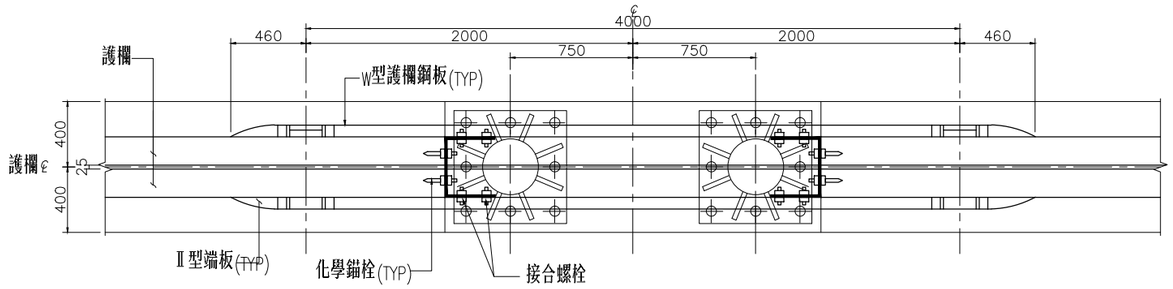

桿柱基礎處設置 W 型護欄鋼板平面圖

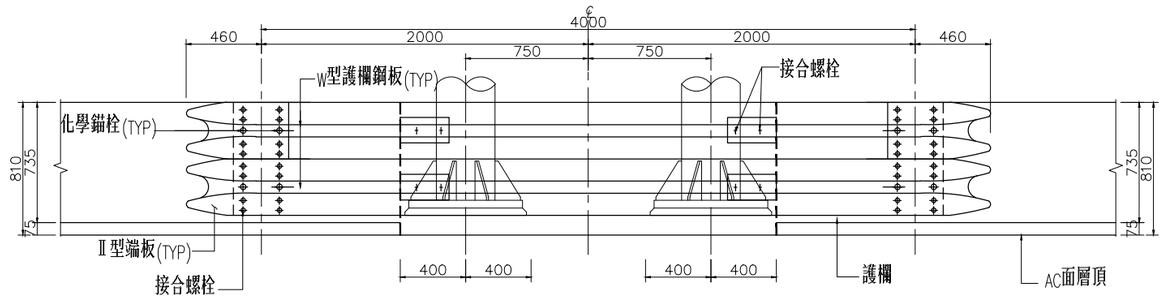

桿柱基礎處設置 W 型護欄鋼板斷面

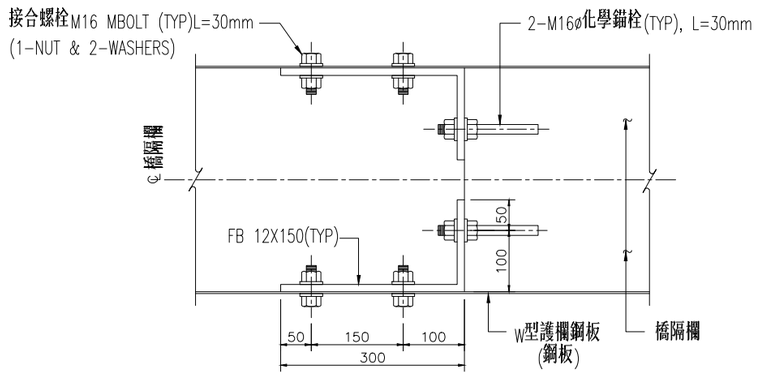

鋼片接合詳圖

附註:
1. 鋼構件尺寸除另有註明,均以 mm 為單位。
2. 結構鋼管材質須符合 CNS 4435 G3102 STK 490
3. 鍍鋅量為 500g/m² 以上並符合CNS 10007 之規定。
4. 標誌基座與混凝土護欄共構時皆不能造成護欄中斷，基座不得突出護欄表面。

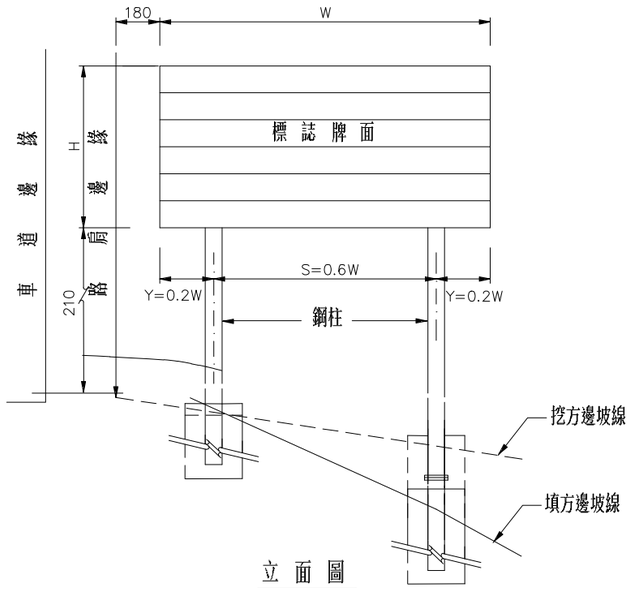

立面圖

擠型鋁標誌牌

NTS

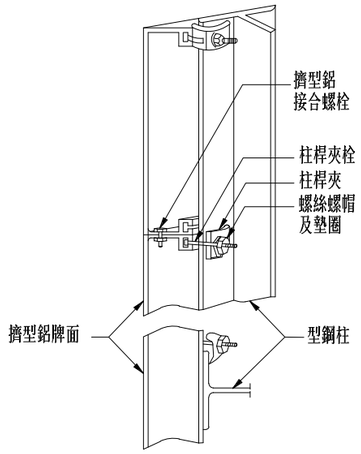

擠型鋁鈑接合

NTS

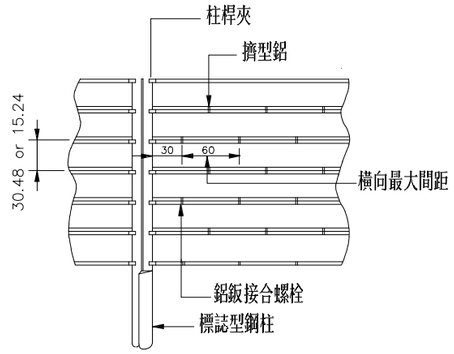

擠型鋁標誌牌面接合背剖視

NTS

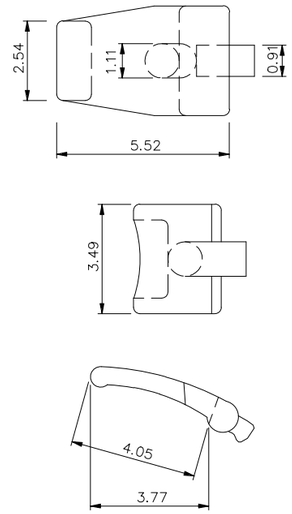

柱桿夾詳圖

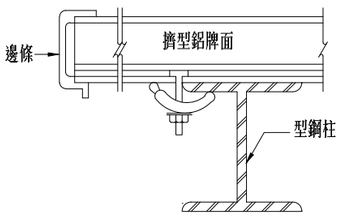

平面圖

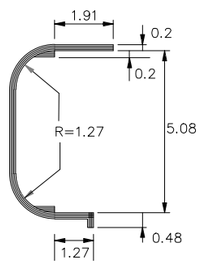

擠型鋁標誌牌邊條詳圖

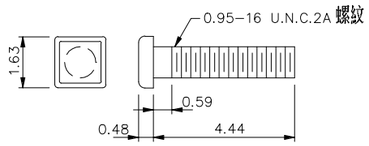

柱桿夾栓詳圖

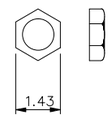

螺帽詳圖

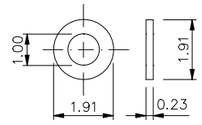

墊圈詳圖

柱桿夾栓詳圖

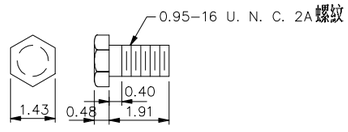

擠型鋁接合螺栓詳圖

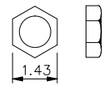

螺帽詳圖

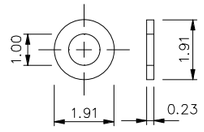

墊圈詳圖

擠型鋁接合螺栓詳圖

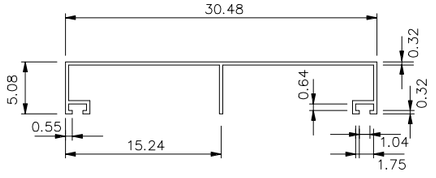

A 型擠型鋁

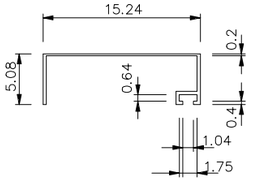

B型擠型鋁

擠型鋁詳圖

NTS

附註：

1. 除另有註明者外，所有尺寸皆以 cm 為單位。
2. 結構鋼管材質須符合 CNS 4435 G3102 STK 490。
3. 擠型鋁鈑標誌使用A型擠型鋁 (30.48cm) ，另畸零料得使用B型擠型鋁(15.24cm)。
4. 所有鋁材外露表面均需陽極處理。
5. 鍍鋅量為 500g/m² 以上並符合 CNS 10007 之規定。

交通部公路總局	圖號內容 擠型鋁標誌牌面	圖號 T–135	頁碼 035

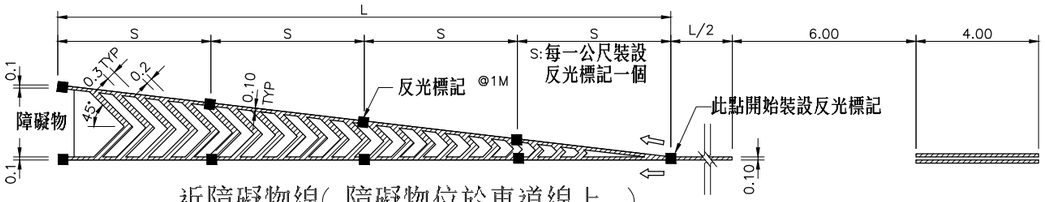

近障礙物線(障礙物位於車道線上)

NTS

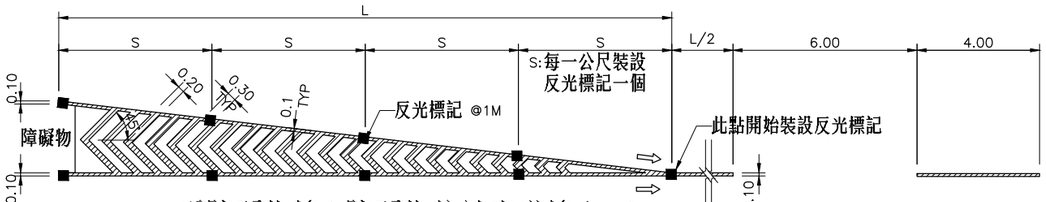

近障礙物線(障礙物位於車道線上)

NTS

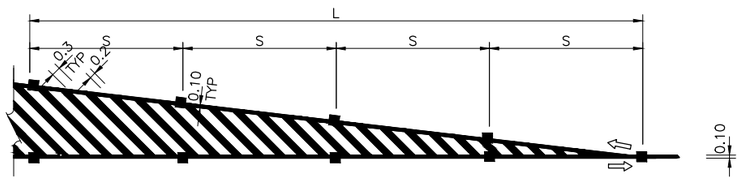

近障礙物線(障礙物位於分向線上)

NTS

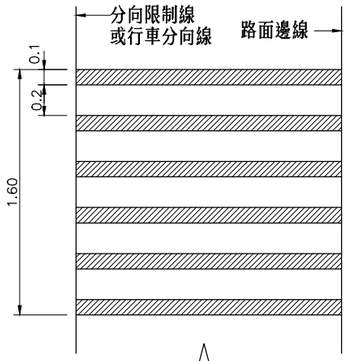

減速標線

NTS

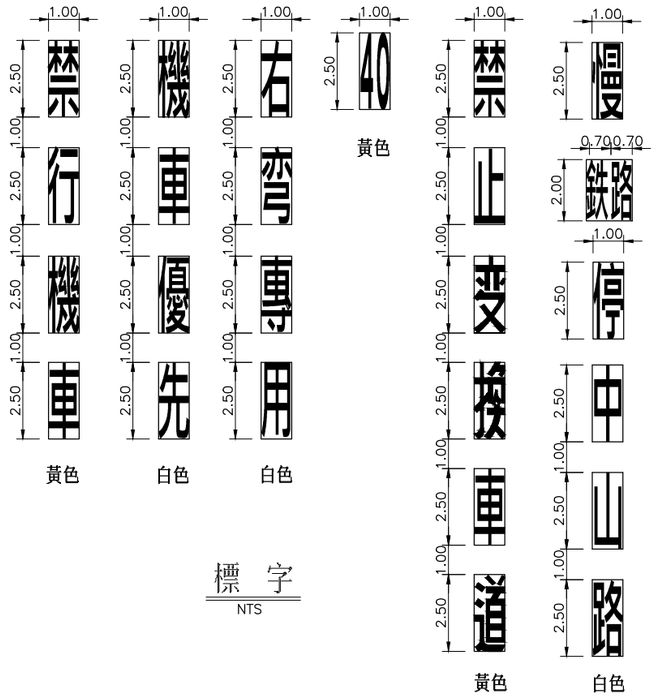

標 字

NTS

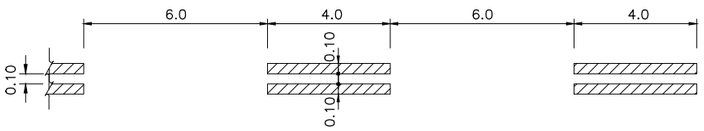

調 撥 車 道 線

NTS

圖例:

標線 白

黃

■ 反光路面標記

附註:

1. 本圖尺寸除註明者外 均以 m 為單位。
2. 路面標記及標線除另有註明者外 應依中華民國交通部、內政部最新共同頒布之「道路交通標誌標線號誌設置規則」規定內容辦理。
3. 分向限制線標記距中央分隔島以 50cm 為原則 ，最小值為 10cm 。
4. 機慢車行駛路段 ，快慢車道分隔線及路面邊線等均不得設置反光路面標記。

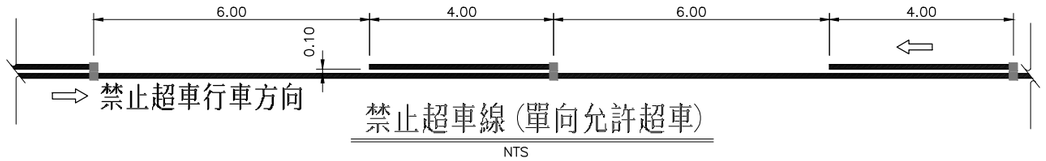

禁止超車線(單向允許超車)

NTS

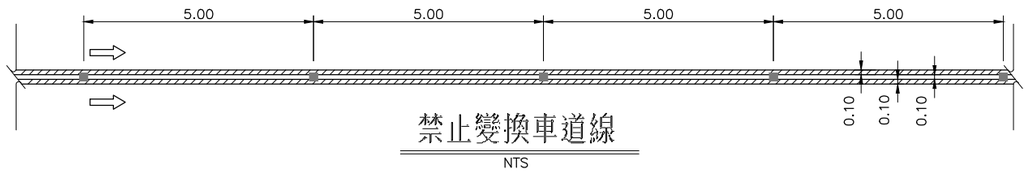

禁止變換車道線

NTS

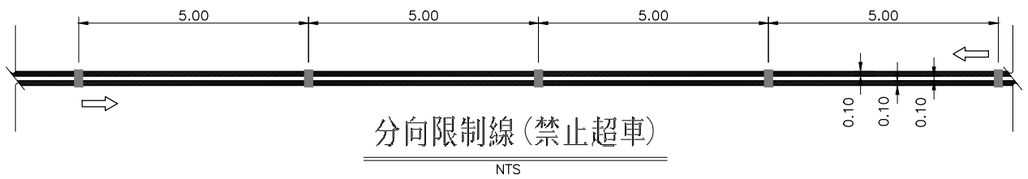

分向限制線(禁止超車)

NTS

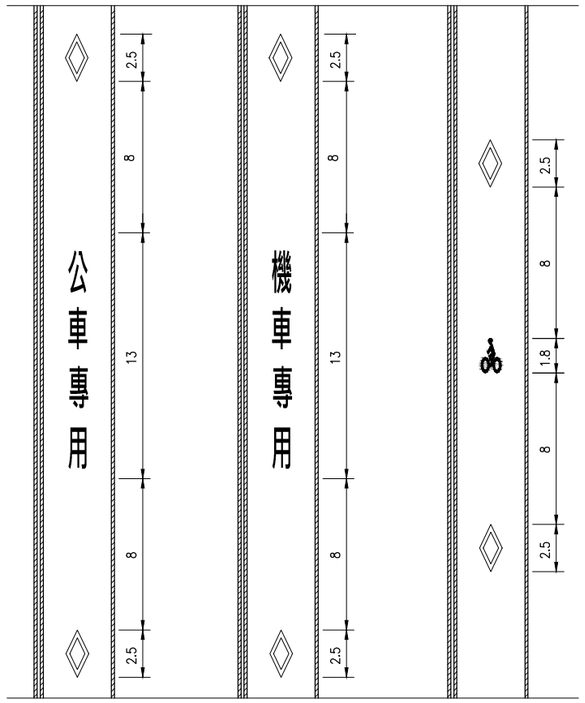

車種專用車道標線

NTS

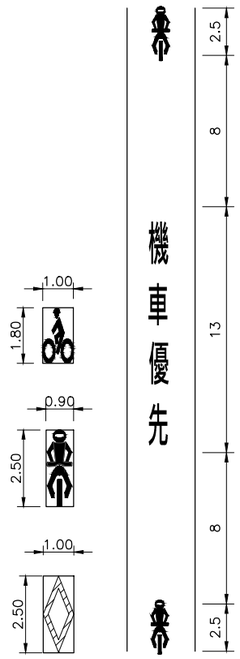

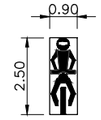

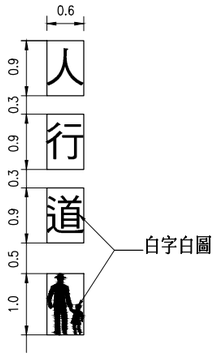

註：標字及圖案之間距，可依現場狀況作適當之調整。

人行道標線

NTS

機車優先車道線

NTS

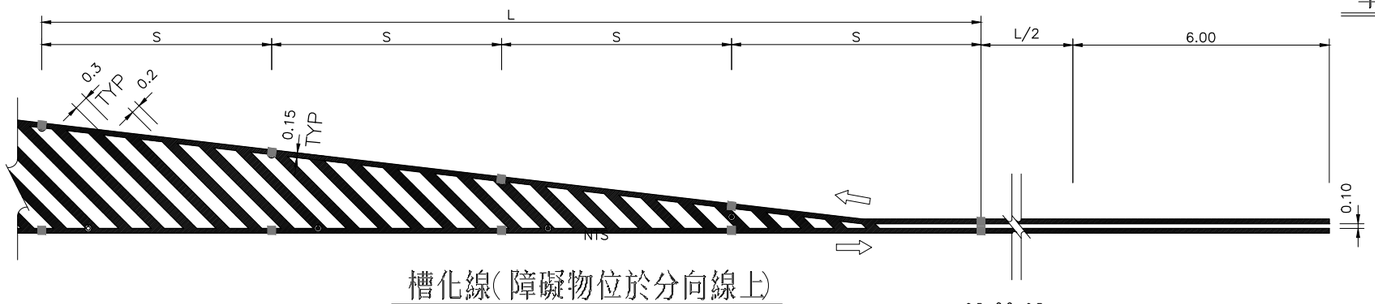

槽化線(障礙物位於分向線上)

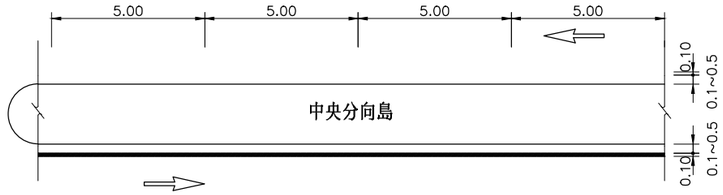

分向限制線(有中央分向島)

NTS

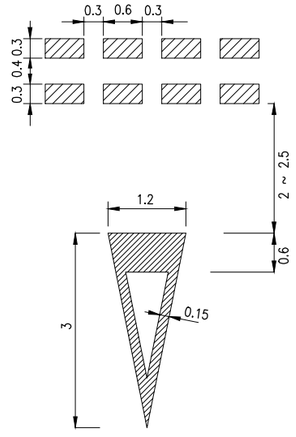

讓路線及讓路線圖案(白色標線)

NTS

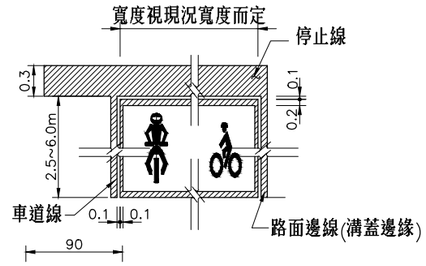

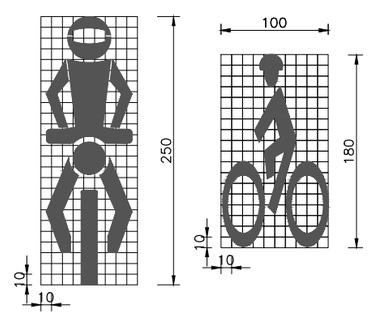

機慢車停等區線及路口停止線

NTS （大小依實際需要而定 ）

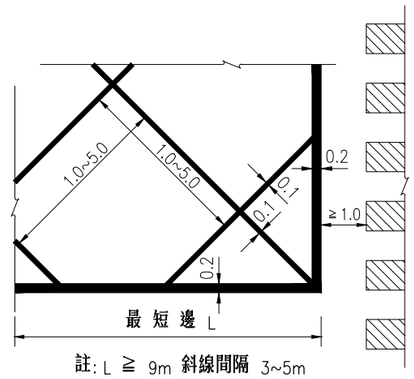

註: L ≧ 9m 斜線間隔 3~5m
6 ≦ L < 9m 斜線間隔 2m
L < 6m 斜線間隔 1m

網狀線

NTS

附註:

1. 本圖尺寸除註明者外，均以m為單位。
2. 路面標記及標線除另有註明者外，應依中華民國交通部、內政部最新共同頒布之「道路交通標誌標線號誌設置規則」規定內容辦理。
3. 機慢車行駛路段，快慢車道分隔線及路面邊線等均不得設置反光路面標記。

圖例:

標線 白

黃

反光路面標記

交通部公路總局	圖號內容	禁制標線設計標準圖例	圖號 T-202	頁碼 037

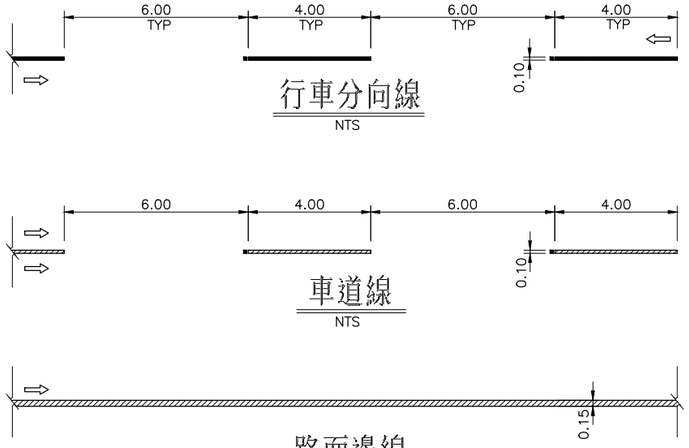

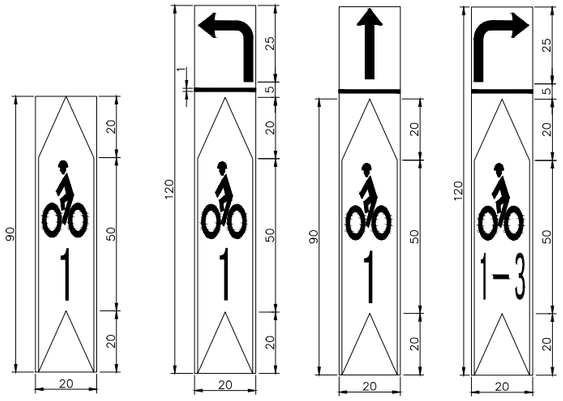

自行車路線指示線
NTS

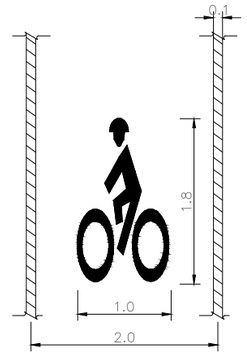

自行車穿越道線
NTS

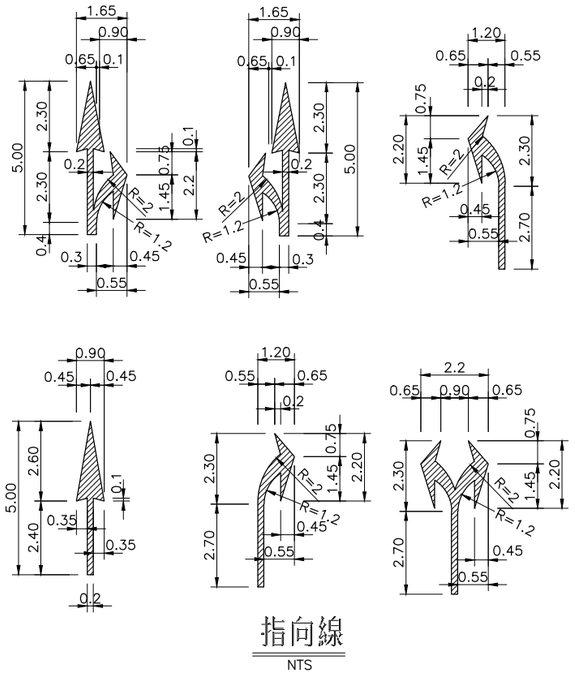

指向線
NTS

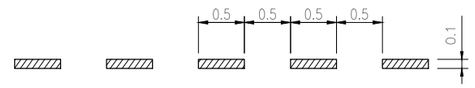

轉彎線
NTS

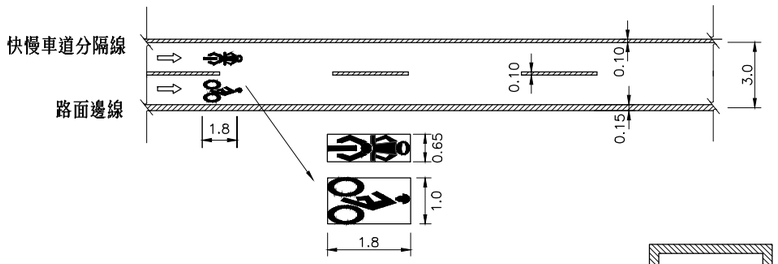

快慢車道分隔線
NTS

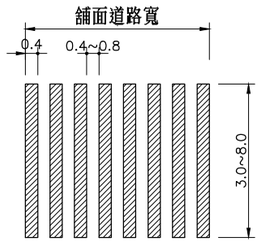

註：佈設間隔單車道0.4m，
雙車道(含)以上0.8m

行人穿越道
NTS

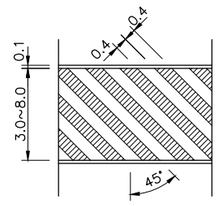

斑馬紋行人穿越道線
NTS

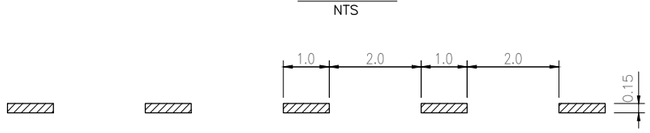

穿越虛線
NTS

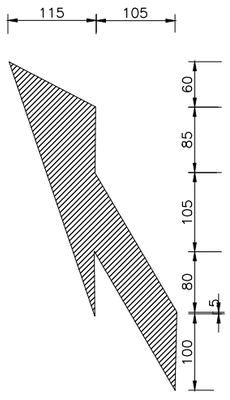

車道縮減標線
NTS

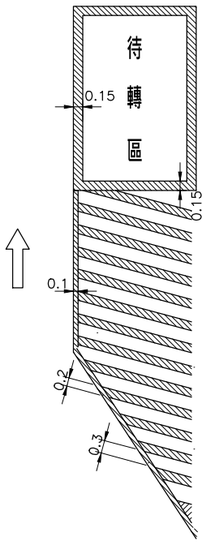

T字路口機慢車左（右）轉待轉區線
NTS
（大小依實際需要而定）

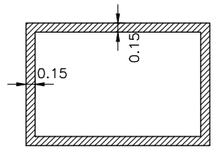

一般路口機慢車左（右）轉待轉區線
NTS
（大小依實際需要而定）

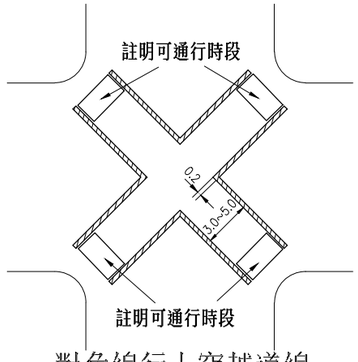

對角線行人穿越道線
NTS

圖例:

標線 白 黃

附註:

1. 本圖尺寸除註明者外，均以 m 為單位。
2. 路面標記及標線除另有註明者外，應依中華民國交通部、內政部最新共同頒布之「道路交通標誌標線號誌設置規則」規定內容辦理。
3. 標線寬度小於 40cm 不得用拼接處理，須一體成型。
4. 機慢車行駛路段，快慢車道分隔線及路面邊線等均不得設置反光路面標記。

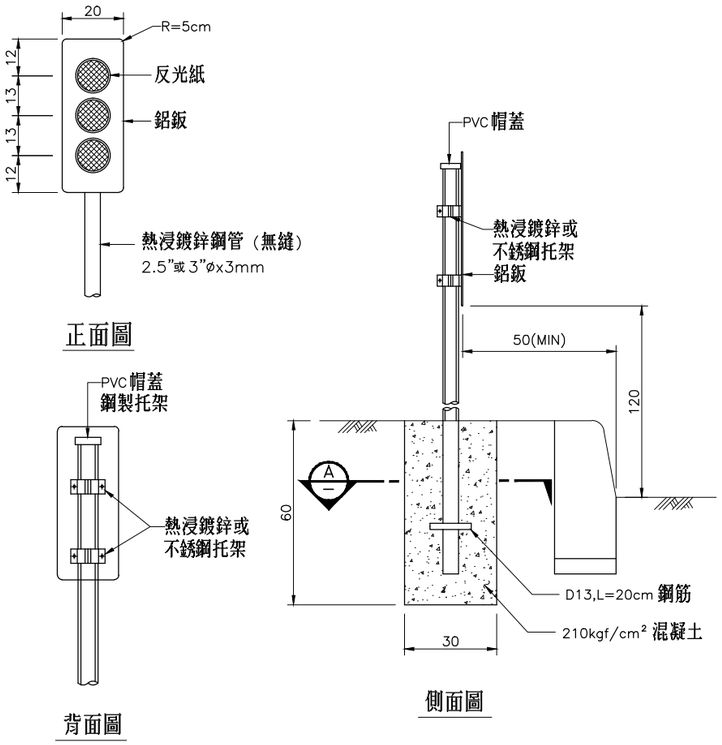

第一類危險標記

NTS

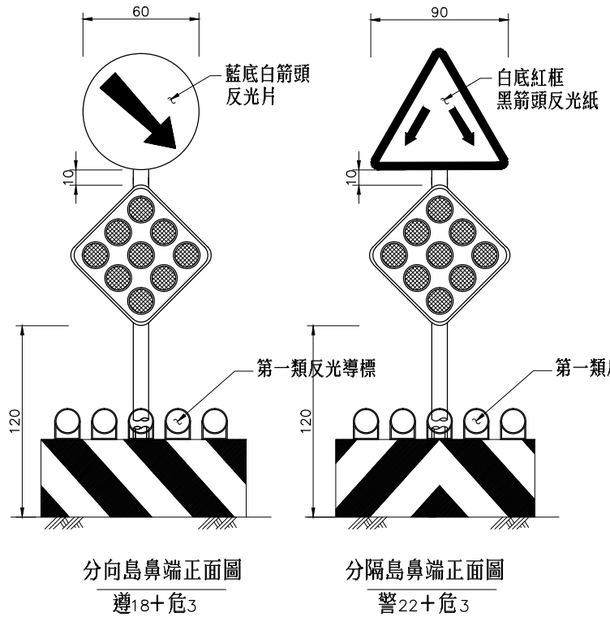

分向島鼻端正面圖

遵18+危3

分隔島鼻端正面圖

警22+危3

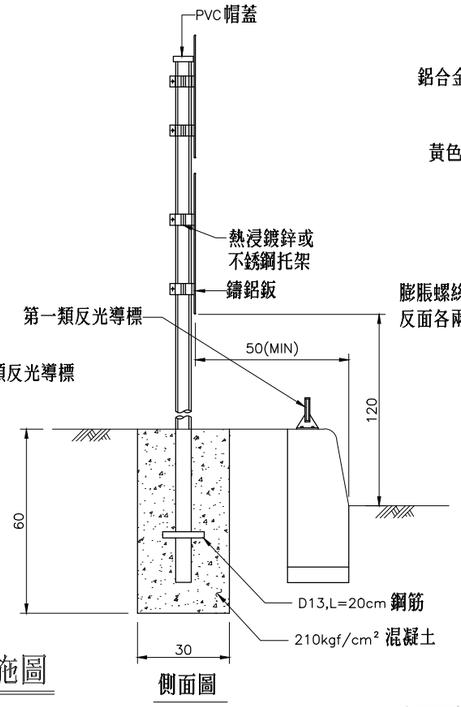

安全設施圖

NTS

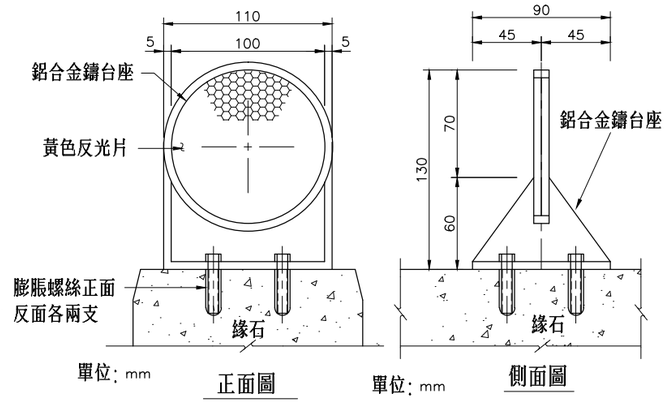

反光導標設置於島頭詳圖

NTS

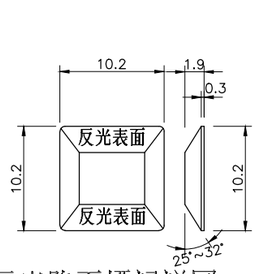

反光路面標記詳圖（一）

NTS

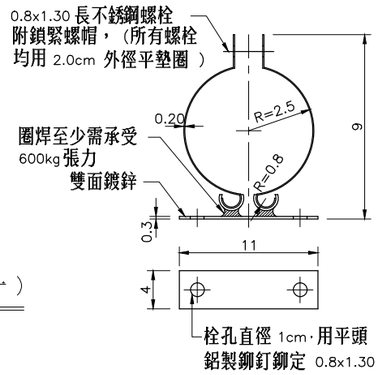

熱浸鍍鋅或不銹鋼鋼製托架詳圖

NTS

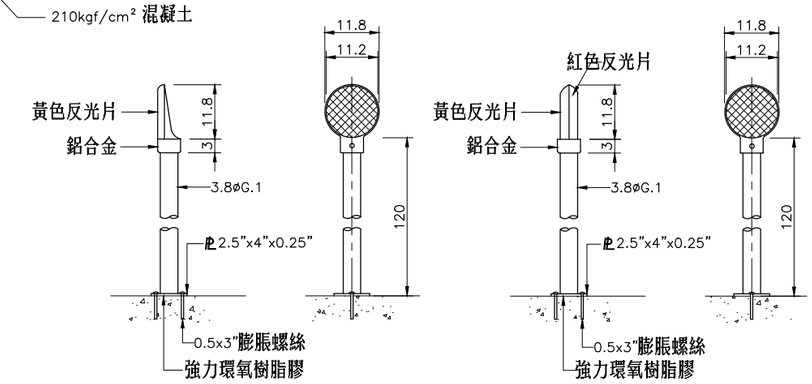

第一類反光導標

NTS

第二類反光導標

NTS

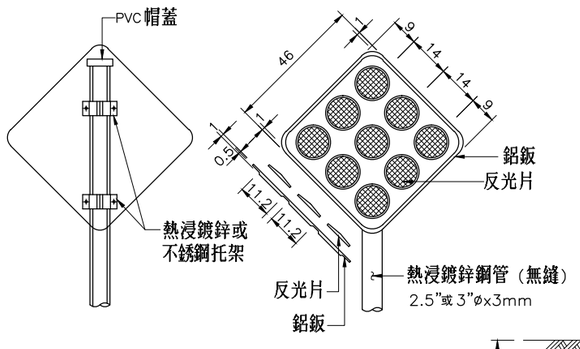

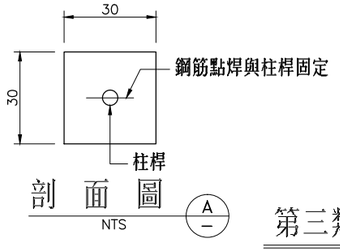

剖 面 圖

NTS

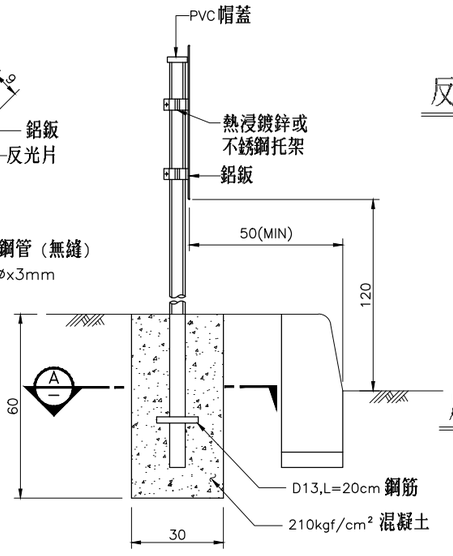

第三類危險標記

NTS

（固定式）

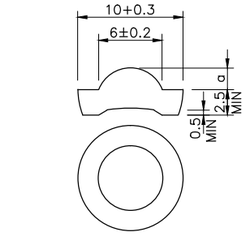

反光路面標記詳圖（二）

NTS

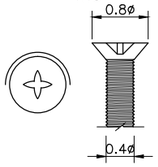

不銹鋼平頭螺絲詳圖

NTS

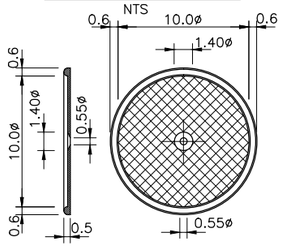

側面圖　正面圖

反光片詳圖

NTS

不銹鋼片 11.2cmø,t=0.3mm,
符合CNS4345 標準反光片 10.0cmø

附註：

1. 本圖尺寸除註明者外，均以 cm 為單位。
2. 危險標記之鑄鋁表面須為黑色。
3. 危險標記底板得使用 PE 板或鑄鋁板。
4. 反光導標片座採 SUS 304不銹鋼片，一體成型。
5. 反光片應符合CNS 4345標準，黏貼於導標鋁鈑底座。
6. 反光導標顏色依分類型式：
   第一、第三類為單面黃色，第二、第四類順向為黃色，逆向為紅色。
7. 反光導標設置高度，應高於車道路面1~1.3m，利用現有護欄設置者，高度不得低於 60cm。
8. 反光導標前不得有高莖之植生。
9. 導標橫向佈設位置應距路肩外緣 0.25m 以上，若遇有護欄則緊貼護欄外側佈設。
10. 第一、二類反光導標設於緣石槽化島及護欄頂端，其反光片至頂端高度為 10cm。
11. 反光路面標記設置必須黏合或錨碇堅實，頂面高在一般道路不得超過 2.5cm，
    在快速公路不得超過 1.9cm。
12. 反光路面標記顏色、設置方式應依交通部、內政部最新共同頒訂之
    「道路交通標誌標線號誌設置規則」第152 條規定內容辦理。
13. 所有鋼鐵製品應依 ASTM A123或 A153之規定予以鍍鋅，最小鍍鋅量為 500g/m²，
    並應符合 CNS 10007 之規定。

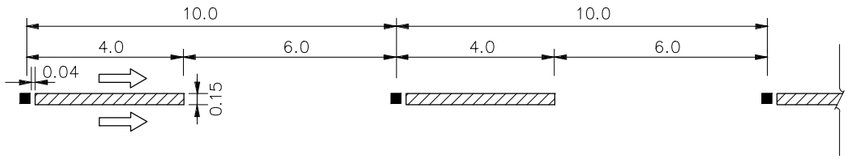

車道線
NTS

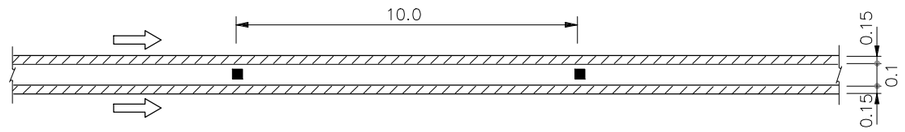

雙邊禁止變換車道線
NTS

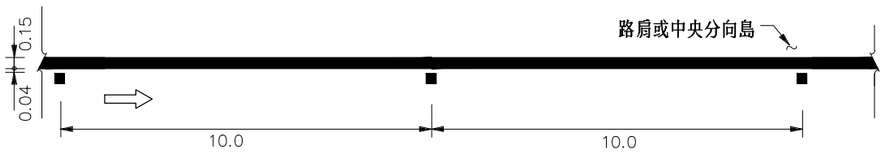

分向限制線(有分向島)
NTS

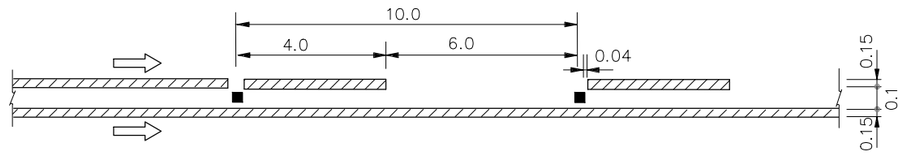

單邊禁止變換車道線
NTS

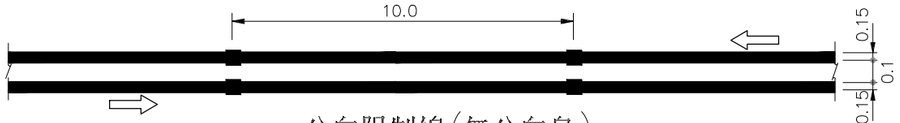

分向限制線(無分向島)
NTS

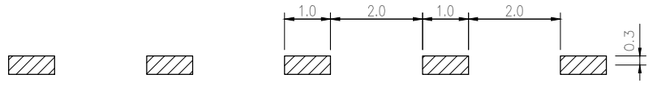

穿越虛線
NTS

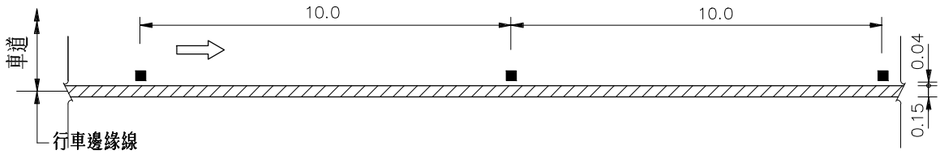

路面邊線
NTS

圖例:

標線
- 白
- 黃
- ■ 反光路面標記

附註:

1. 本圖尺寸除註明者外，均以 m 為單位。
2. 路面標記及標線除另有註明者外，應依中華民國交通部、內政部最新共同頒布之「道路交通標誌標線號誌設置規則」規定內容辦理。

交通部公路總局	圖號內容	快速公路標線設計標準圖例	圖號 T-205	頁碼 040

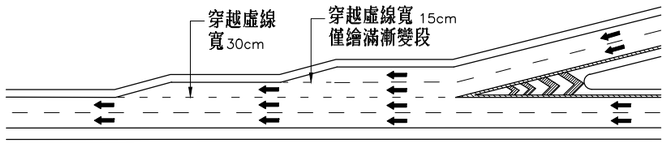

雙車道平行式進口

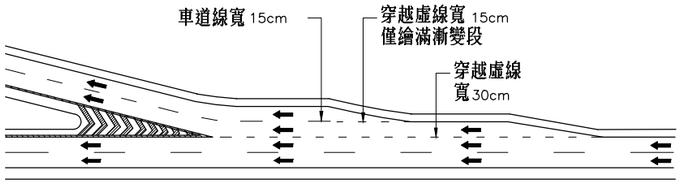

雙車道平行式出口

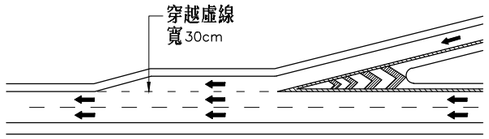

單車道平行式進口

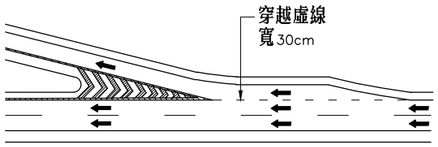

單車道平行式出口

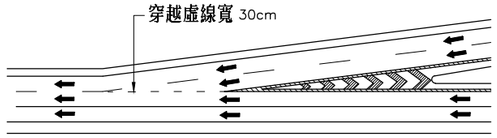

雙車道直接式進口

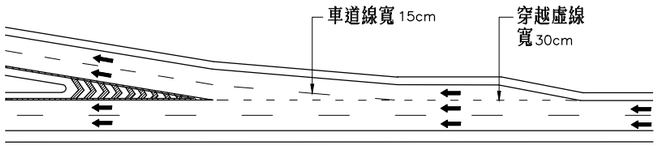

雙車道直接式出口

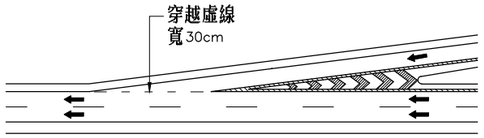

單車道直接式進口

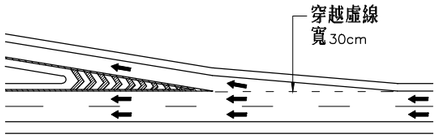

單車道直接式出口

主線進口穿越虛線

主線出口穿越虛線

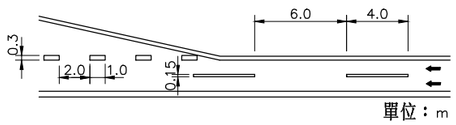

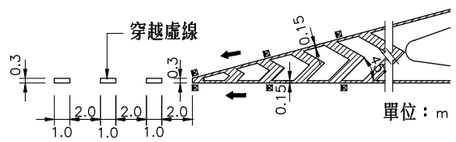

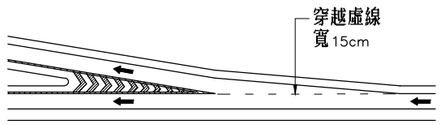

匝道分流處

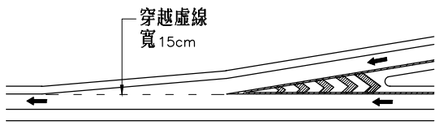

匝道匯流處

匝道分匯流穿越虛線

NTS

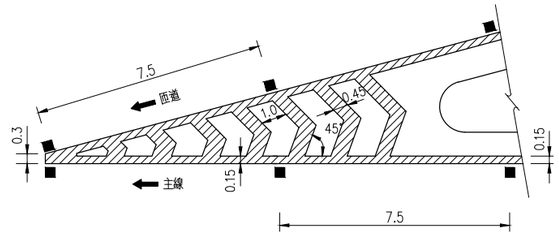

入口槽化線

NTS

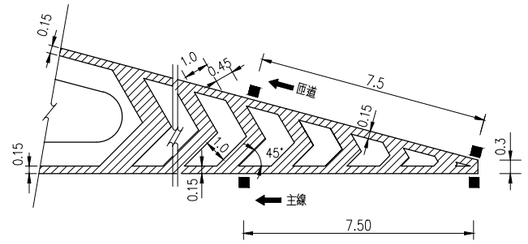

出口槽化線

NTS

圖例:

標線 白

■ 反光路面標記

附註：

1. 主線出口穿越虛線寬30cm，長 1m ，間隔 2m；另減速車道內之漸變段則採15cm寬之穿越虛線繪滿漸變段。
2. 主線出口之穿越虛線於漸變段起點開始標繪；不足標繪穿越虛線（ 1m 長）之距離時，則併在槽化線標繪。
3. 直接式出口之佈設方式與平行式出口相同。
4. 主線進口穿越虛線之標繪方式如下：
   (1)主線進口穿越虛線寬 30cm(雙車道直接式另採15cm寬），長 1m ，間隔 2m；另加速車道內之漸變段則採 15cm 寬之穿越虛線繪滿漸變段。
   (2)主線進口之穿越虛線於槽化鼻端開始先空 2m 之間隔，再標繪 1m 長之穿越虛線；不足標繪穿越虛線（ 1m 長）之距離時，則不標繪穿越虛線。
5. 「⬅」代表行車方向，不需於路面標繪。

交通部公路總局	圖號內容	快速公路出入口標線及標記設置圖	圖號 T-206	頁碼 041

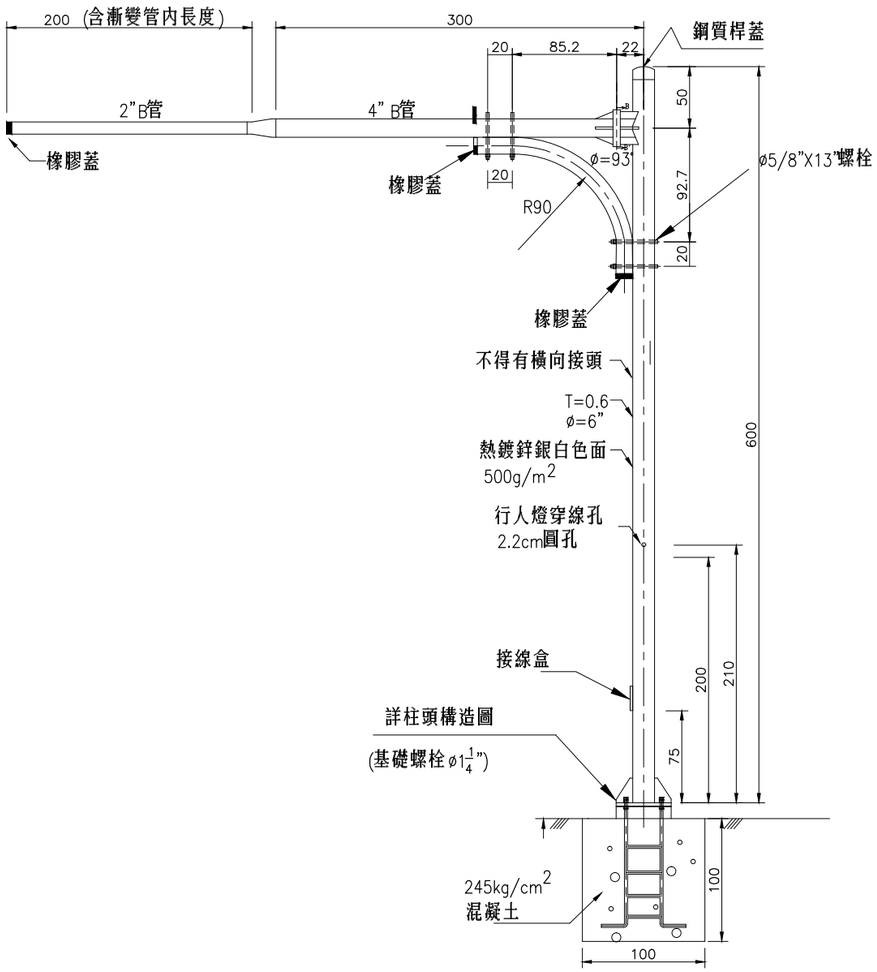

L型5公尺單懸臂式燈桿

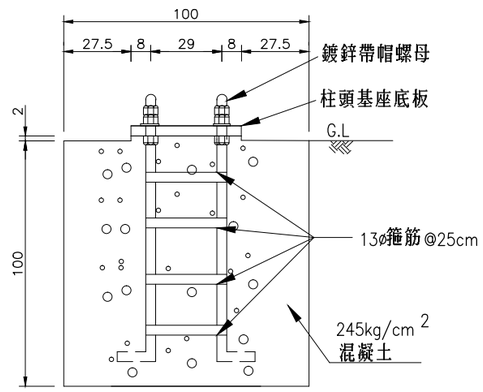

基礎詳圖

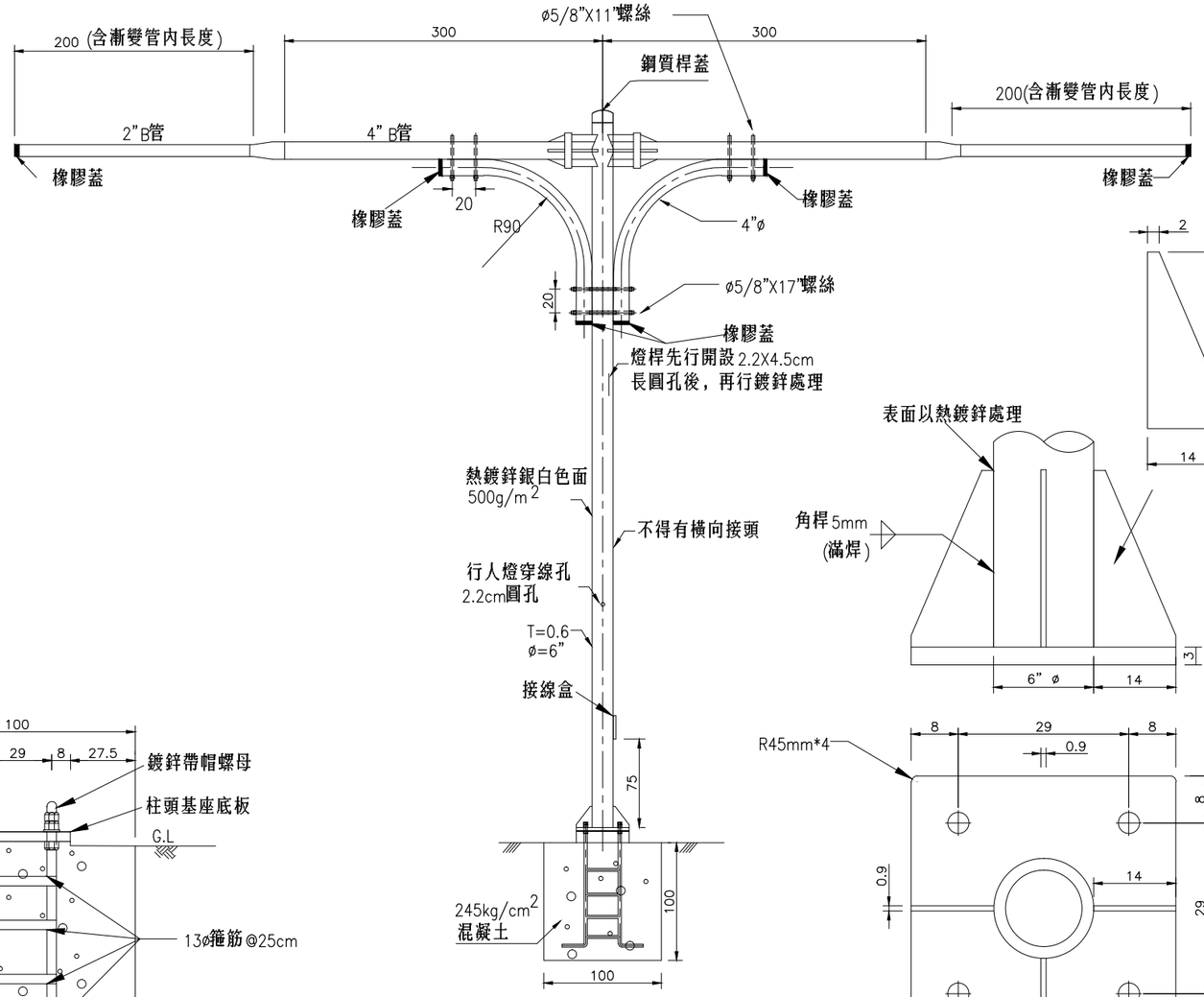

L型5公尺雙懸臂式燈桿

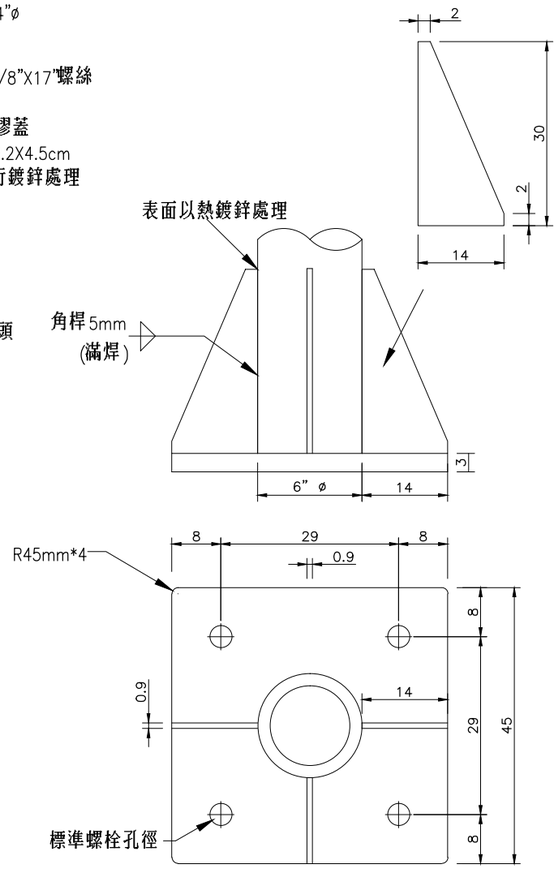

柱頭構造圖

備註：

1.燈箱底部應高出地面4.6公尺至5.6公尺。

2.柱頭底板下方需加裝一個螺帽並施築基座後，始安裝號誌桿；底板上方基礎螺絲加裝二個螺帽，其上方為鍍鋅帶帽螺母。

3.基座以模具施工，基礎與基座應同時施作完成，基礎內PVC管突出基礎面5公分。

4.基礎挖掘倘遇有障礙物，經工地工程司認定許可，其長、寬、深可以調整，惟其體積不得低於0.81立方公尺。

5.接地電阻50Ω以下。

6.懸臂橫桿與直桿角度為93度（即上仰3度）。

7.接線以熱鍍鋅處理。接線盒桿孔位置需配合號誌桿設置地點開設於內彎側，孔蓋加橡膠墊片，以螺絲鎖緊。

8.全部採用A325鍍鋅螺栓。

9.基礎完成後，週邊鋪面復舊需與週邊人行道鋪面材質一致。

10.未註明單位者，以公分為準，誤差±3%。

11.鋼管材質應符合ASTM-A53規範，表面鍍鋅應達500g/m2。

12.號誌基座完成後，在未豎立號誌桿前，需設置交通錐。

交通部公路總局	圖號內容	L型懸臂式號誌桿詳圖（一）	圖號	T-301	頁碼	042

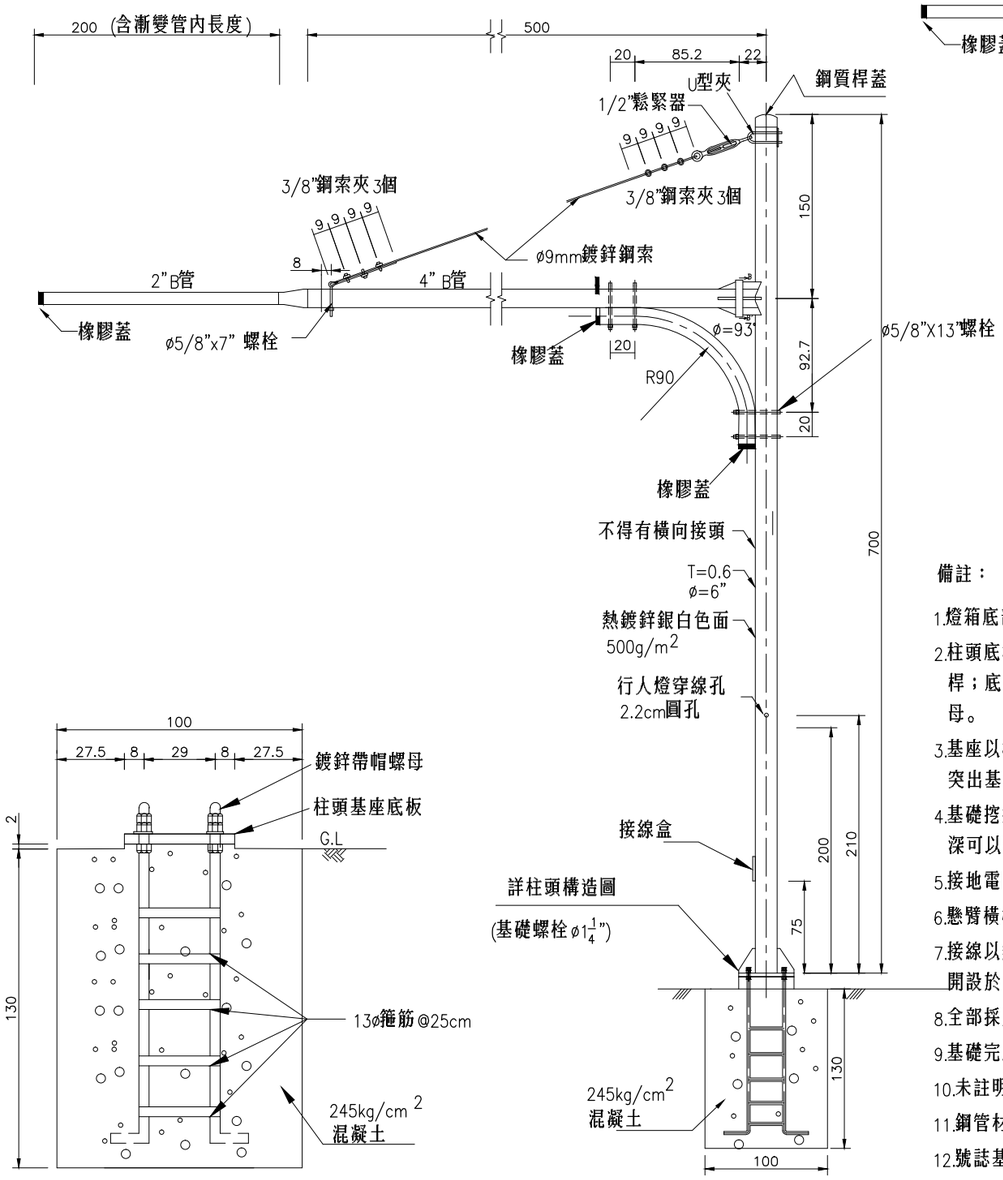

L型7公尺單懸臂式燈桿

基礎詳圖

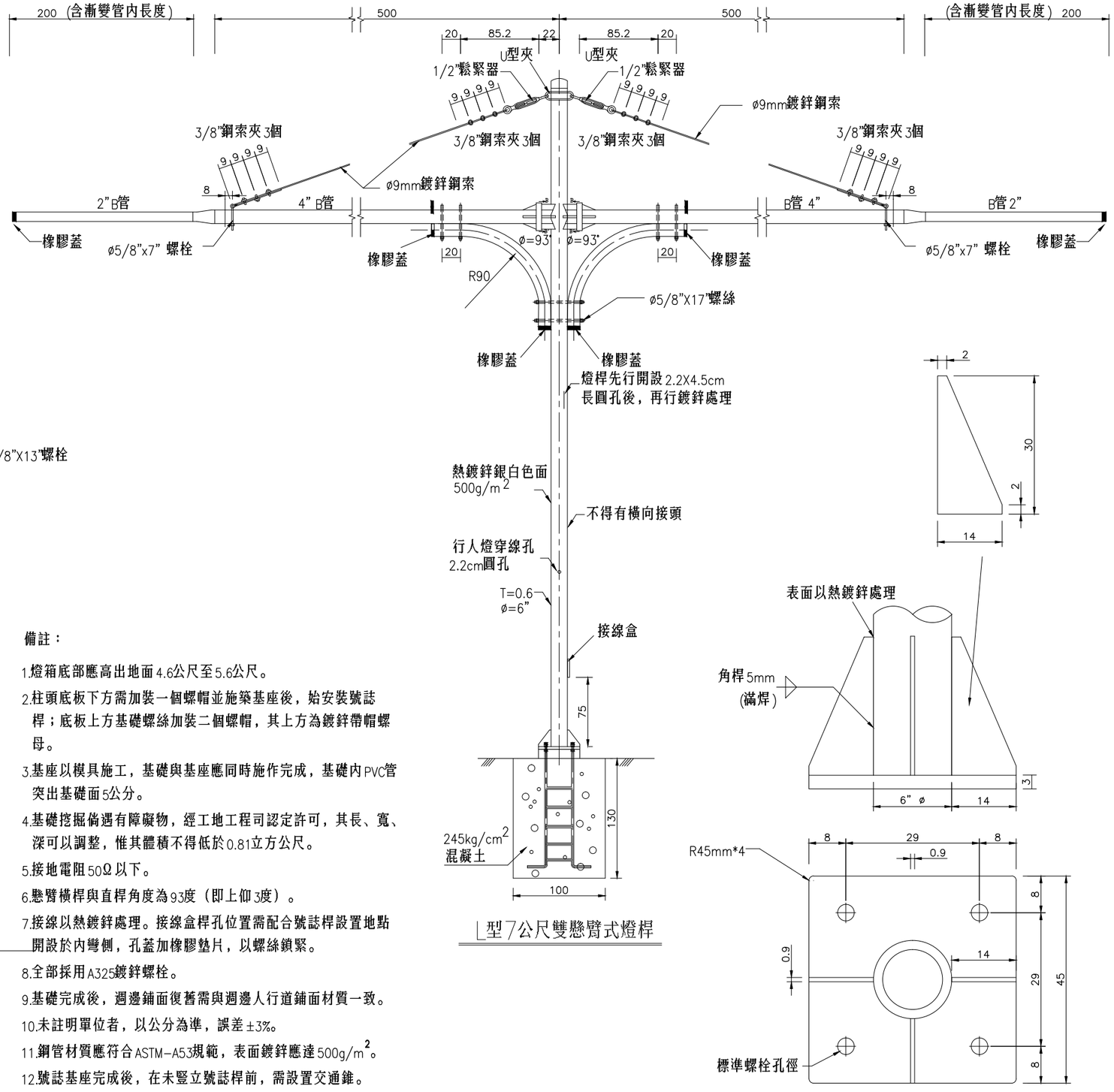

L型7公尺雙懸臂式燈桿

柱頭構造圖

備註：

1.燈箱底部應高出地面4.6公尺至5.6公尺。
2.柱頭底板下方需加裝一個螺帽並施築基座後，始安裝號誌桿；底板上方基礎螺絲加裝二個螺帽，其上方為鍍鋅帶帽螺母。
3.基座以模具施工，基礎與基座應同時施作完成，基礎內PVC管突出基礎面5公分。
4.基礎挖掘倘遇有障礙物，經工地工程司認定許可，其長、寬、深可以調整，惟其體積不得低於0.81立方公尺。
5.接地電阻50Ω以下。
6.懸臂橫桿與直桿角度為93度（即上仰3度）。
7.接線以熱鍍鋅處理。接線盒桿孔位置需配合號誌桿設置地點開設於內彎側，孔蓋加橡膠墊片，以螺絲鎖緊。
8.全部採用A325鍍鋅螺栓。
9.基礎完成後，週邊鋪面復舊需與週邊人行道鋪面材質一致。
10.未註明單位者，以公分為準，誤差±3%。
11.鋼管材質應符合ASTM-A53規範，表面鍍鋅應達500g/m²。
12.號誌基座完成後，在未豎立號誌桿前，需設置交通錐。

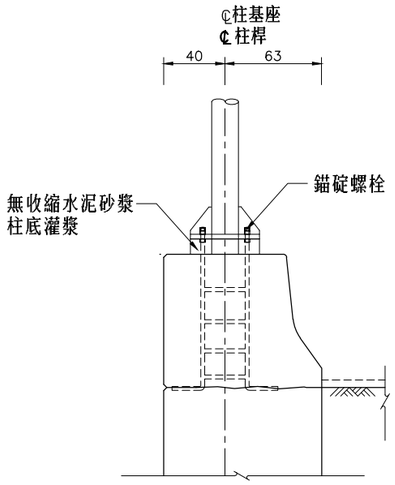

號誌與路側護欄共構

NTS　單位：cm

註:
1.共構基礎鄰行車方向之護欄型式應與前後路段一致
2.基礎之結構、配筋、錨碇螺栓應依現地狀況計算設計

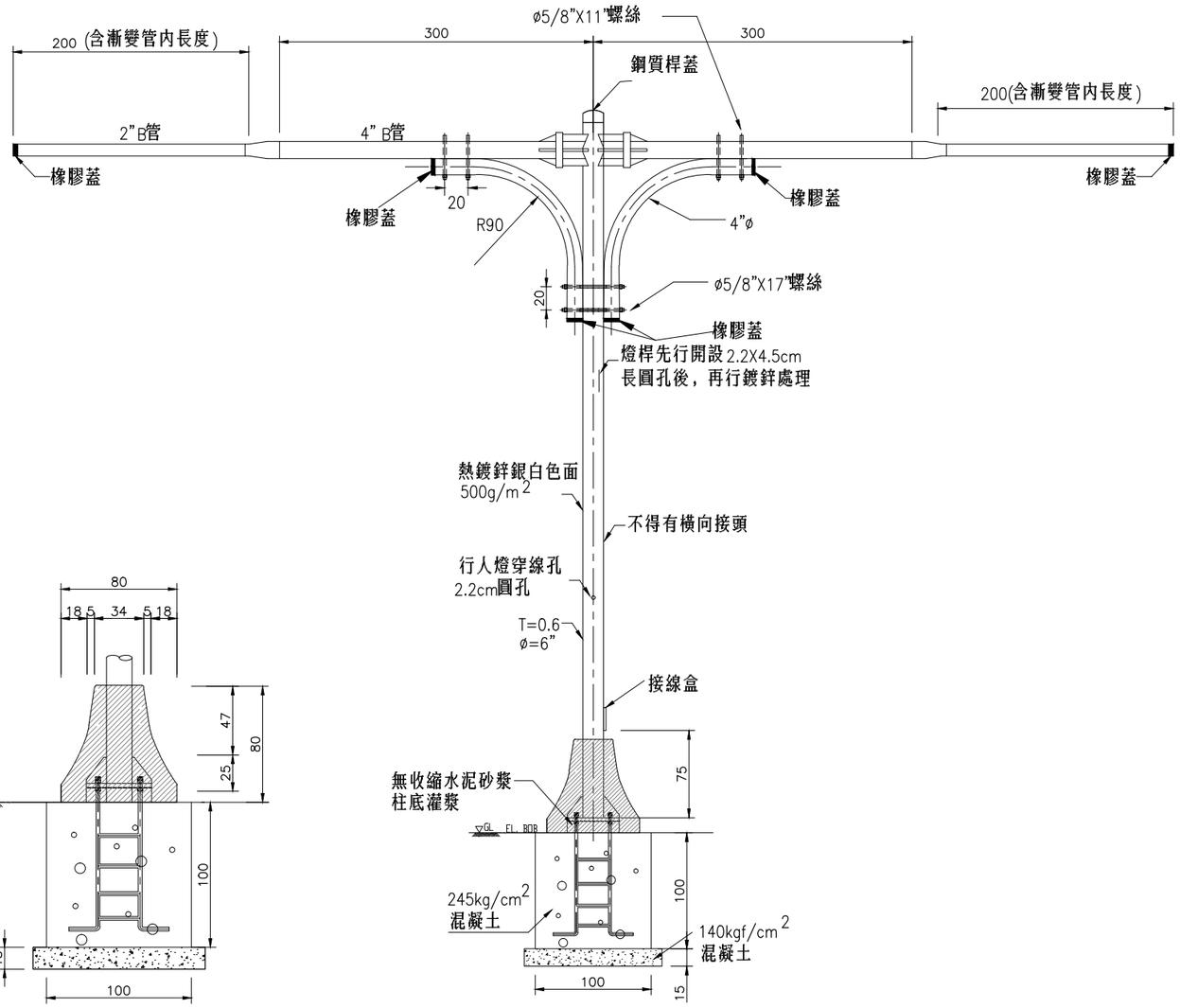

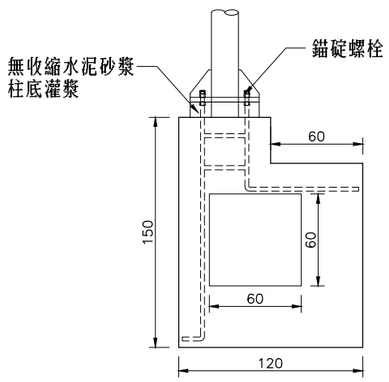

號誌與水溝蓋共構

NTS　單位：cm

註:基礎之結構、配筋、錨碇螺栓應依現地狀況計算設計

號誌與中央護欄共構基礎

NTS　單位：cm

L型5公尺雙懸臂式號誌與中央護欄共構

NTS　單位：cm

註:陰影部份混凝土待號誌設施安裝完成後再澆築

交通部公路總局	圖號內容	號誌與護欄共構詳圖	圖號	T-303	頁碼	044

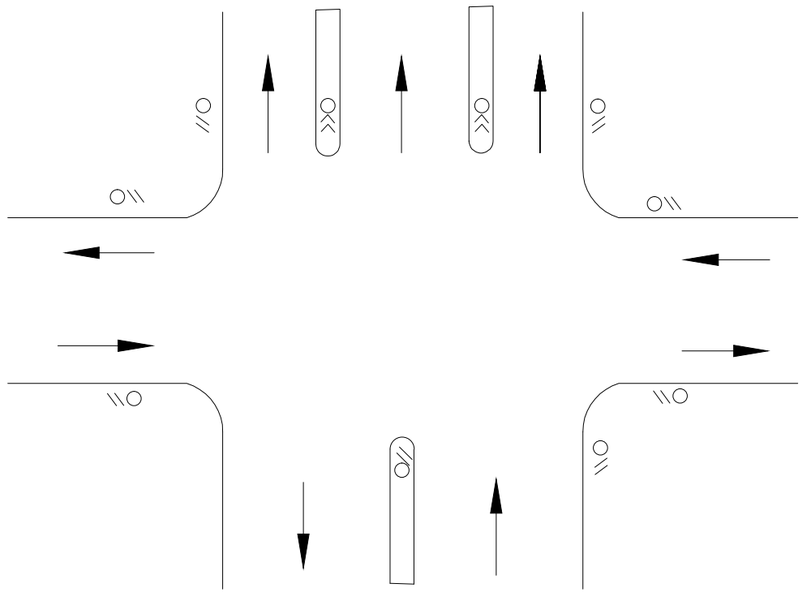

代碼			
反光紙樣式	15(10) 100	15(10) 100	15(10) 100

桿件黏貼反光紙圖

備註：

1.反光紙採黃黑斜紋第9或11型反光紙，黃黑斜紋間距十公分與底緣呈45度斜角。

2.安裝前需先將柱桿表面清除乾淨後，再將反光紙自柱頭底板 上緣60公分處平整貼於柱桿上，反光紙斜紋方向依行車方向由上而下斜向道路中心，黏貼方式可參考左圖所示。

3.設置於中央或快慢分隔島、槽化島上號誌桿其反光紙寬度 為15公分，設置於人行道或道路旁之行人號誌桿反光紙寬度為10公分；反光紙長度均為100公分。

4.監造工程司依號誌桿所在位置，可依車輛可能撞擊方向黏貼，或增加反光紙數量。

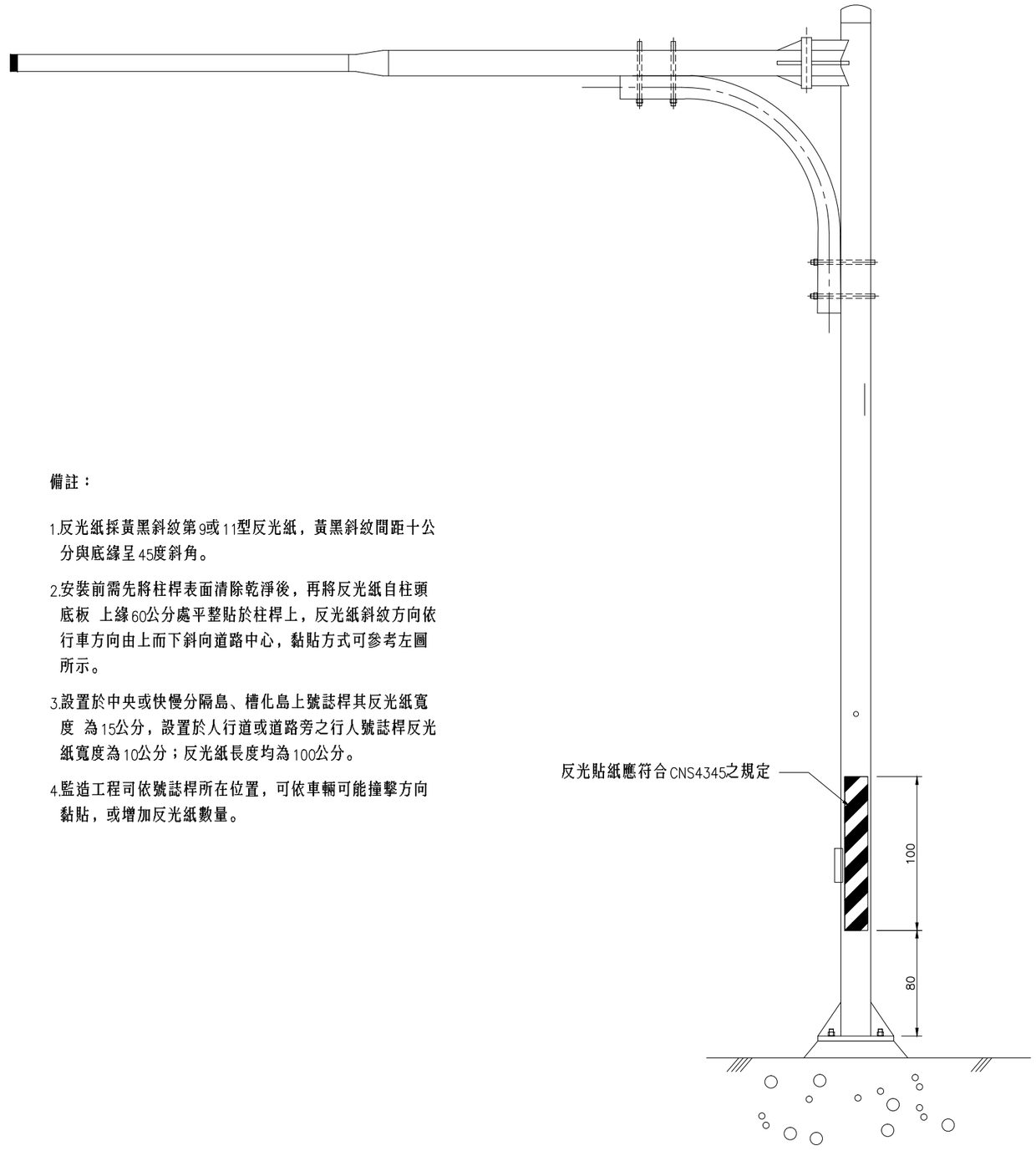

單位：CM，誤差：±3%

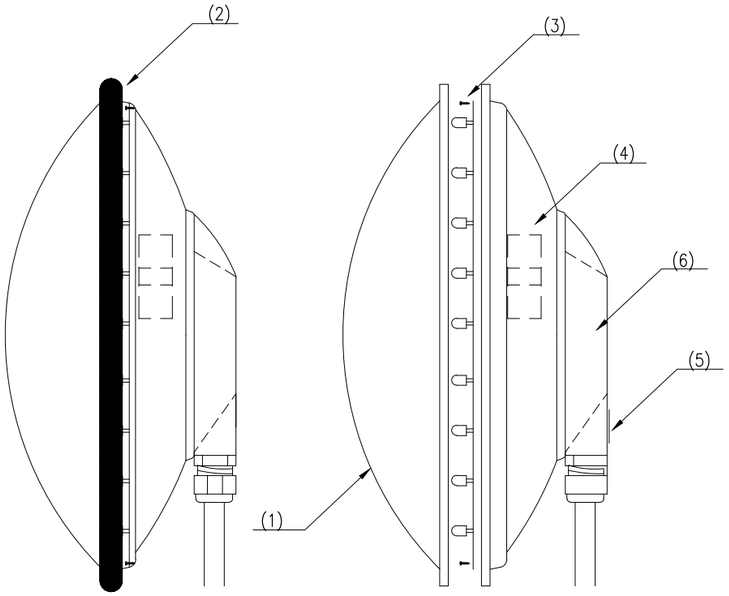

(1)透明前罩蓋	(4)電源供應器
(2)橡膠墊圈	(5)電源輸入端
(3)LED陣列板	(6)後燈座

(本規格圖說除特別規定外，單位為公釐，公差 ± 5‰)

LED號誌燈箱示意圖、平面、剖面圖

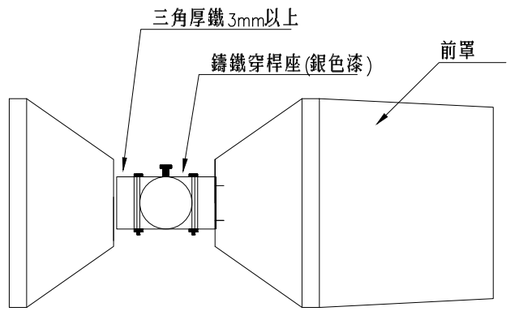

行車燈箱側面構造(圓筒型)

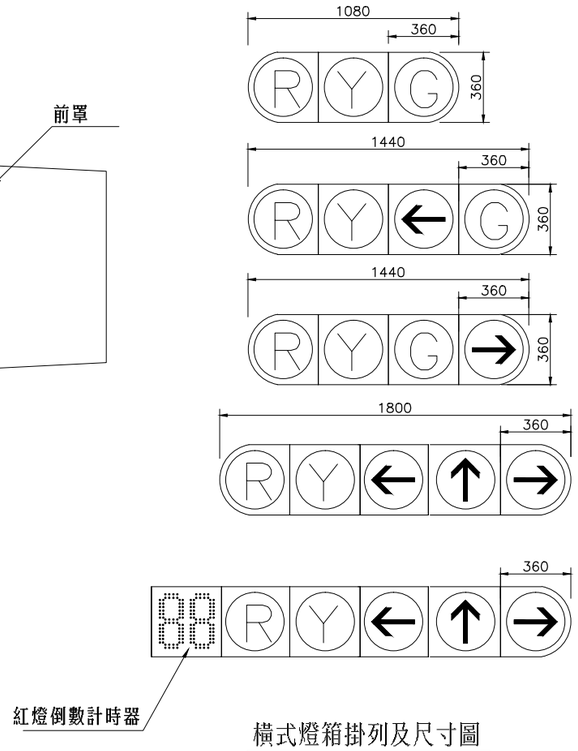

橫式燈箱掛列及尺寸圖

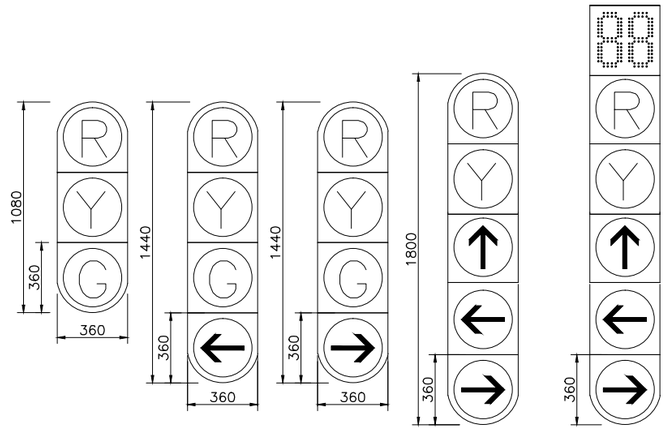

直式燈箱掛列及尺寸圖

接線方式

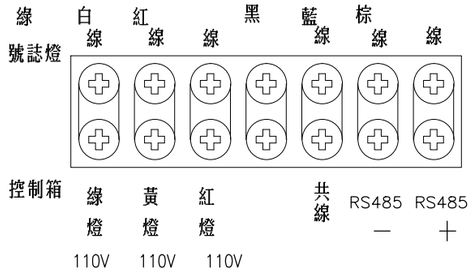

說明：1.除標示事項及尺寸外,其餘皆為示意參考。
2.公差為±3% unit:mm

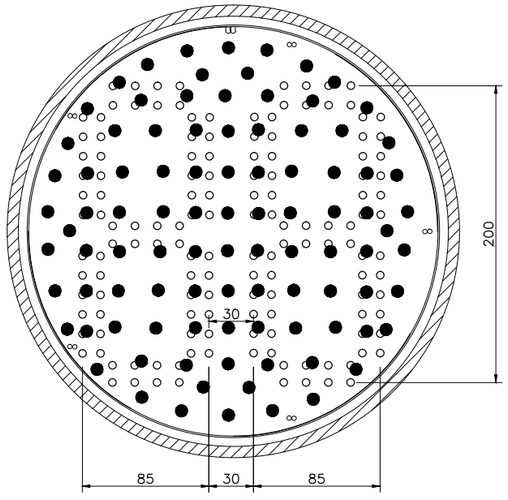

黃燈 LED燈面（正視圖）

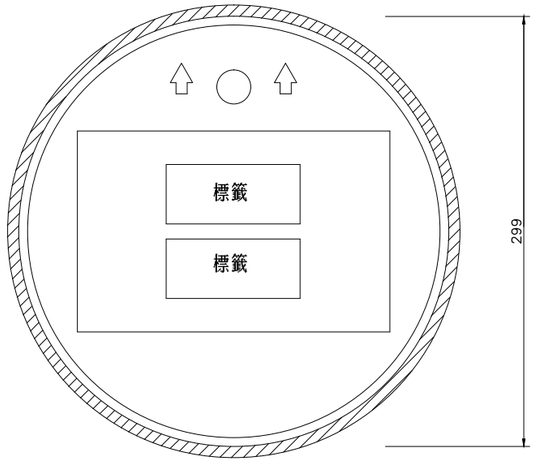

黃燈 LED燈面（背面視圖）

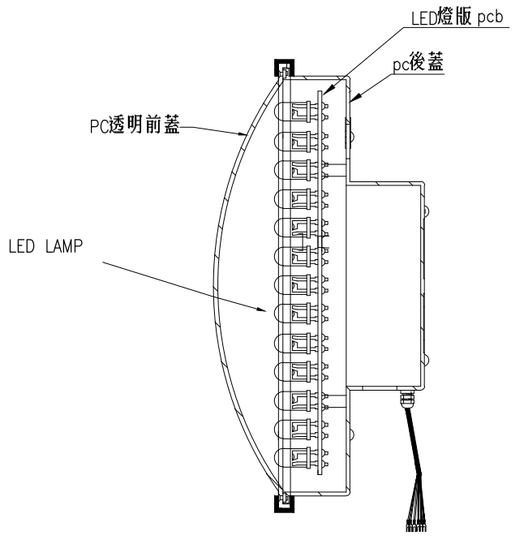

LED燈面（側視圖）

行車黃燈兼具倒數計時器規範

材料規格

一、LED顯示器單元

1.行車管制號誌應符合CNS14546之規定。

2.透明前罩為無色透明pc材質,抗UV(太陽紫外線之曝曬)

二、LED模組規格

1.燈面模組本身須符合防塵防水CNS14165 IP54之規定
(得視當地天候及環境條件提升，產品須有測試單位測試報告可供證明)

2.行車黃燈各點光強度分布須高於國家標準規格

三、LED模組功能

1.倒數計秒顯示器可與原交通號誌控制器完全配合

2.除倒數計時功能外,並保有原來黃燈功能,可使原有綠,黃,紅燈正常顯示,
但提供額外紅綠燈剩餘秒數功能

交通部公路總局	圖號內容	行車管制號誌詳圖	圖號	T-305	頁碼	046

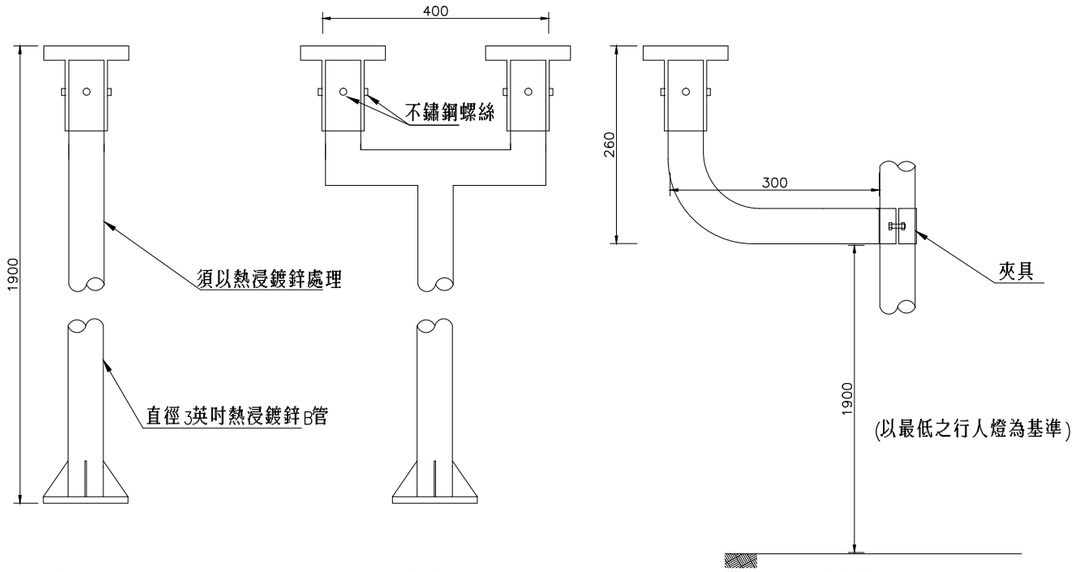

柱立式　　雙向式　　附掛式

桿件詳圖

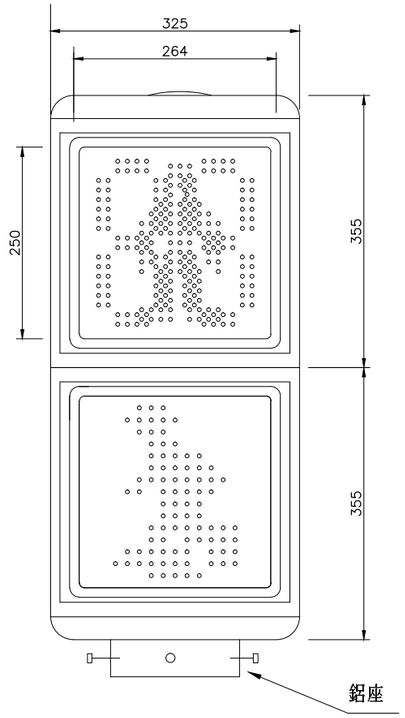

行人LED燈面圖

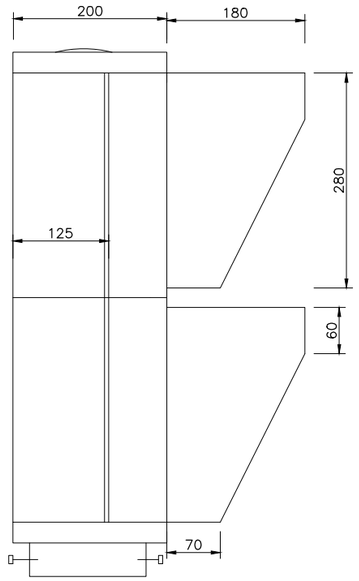

行人燈箱圖

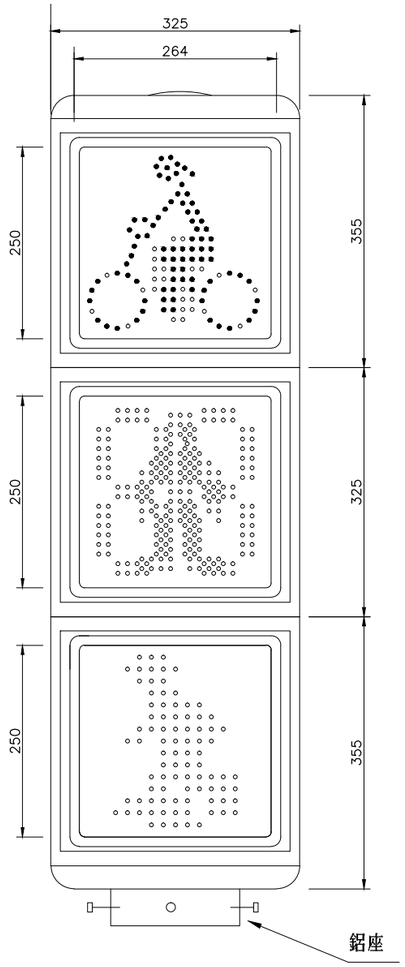

加裝自行車號誌燈面圖

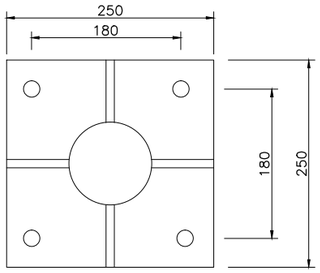

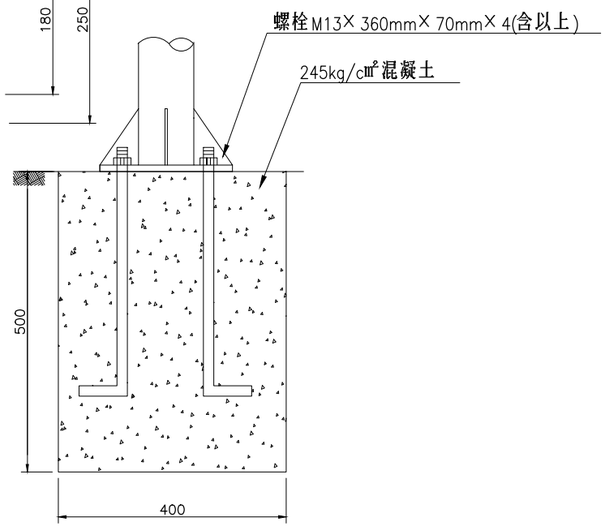

基座底板詳圖

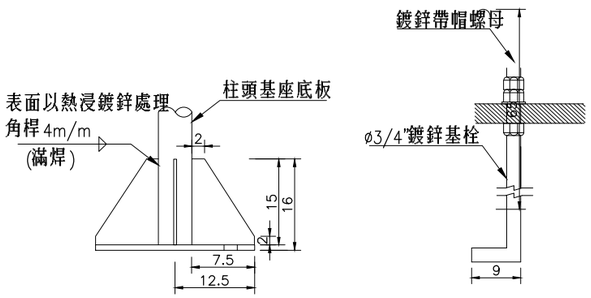

基座螺絲詳圖

附註:桿件及基座底板尺寸可視實際需求調整，範圍以10%為度。

LED行人倒數動態號誌燈箱規格

1.行人燈頭由罩簷、鏡面、燈箱、LED燈泡、燈座、LED電路板組成，產品應符合CNS14546標準，且防塵防水等級為IP54以上。
2.材質為鋁合金(ADC-12)，深綠色，厚度2.5公釐以上。
3.其燈面大小為尺寸25cm×25cm。
4.行人燈箱之內、外固結螺絲一律採不銹鋼螺絲(#304)。
5.行人燈箱應與燈桿緊密固定。燈箱保固1年、在正常情形使用下不龜裂破損。
6.信號分成"人型動態圖樣"和"倒數計秒"二部份，人型紅燈與倒數計秒數字黃燈須放置同一電路板上。
7.倒數顯示器接受來自路口號誌控制即時命令，來驅動"紅色及綠色人型"和"倒數計秒"之LED，惟手動，開機全紅或閃光時秒數不顯示。
8.行人號誌燈須具備連線功能模式、經由一組(含以上)通訊埠直接連結控制器接受命令執行燈號運作。
(本規格圖說除特別規定外,單位為公釐,公差+5%。)

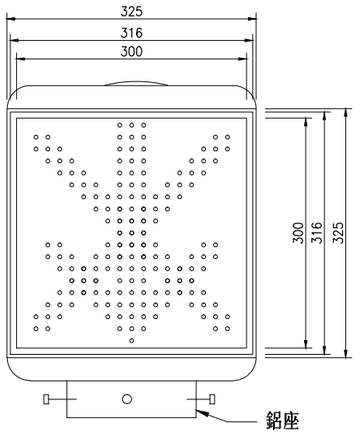

LED車道管制號誌燈面圖

單位:mm

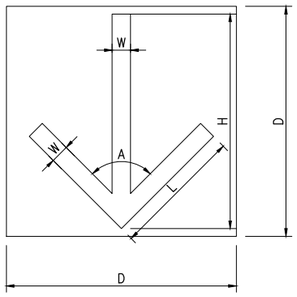

項目	標準型	放大型
H	280	600
L	170	400
W	24	50
A	90°	90°
D	300	650

箭頭綠燈尺寸

單位:mm

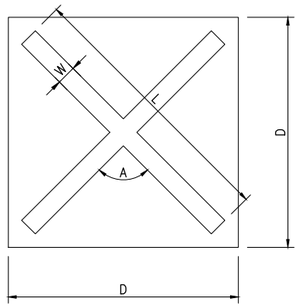

項目	標準型	放大型
L	350	750
W	25	50
A	90°	90°
D	300	650

叉型紅燈尺寸

單位:mm

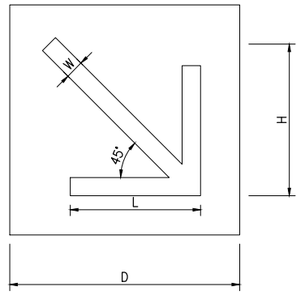

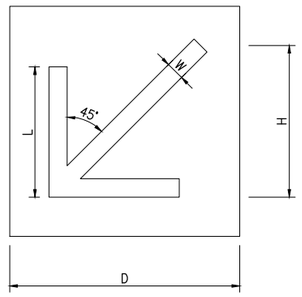

項目	標準型	放大型
H	240~280	510~610
L	120~170	260~370
W	24	50
D	300	650

對角線向左下或右下箭頭黃燈尺寸

單位:mm

附註:

1.車道管制號誌產品規格，應符合CNS14546標準，且防塵防水等級為IP54以上。

2.快速公路採放大型，一般公路採標準型為原則。

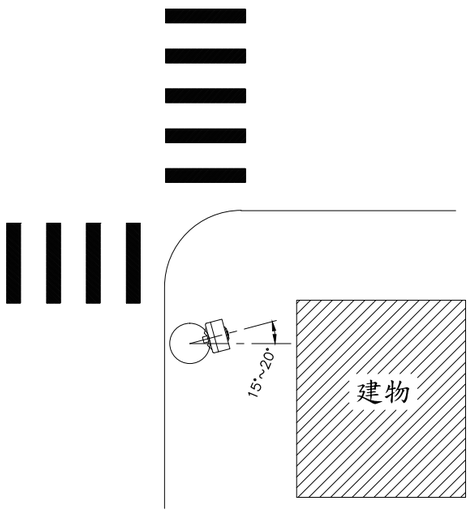

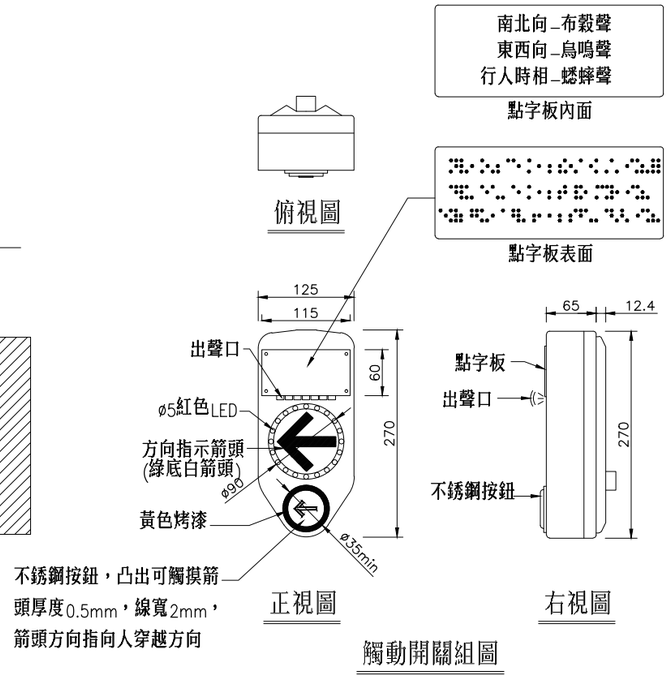

觸動開關組圖

註:

1.除點字板，方向指示箭頭及不銹鋼按鈕外，觸動開關組外殼材質為ADC-12鋁合金，壓鑄後之成品不得有氣孔及裂痕，去除尖角毛頭，烤漆至深綠色(6號色卡)，抗紫外線處理。

2.方向指示箭頭材質為透明抗紫外線PC，直徑90mm厚度3mm，背面網版印刷綠底(6號色卡)及白色箭頭，安裝時箭頭方向應配合行人穿越方向，面向建築物時，應往路口偏移15°至20°，避免影響住戶作息。

3.按鈕及其箭頭材質為不銹鋼，一體成型，直徑最小45mm，其箭頭方向與前方向指示箭頭方向相同。

4.點字板材質為霧面防眩光透明壓克力，長115mm寬60mm厚3mm，直徑1.5mm透明壓克力珠浮凸材質，表面高0.75mm，背面網版印刷各通行方向及其報聲響(黃色18號色卡)。

5.觸動開關組外殼前蓋按鈕外環，漆黃色(18號色卡)。

6.螺栓材質均為不銹鋼。

7.單位:mm，誤差:±3%。

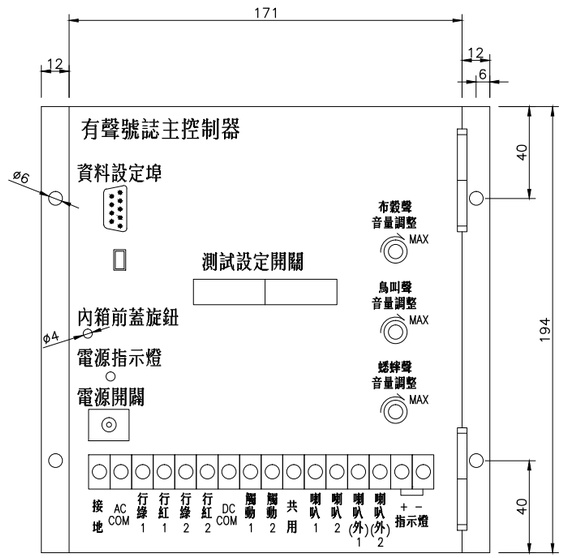

正視圖

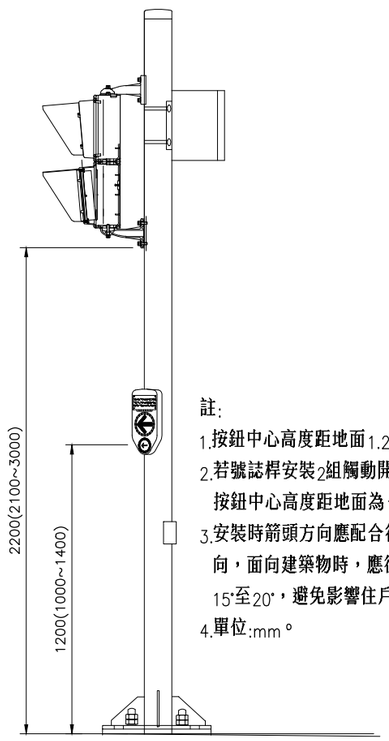

註:

1.按鈕中心高度距地面1.2M。

2.若號誌桿安裝2組觸動開關組，則按鈕中心高度距地面為1.1~1.4M。

3.安裝時箭頭方向應配合行人穿越方向，面向建築物時，應往路口偏移15°至20°，避免影響住戶作息。

4.單位:mm。

有聲號誌組立圖

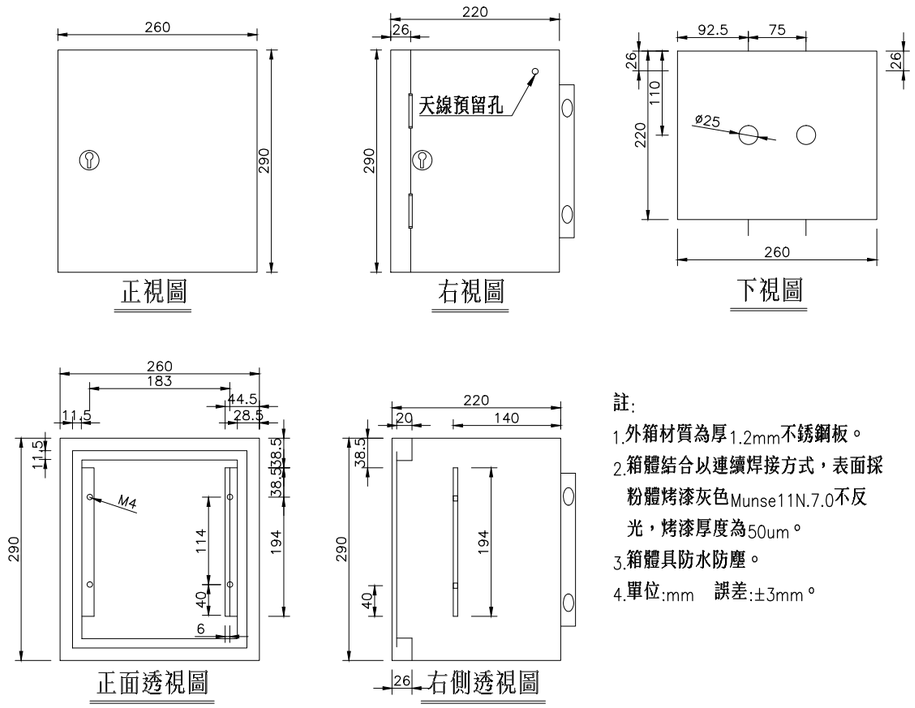

主控制器外箱圖

註:

1.外箱材質為厚1.2mm不銹鋼板。

2.箱體結合以連續焊接方式，表面採粉體烤漆灰色Munse11N.7.0不反光，烤漆厚度為50um。

3.箱體具防水防塵。

4.單位:mm　誤差:±3mm。

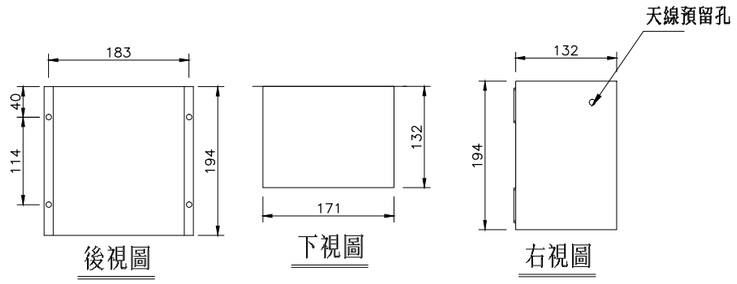

主控制器內箱圖

註:

1.內箱材質為1.2mm厚鋼板。

2.端子接頭為不銹鋼材質，須有中文標示，圖示接頭為基本樣式，乙方應依據規範要求功能製造。

3.面板烤漆，其餘箱體電鍍五彩。

4.面板各組件位置及內容(如端子接頭，資料設定埠，電源開關等)可視需要調整。

5.單位:mm　誤差:±3mm。

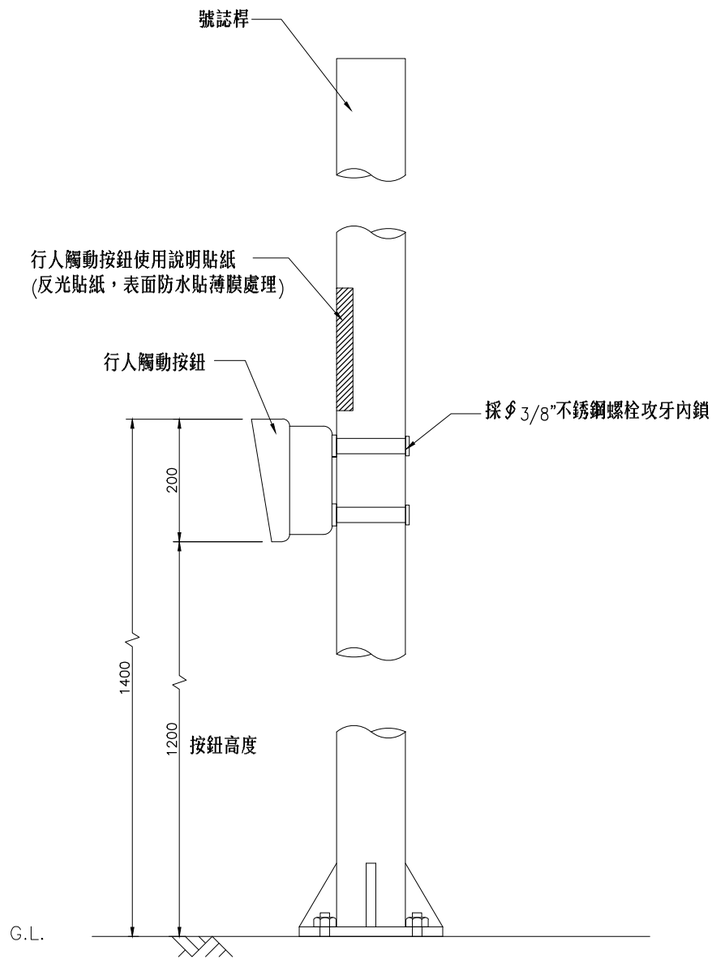

行人觸動按鈕及使用說明安裝示意圖

單位：mm

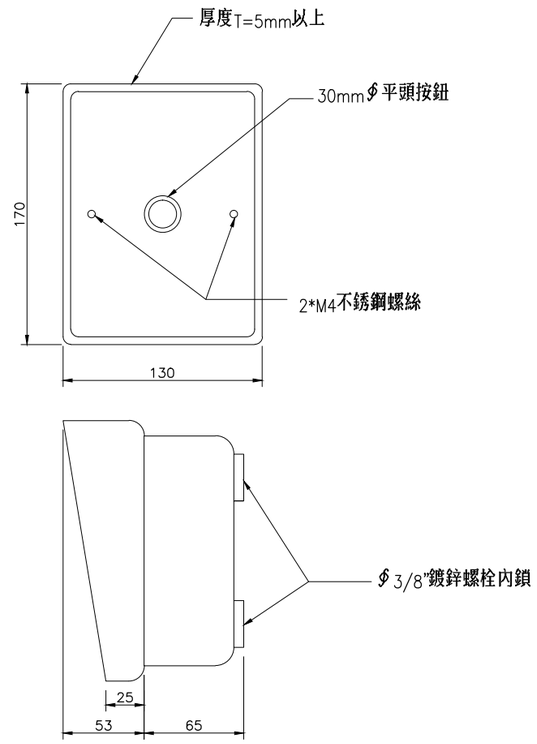

行人觸動按鈕盒詳圖

單位：mm

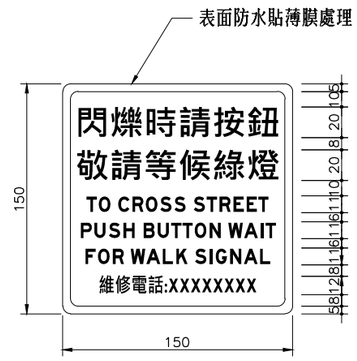

(籃底、白字、白邊)

行人觸動按鈕使用說明貼紙詳圖

單位：mm

說明：

1.行人觸動按鈕盒為鋁合金材質，表面光滑去除尖角毛頭，並採用戶外用抗紫外線耐候型烤漆，膜厚60um以上，顏色為橘黃色。
2.行人觸動按鈕盒採鍍鋅(或不銹鋼)螺栓攻牙內鎖方式安裝為原則，若現場施工障礙，經甲方工程司同意，得改採不銹鋼束帶固定。
3.行人觸動按鈕盒安裝於人行道側或斜坡道側，若無人行道或無斜坡道，則安裝於行穿線側。
4.行人觸動按鈕使用說明貼紙採B級反光片製作，內容為藍底白字白邊，清潔燈桿表面後，貼附於按鈕盒上方，表面須做防水貼膜處理。
5.未註明單位者，以公厘為準，誤差±3%。

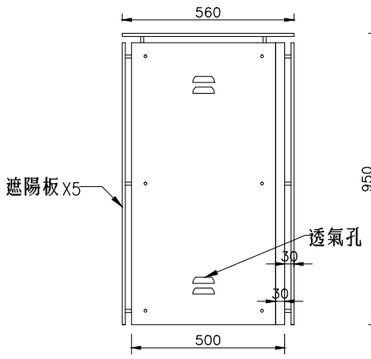

左視圖

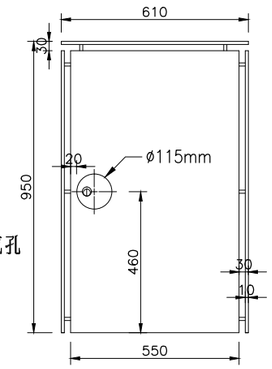

正視圖

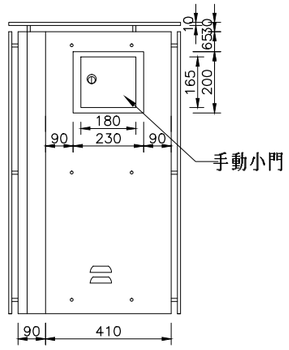

右視圖

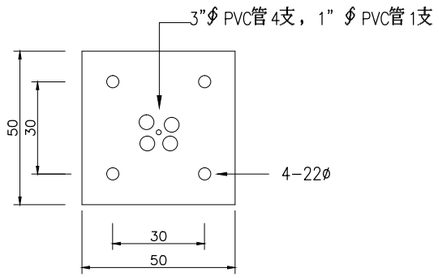

螺栓孔位置圖

說明：
1.接地電阻為50Ω，責任施工。
2.控制器基礎座需配管 ：3"ø PVC管4支，一管供電力使用，其餘供號誌配線使用。1" ø PVC管供接地使用。
3.單位：公分(鋼筋單位:mm)
4.外箱規格及基礎長寬尺寸應配合控制器生產規格調整。

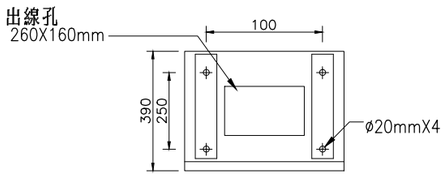

接線箱俯視圖

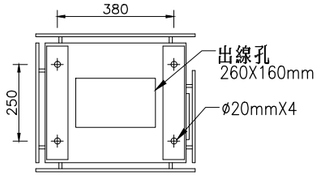

底視圖

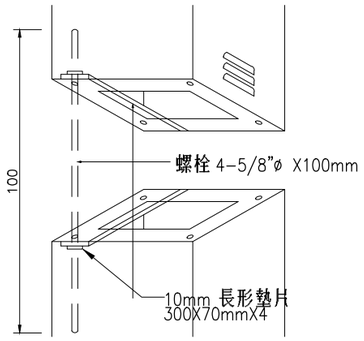

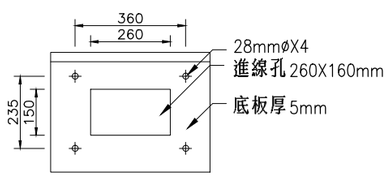

接線箱底視圖

微電腦號誌控制器外箱規格

UNIT:mm+5%

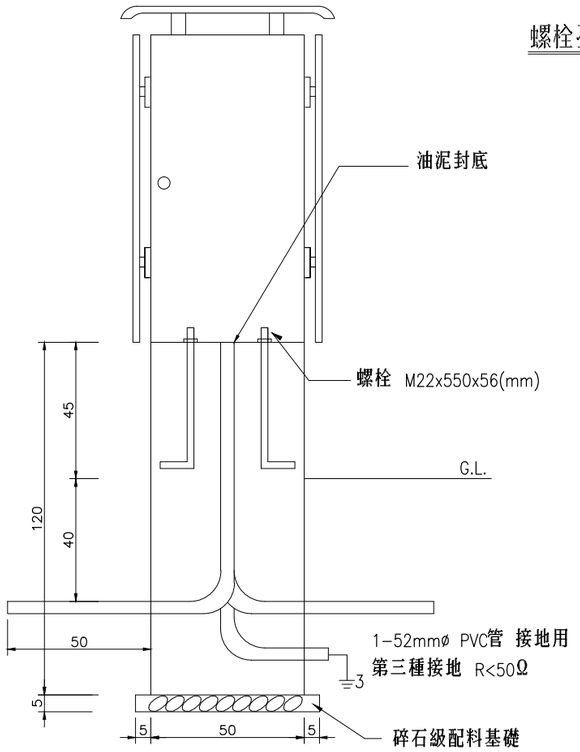

控制器基礎及安裝圖

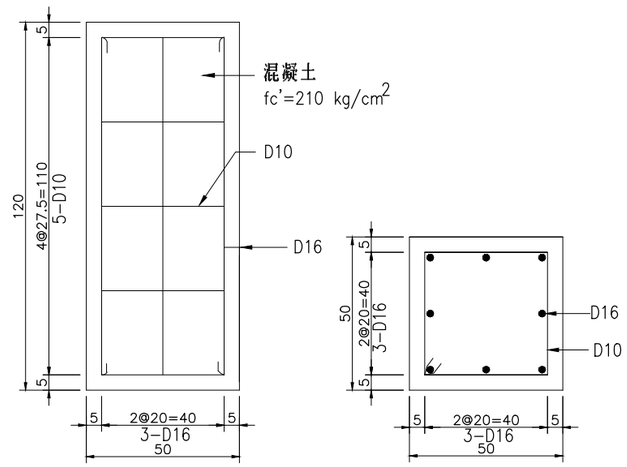

基礎配筋示意圖

控制箱基礎詳圖

交通部公路總局	圖號內容	號誌控制器詳圖(一)	圖號 T-310	頁碼 051

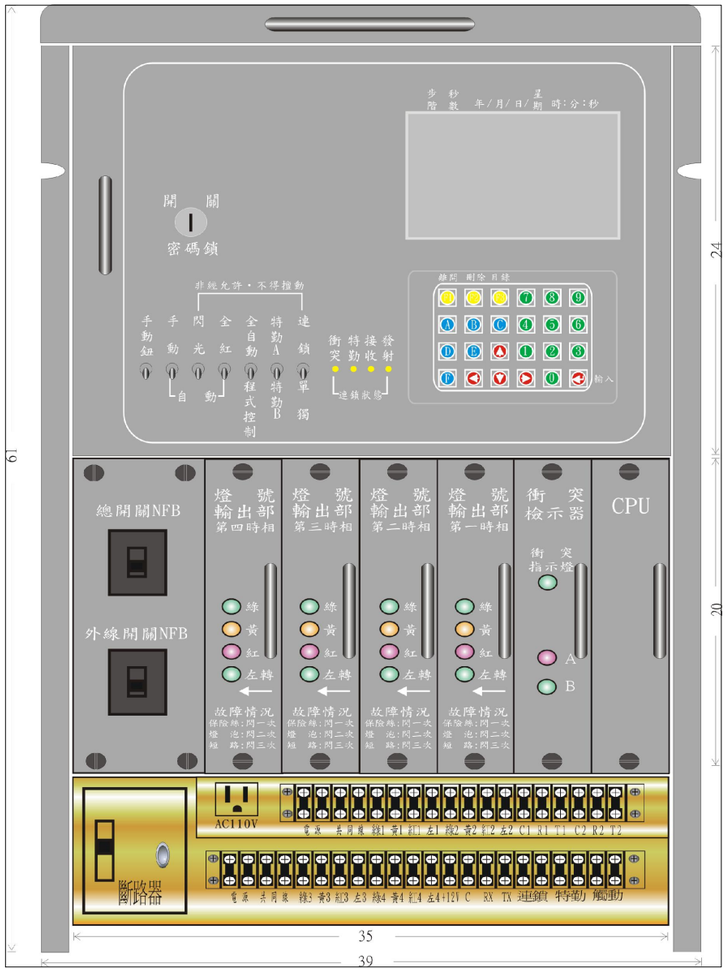

單位:公分
公差:±5%

號誌控制器範例圖

1.控制器具12*15段執行表(12種型態，每一型態有15段執行表)，並有5種以上特定假日時制計畫。

2.內儲 255 種時相，其時相種類分別予以編號，隨時可以編碼方式選用其中之任何時相於控制器面板設定。

3.備有充電電池，保持記憶體內資料停電168小時以上。

4.具LCD或LED信息顯示窗，面板設有手動、閃光及全紅等控制開關，可任意選擇所需之控制模態。閃光時幹道閃黃燈，支道閃紅燈，每分鐘閃爍 60 次。

5.外箱門關閉時，箱內所有指示燈幕自動切斷。

6.各時相之設定及顯示範圍：綠燈 0~999 秒，黃燈 0~99 秒，全紅 0~9 秒，時差0~999秒。時相數最大可設定至 8 時相。

7.內儲程式自行檢查，若時制異常或電路故障，即自動切換閃光。

8.具備數據傳輸單元，56Kpbs以上之傳輸能力。

9.全球衛星定位對時系統規格及說明
本系統乃是擷取全球衛星定位系統(GPS)中，所固定傳送之時間信號，校正交通號誌控制器之時間基準點。
(1)工作溫度：0℃ ~65℃ 。
(2)工作濕度：35%~95 %
(3)具備衛星信號轉換為音頻信號輸出接點，可換裝原有路口交通號誌控制器之電台信號對時設備，其進行時間校正功能為整點或依需要方可進行時間校正之功能。
(4)具備RS-232 / RS-485輸出對時信號功能，可藉由軟體進行對時頻率之設定，以進行校正交通號誌控制器之時間頻率
(5)透過RS-232 / RS-485輸出對時信號，進行校正時間，其對時精準度為±1秒以內。
(6)具有衛星對時輸出信號辨識指示燈，可先行判斷衛星信號輸入狀況。
(7)無須架設專用天線。

10.控制器之尺寸規格得配合產品實際規格調整。

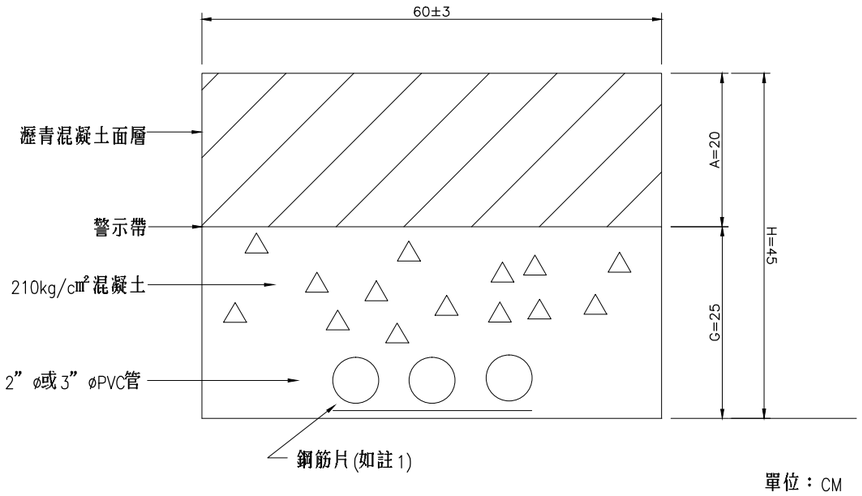

單位：CM

瀝青路面混凝土管道施工標準圖

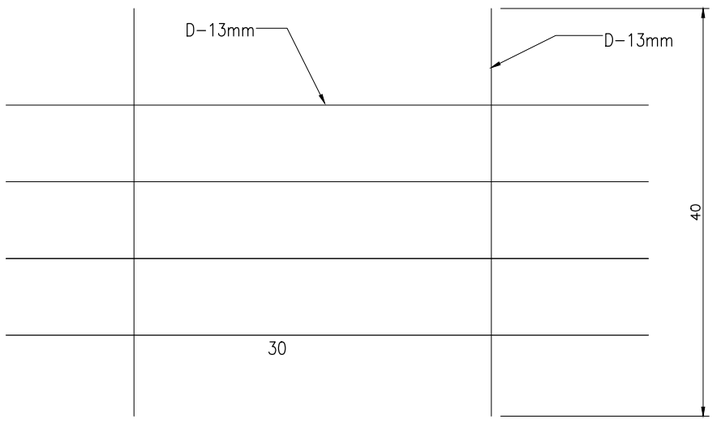

混凝土管道施工剖面圖

註1：鋼筋片詳圖

文字說明：

1.瀝青路面管道施工原則，依照圖示之管道埋設標準剖面圖及文字說明辦理。

2.管道計價以平均挖深及管道長度計列，依管道施工位置及實際挖深：

(1)遇地下障礙物時，原則平均挖深以45公分計價，若挖掘深度不及45公分，於20-40公分時，則以平均挖深25公分計價。20公分以下則依第3.(5)項辦理。(依照混凝土管道施工剖面圖辦理)

(2)於45-120公分(漸變段)，以平均挖深以70公分計價。(依照CLSM管道施工剖面圖辦理)

(3)挖深120公分時，以挖深120公分計價。(依照CLSM管道施工剖面圖辦理)

註：a.漸變段長度不得大於6公尺。

b.管道挖掘遇障礙物時，應以標尺標示並照相。

3.高效能低強度材料(CLSM)部分，若遇地下障礙物，致無法依據左列標準圖施工，經工地工程司同意，得依下列原則處理：

(1)挖掘深度依左列標準圖為原則，但深度不足者，則各層厚度照下列規定施工

H：挖掘深度	A：瀝青路面混凝土厚度	C：高效能低強度材料(CLSM)
H=120cm	依瀝青路面混凝土管標準施工	
H<120cm	20	H-20

(2)管道挖掘深度不及30公分，為強化管路保護措施，須於2” øPVC管外套3” ø白鐵管。白鐵管依實際擺設數量計價。

(3)為避免管道埋設後可能突出於路面上，應依工地工程司視挖掘現場狀況指示放置管墊。

(4)鋪設PVC管在二管(含)以上應加置管墊，管墊約2公尺設置乙組，使PVC管不致移動。管數多時視現場狀況依工地工程司指示，可以管墊重疊排列為二層，接引手孔預留孔位置，適當調整。

(5)如仍無法進行，應暫行復舊，俟研擬可行方案簽報後再行施工。

4.泥土路面管道比照瀝青路面管道標準施工。

5.台電或電信之管道於瀝青路面比照瀝青路面管道標準施工。

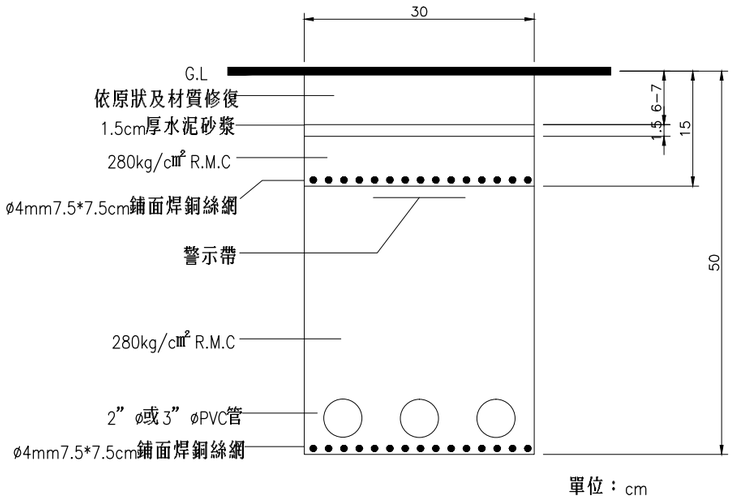

人行道高壓水泥磚管道埋設標準圖

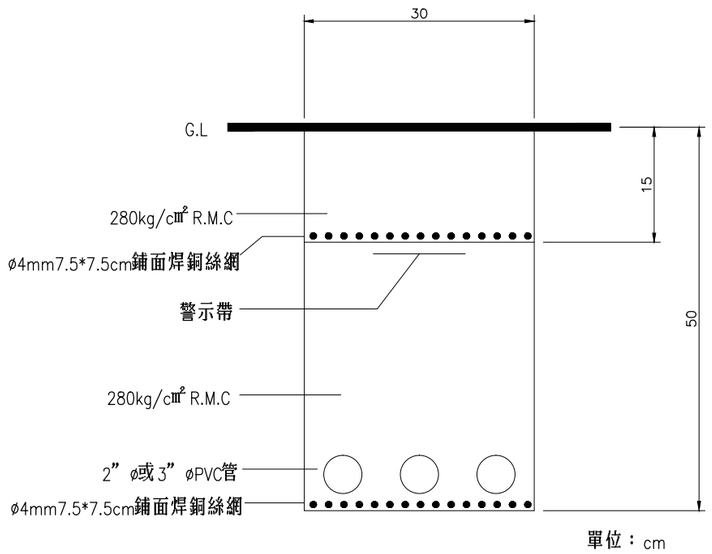

人行道混凝土管道埋設準標剖面圖

文字說明：

一、人行道管道施工原則；依照圖示之管道埋設剖面圖及文字說明辦理。

二、管道計價以平均挖深及管道長度計列，依管道施工位置及實際挖深40公分計。

三、人行道管道埋設部份：

(一)已完成人行道鋪面更新路段：

面層依原狀及材質修復，其下層施築280kg/cm² R.M.C

(鋪設ø4mm 7.5*7.5cm點焊鋼絲網)

(二)尚未完成人行道鋪面更新路段：

面層高程配合現況，其下層施築280kg/cm² R.M.C

(鋪設ø4mm 7.5*7.5cm點焊鋼絲網)

註：鋪設PVC管在二管(含)以上應加置管墊，管墊約二公尺設置乙組，使PVC管不致移動。

四、若遇地下障礙，致無法依標準圖施工，經工地工程司同意，優先減填280kg/cm²混凝土，如仍無法進行，應暫行復舊，俟研擬可行方案簽報後再行施工。

五、泥土路面(人行道或分隔島上)管道比照人行道管道標準施工。

六、台電或電信之管道在人行道上比照人行道管道標準施工。

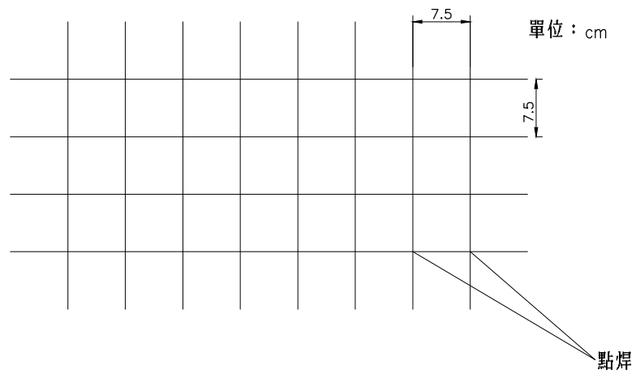

ø4mm 7.5*7.5cm鋪點焊鋼絲網圖

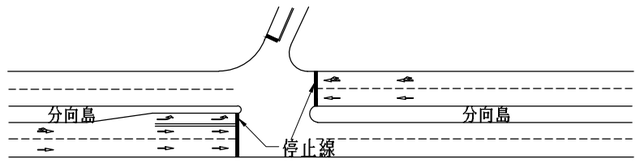

分隔對向車流

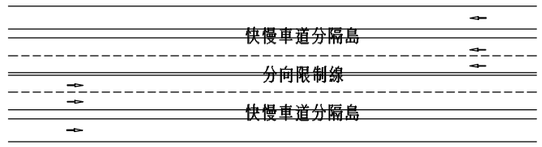

分隔同向車流

分隔路段上之車流

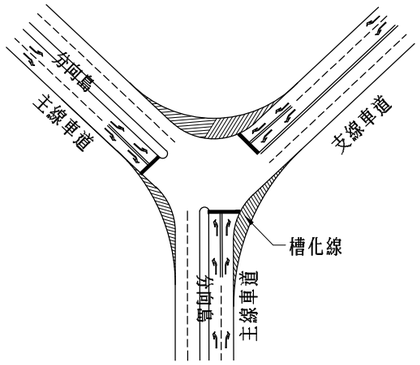

縮小交叉衝突範圍

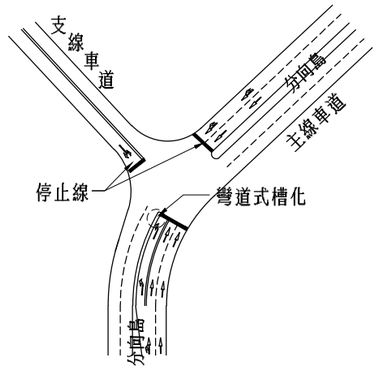

減緩車輛轉向行車速率

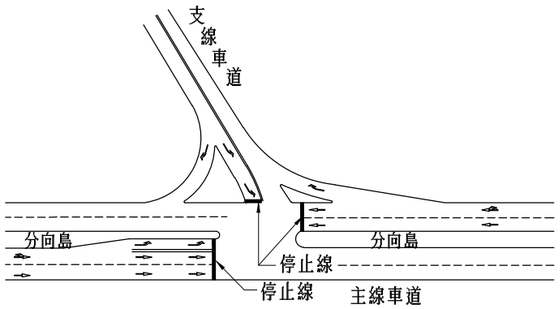

改善轉向車流角度近於正交

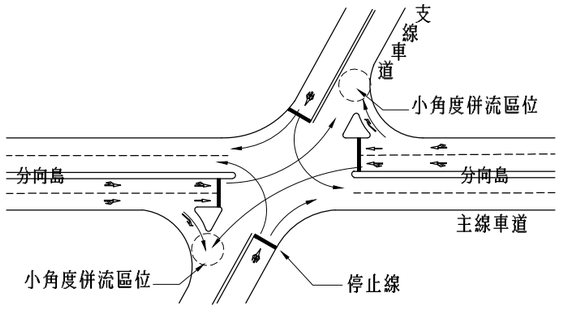

利於車輛以小角度匯入

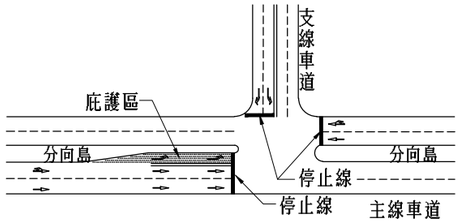

提供車輛待轉及庇護空間

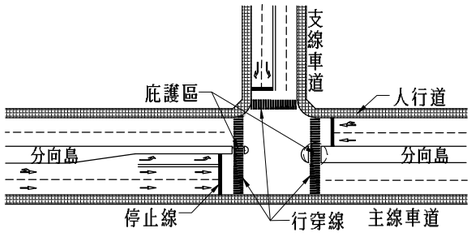

提供行人庇護空間

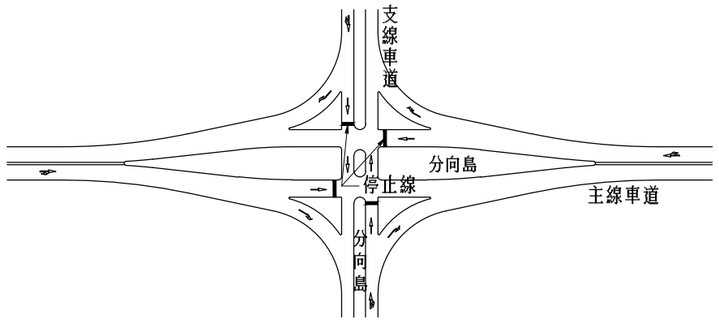

分散可能衝突點

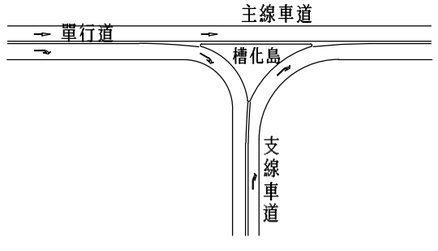

防止錯誤轉向

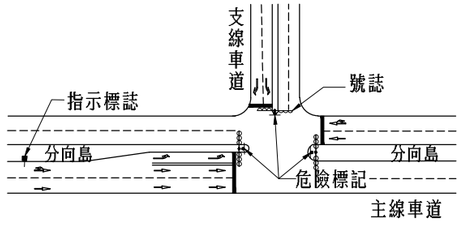

提供交通設施設置地點

附註：槽化島配置宜參照交通部最新頒布之「交通工程規範」相關規定設計，本圖所示為最小參考尺寸。

交通部公路總局	圖號內容	槽化島主要功能示意圖	圖號 T-401	頁碼 055

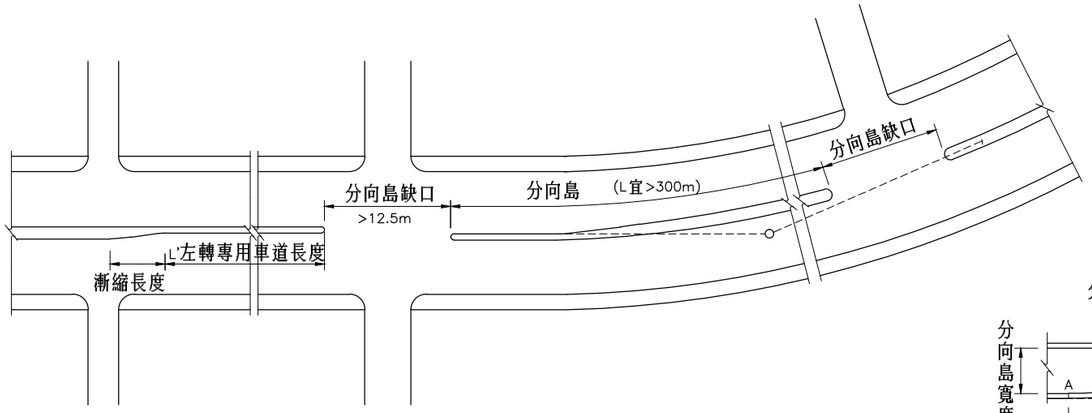

分向島缺口及左轉專用車道設置示意圖

NTS

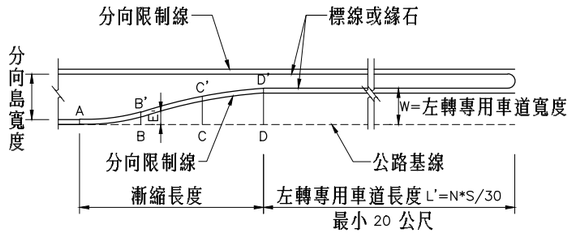

分向島左轉專用車道詳圖

NTS

AD= 漸縮長度。

AB=BC=CD=1/3AD。

AB' 及 C'D'均係拋物線型 。

E=分向限制線至基線距離 。
(變動值)

L': 左轉專用車道長度(m)

N: 每小時左轉車輛數

S: 車輛長度；小型車取7.5m,
大型車取12m。

漸縮長度內分向限制線與基線間幾何關係對照表

	漸縮長度 (m)			左轉專用車道寬度 (m)			
	18	27	36	DD'=3	DD'=3.25	DD'=3.50	
	與點 "A" 之距離						
	–	–	–	0	0	0	
	1.5	2.3	3.0	0	0.1	0.1	
	3.0	4.5	6.1	0.2	0.2	0.2	
	4.5	6.8	9.1	0.4	0.5	0.5	
B'	6.0	9.0	12.0	0.8	0.8	0.9	B'
	9.1	13.6	18.2	1.5	1.7	1.8	
C'	12.0	18.0	24.0	2.3	2.5	2.7	C'
	13.6	20.5	27.3	2.6	2.9	3.1	
	15.2	22.7	30.3	2.8	3.1	3.4	
	16.7	25.0	33.3	3.0	3.25	3.5	
	18.0	27.0	36.0	3.0	3.25	3.5	

附註:

1. 分向(隔)島及緣石尺寸依情況而定，參見圖 T-403。
2. 中央分向島開口設計依交通部最新頒布之「公路路線設計規範」、「交通工程規範」及局頒「省道中央分隔島(帶)開口設置要點」規定辦理。
3. 路幅受限路段之分向島原則採用混凝土護欄以節省橫斷面所佔空間。
4. 各型槽化島之詳細尺寸應視道路寬度需要分別設計之。

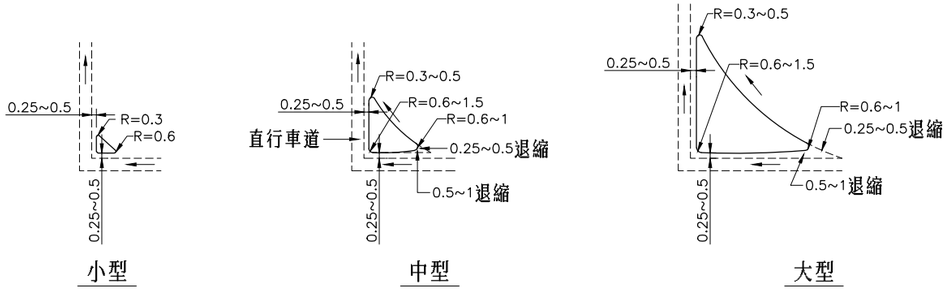

三角形槽化島設計圖(無路肩)

NTS

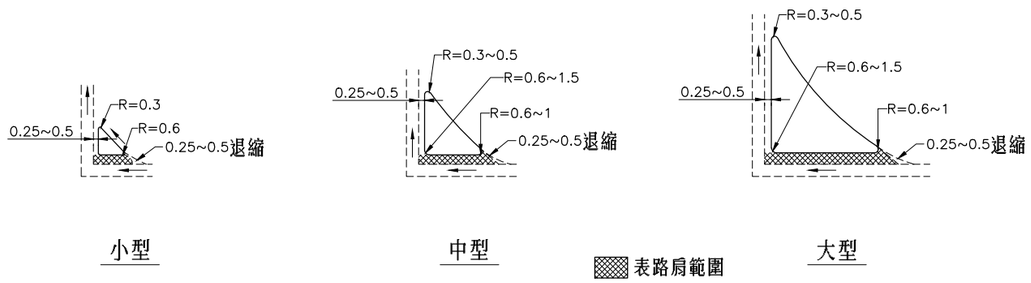

三角形槽化島設計圖(有路肩)

NTS

附註:

1. 本圖尺寸除註明者外,均以 m 為單位。
2. 槽化島面積未超過 7m² 者,其槽化區域以標線劃設。
3. 槽化島配置宜參照交通部最新頒布之「交通工程規範」相關規定設計，本圖所示為最小參考尺寸。

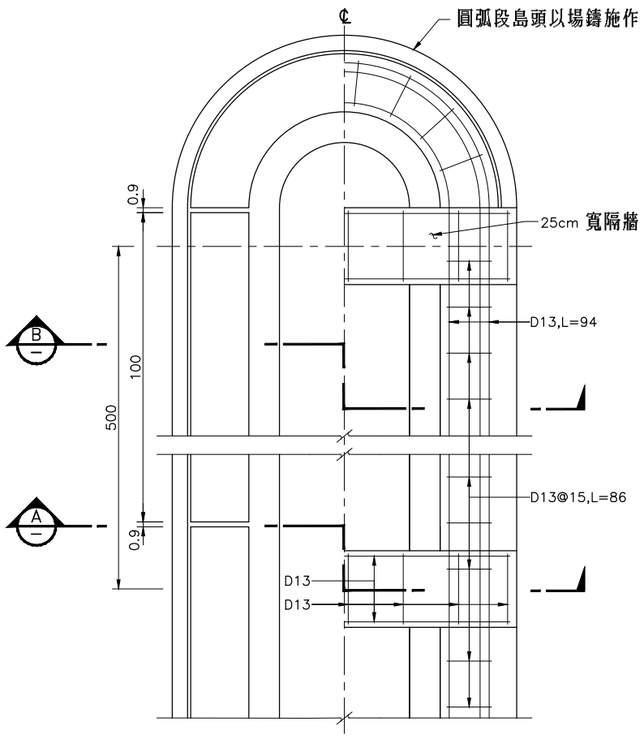

中央分向島緣石平面圖

S=1:10

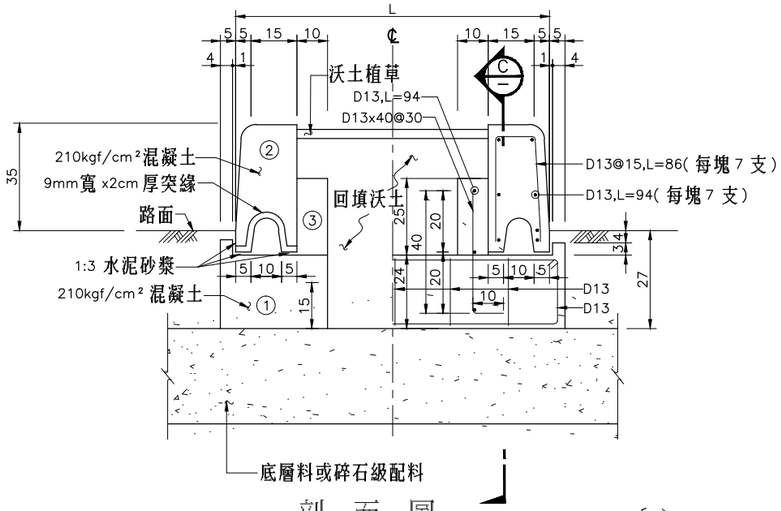

剖 面 圖 (A)

S=1:10

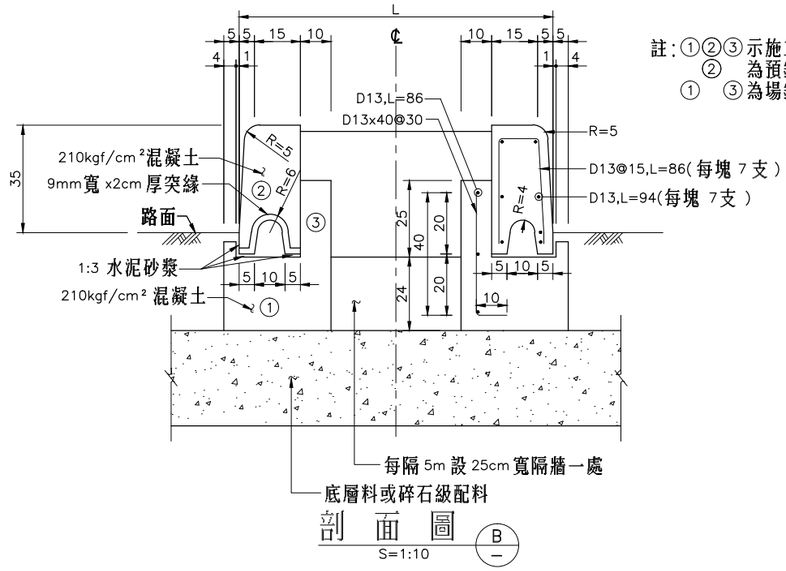

剖 面 圖 (B)

S=1:10

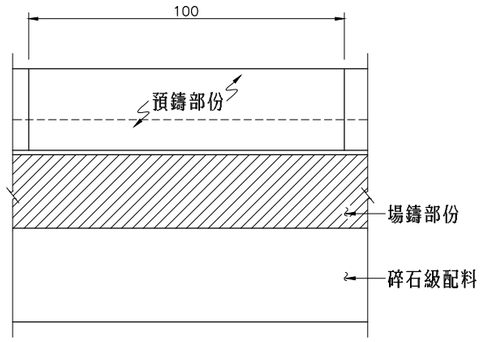

剖 面 圖 (C)

NTS

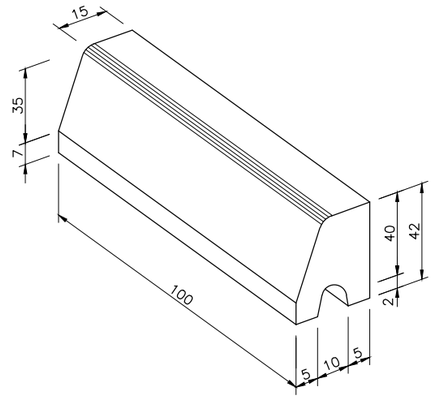

預鑄緣石透視圖

NTS

每m長工程數量明細表

項目	項　　目	單位	數　量
①	210kgf/cm²混凝土	m³	0.066
②	鋼　筋(含彎紮)	kg	2.797
③	1:3 水泥砂漿	m³	0.0002
④	鋼鈑(製作鋼模)	kg	3.087
⑤	角鐵(製作鋼模)	kg	1.854
⑥	5/8" 螺絲	支	11
⑦	銲　接	式	1

附註:
1. 回填沃土面低於緣石頂 2~3cm。
2. 預鑄緣石及基座背牆鋼筋保護層為 4cm。

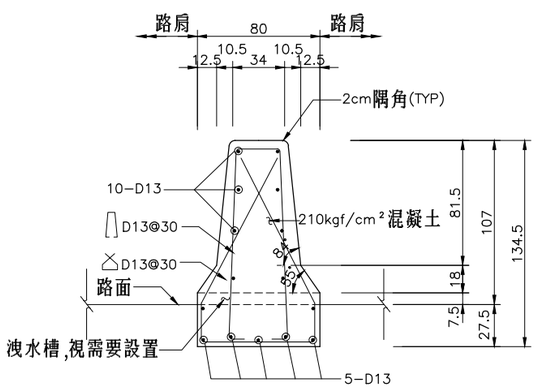

F型中央分向島詳圖

S=1:20

註:1.本護欄作為分向設施,並適合施設於行車速率較高之路段
2.路側F 型護欄另詳圖 T-501

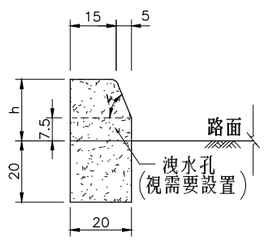

緣石分類表

分類	高　度 (cm)	傾斜度	適用情形
可跨式	h≦10	–	無行人庇護需求之槽化島
可跨式	10<h≦15	∠≦45°	一般圓環中心島
屏障式		∠>45°	需考慮行人或古蹟建築物安全之圓環中心島
屏障式	15<h≦20	–	兼作行人庇護島之槽化島，如有特殊需求，高度得高於 20 公分
屏障式	h>20	–	分向島或快慢分隔島

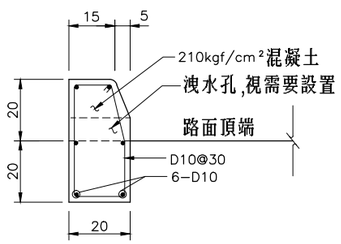

20cm 緣石詳圖

S=1:10

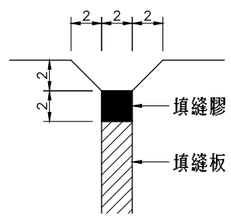

伸縮縫詳圖

S=1:2

附註:
1. 除鋼筋直徑為mm及其他註明者外，均以 cm 為單位。
2. 紐澤西式分向(隔)島基礎應連續澆注，築於路堤上者每隔 10m 應設伸縮縫一道。
3. 起終點之端塊及排水孔尺寸可由工地視需要決定。

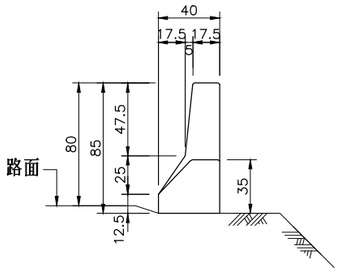

端塊正面圖

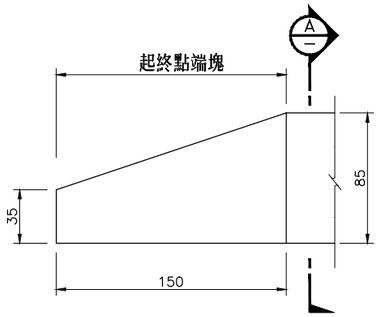

側面圖

紐澤西式護欄設計圖

S=1:20

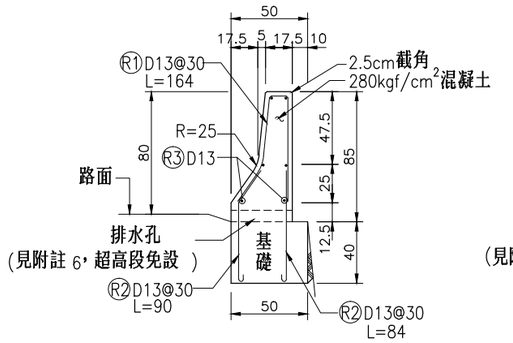

築於路堤上

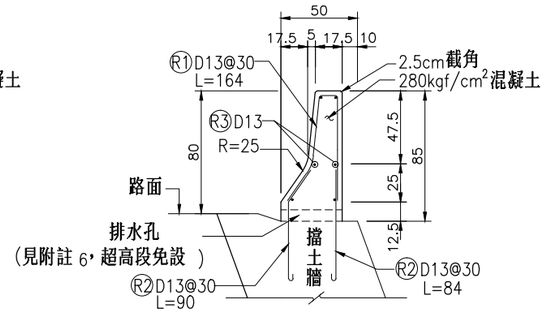

築於擋土牆上

剖 面 圖

S=1:20 A

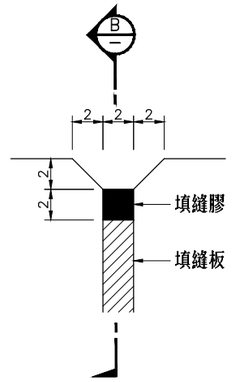

伸縮縫詳圖

S=1:2

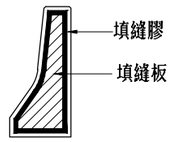

剖 面 圖

S=1:20 B

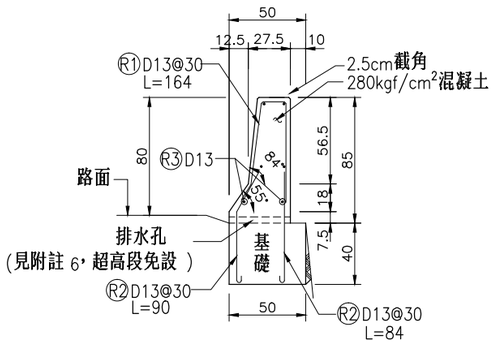

F型護欄築於路堤上(85cm高)

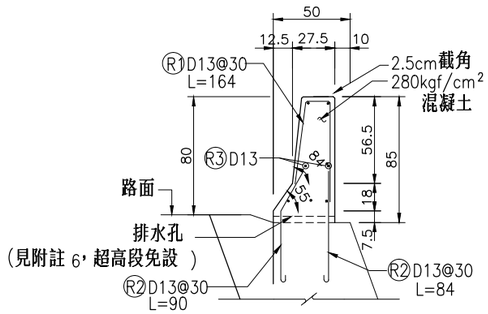

F型護欄築於擋土牆上(85cm高)

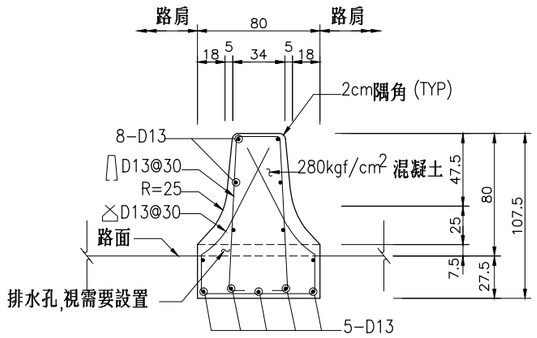

80cm 型混凝土護欄詳圖

S=1:20

註:本護欄作為中央分隔設施,並施設於郊區路段

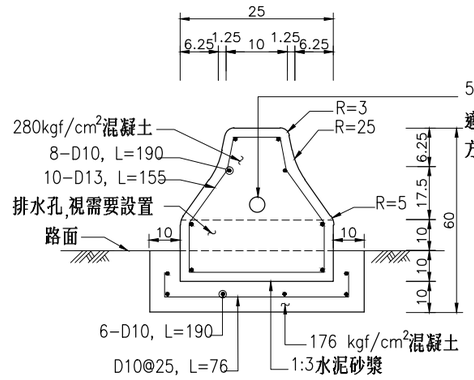

40cm 型混凝土護欄詳圖

S=1:5

註:本護欄作為中央分隔或快慢車道分隔設施,並施設於市區路段或路口待轉區

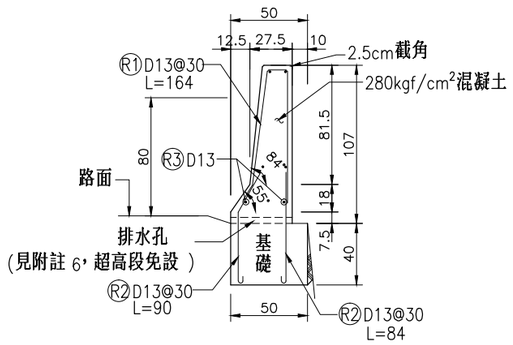

F型護欄築於路堤上(107cm高)

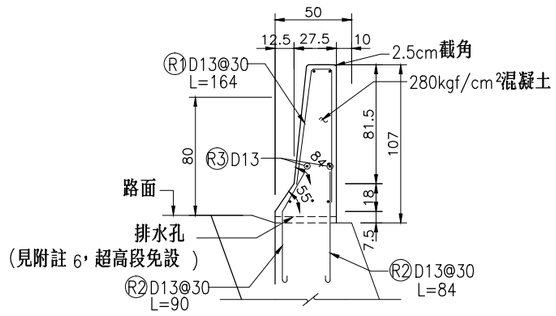

F型護欄築於擋土牆上(107cm高)

F型護欄式護欄設計圖

S=1:20

附註:

1.除鋼筋直徑為mm及其他註明者外，均以cm單位。
2.急彎，陡坡(坡度7%以上)之下坡路段山谷側或較為險峻路段以採用紐澤西式護欄為原則。
3.設置紐澤西式護欄路段，路面得舖設至護欄邊緣。
4.紐澤西式護欄基礎應連續澆注，築於路堤上者每隔10m應設伸縮縫一道；築於擋土牆上則配合擋土牆伸縮縫設計。
5.護欄起終點之端塊及排水孔尺寸可由工地視需要決定。
6.紐澤西式護欄設於可能發生坍方路段者，應考慮清除坍方需要每隔約40m留出適當長度(約1~2m)。
7.護欄佈設需具連續性，護欄傾斜面不能有凸出物及缺口。
8.速限50KPH以上路段，彎道曲線外側、車速快與大型車多之路段，可考量採用F型護欄，於彎道曲線、車速快、大型車較多區域，可考量增高至107公分。

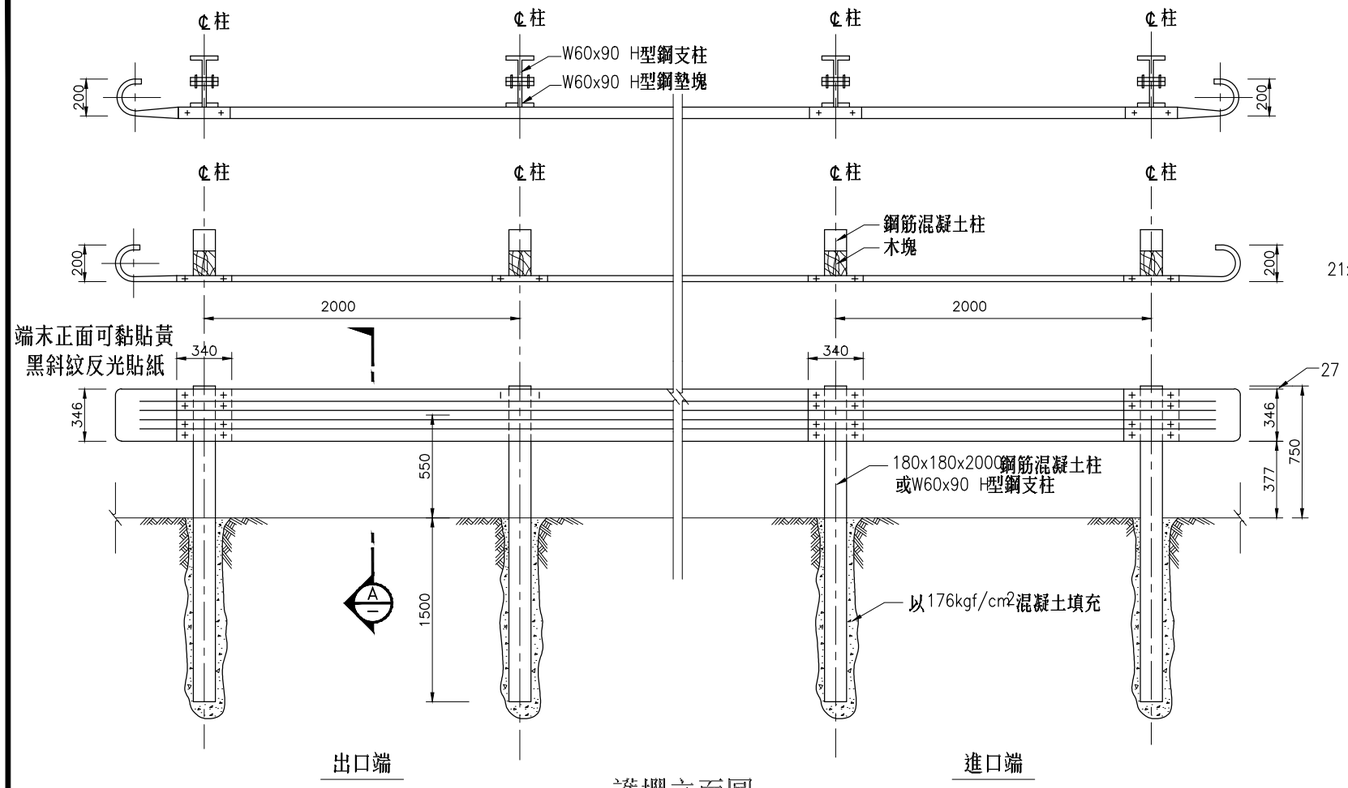

護欄立面圖

NTS

註：W型鋼板順行車方向搭接

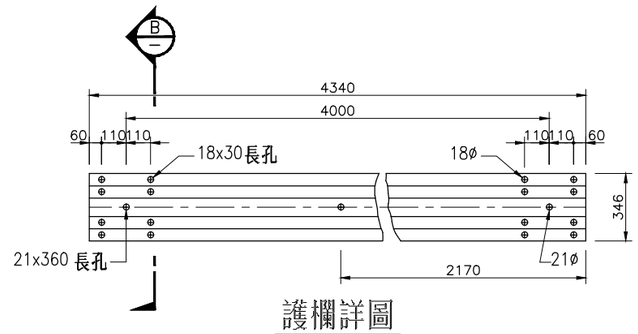

護欄詳圖

NTS

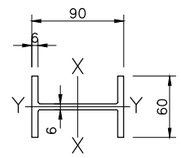

W60x90 H型鋼詳圖

NTS

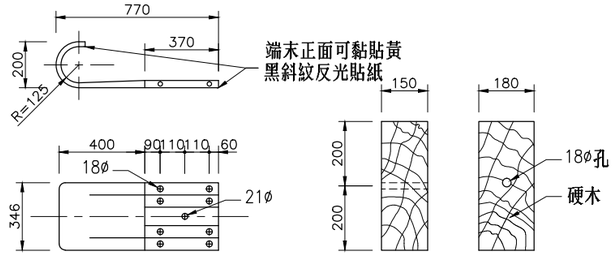

端部詳圖

NTS

混凝土柱上木塊詳圖

NTS

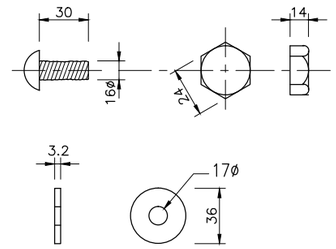

接合螺栓詳圖

NTS （均需鍍鋅）

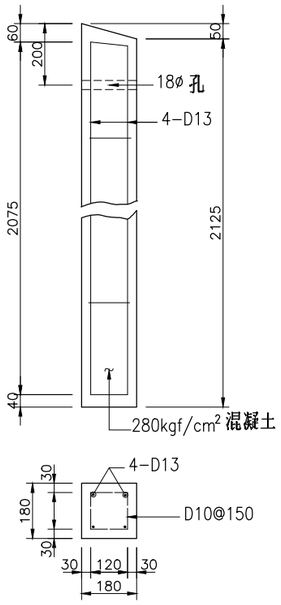

鋼筋混凝土柱詳圖

NTS

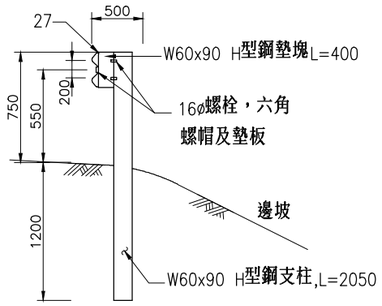

型鋼支柱詳圖

NTS

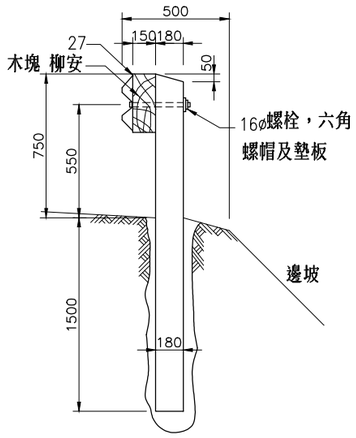

剖 面 圖 A

NTS

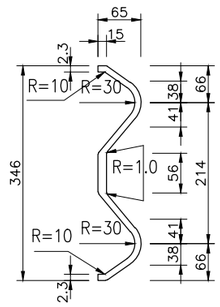

剖 面 圖 B

NTS

每 m長工程數量明細表

項目	項　　目	單位	數　量
①	鍍鋅鋼板	m^2	0.46
②	16ø*360mm螺絲及華司	付	1/2
③	16ø*30mm螺絲及華司	付	4
④	方塊墊	m^3	0.0054
⑤	280kgf/cm^2混凝土	m^3	0.035
⑥	模板	m^2	0.792
⑦	挖方	m^3	0.006
⑧	彎紮鋼筋	kg	5.515
⑨	鋼材熱浸鍍鋅量	m^2	至少610g

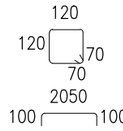

附註：

1.所有尺寸除另有註明者外，均以mm為單位。
2.鋼板品質規格參照圖號T-503附註。
3.木塊應依CNS 3000 01018之規定進行防腐處理。
4.機車量較高地區護欄底部空間可加一條輔助梁。
5.端末正面處理可黏貼黃黑斜紋反光貼紙。
6.護欄佈設需具連續性。
7.用於支柱之螺栓規格，須符合鎖固後，至少露出3牙螺紋之規範。

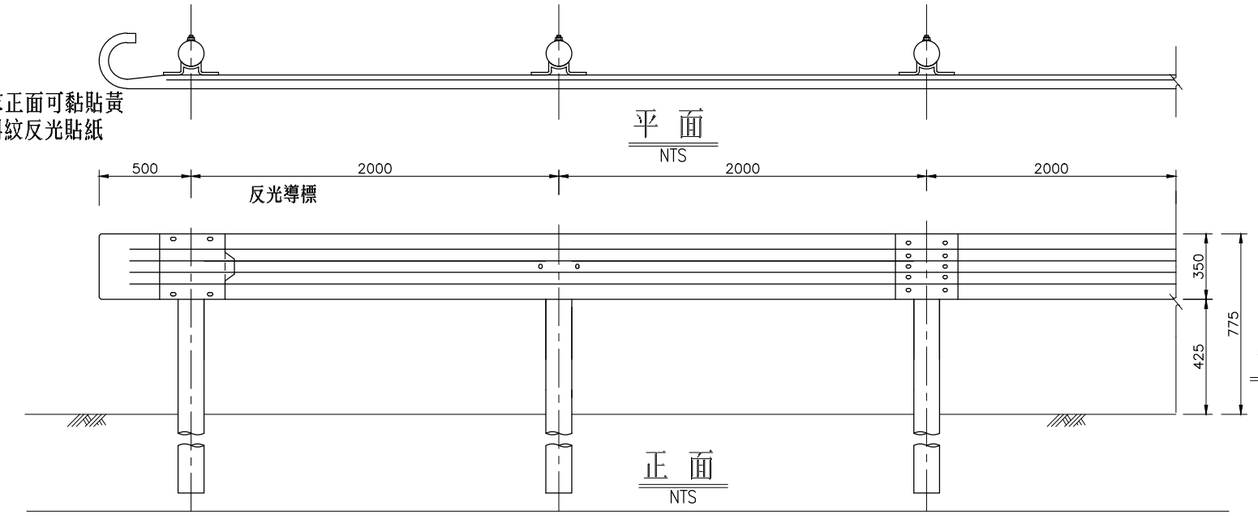

平 面
NTS

正 面
NTS

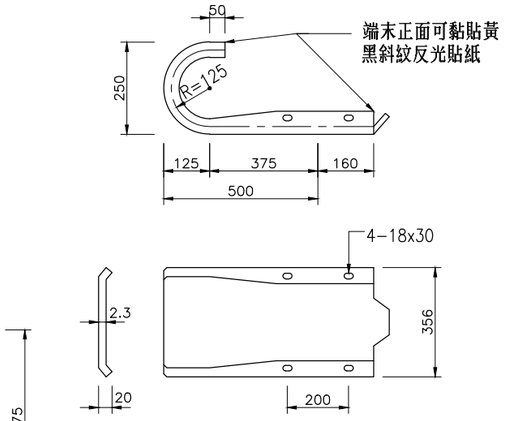

側 面 圖
NTS

端 梁
NTS

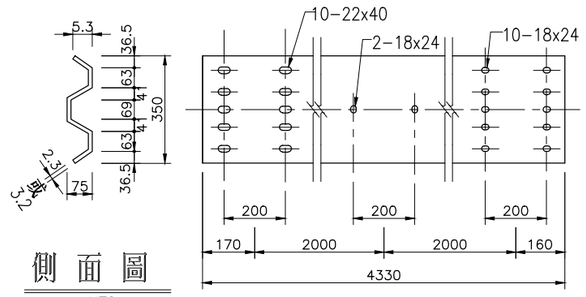

側 面 圖
NTS

橫 梁
NTS

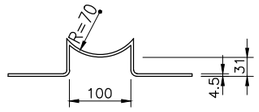

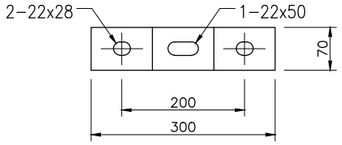

托 梁
NTS

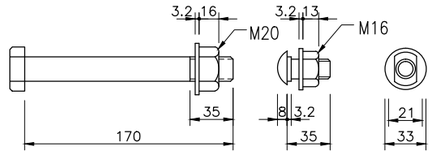

螺桿螺帽墊圈
NTS

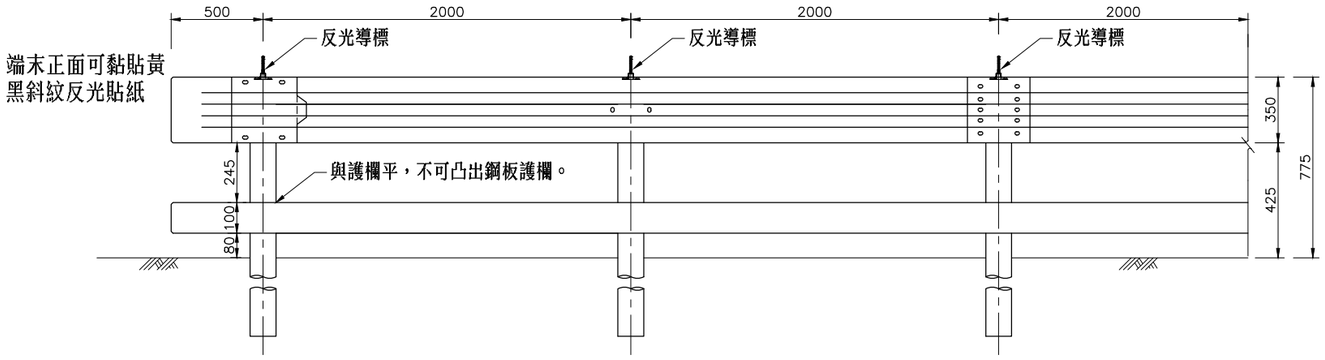

護欄底部加裝橫梁示意圖
NTS

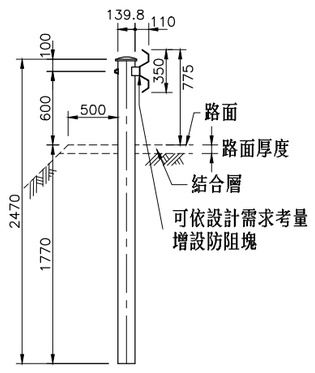

圖 (1)

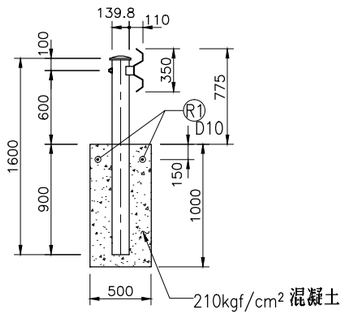

圖 (2)

一般護欄詳圖
NTS

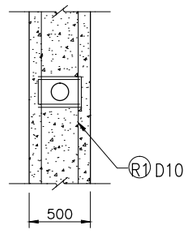

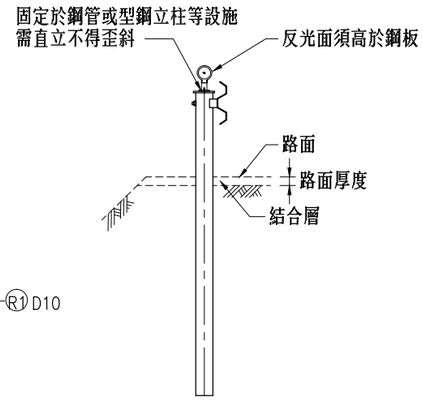

反光導標設置示意圖
NTS

附註:

1.所有尺寸除另有註明者外,均以mm為單位。

2.W型截面鋼板護欄之品質規格:

A.護欄橫梁之鋼板部份:

(1) 厚度 2.3mm，3.2mm，4.0mm (2) 寬度 350mm(未包括彎曲增長部份) (3) 抗拉強度 49kgf/mm²以上
(4) 降伏點強度 35kgf/mm²以上 (5) 伸長度 12%以上 (6) 鍍鋅量 610g/m²以上

B.護欄鋼管柱部份:

(1) 厚度 4.5mm (2) 外直徑 139.8mm (3) 抗拉強度 49kgf/mm²以上
(4) 降伏點強度 25kgf/mm²以上 (5) 伸長度 23%以上 (6) 鍍鋅量 610g/m²以上

C.護欄端梁之鋼板部份:

(1) 厚度 2.3mm,3.2mm (2) 寬度 350mm(未包括彎曲增長部份) (3) 抗拉強度 49kgf/mm²以上
(4) 降伏點強度 35kgf/mm²以上 (5) 伸長度 12%以上 (6) 鍍鋅量 610g/m²以上

3. W 型截面鋼板護欄設置要點:

(1) 一般公路採用 2.3mm厚為原則,惟在特殊地段或特別用途時應按其所需目的選用適當之類型設置之。
(2) 護欄如純為防止車輛越出路界而設置者,在其防止地段之兩端應各增長 20m，特殊情形最少長度應為 12m以上。
(3) 護欄柱埋入土質地段採用圖，(1)埋入岩質地段或乾砌漿砌駁坎之基礎採用圖，(2) 其埋設地段起終點之基礎混凝土，必須連續澆築並配置鋼筋。
(4) 護欄兩端必須配設端點鋼板使成鈍頭或予結構物相接。
(5) 在曲線地段設立之護欄應配合道路幾何線形設置。
(6) 為增進夜間交通安全如有必要應在特殊地段於護欄上裝置反光導標 (DELINEATOR)。
(7) 埋設此項護欄之路肩周圍其相鄰之邊坡均應經常維持堅實不得有鬆動情形發生。

4.機車量較高地區護欄底部空間可加一條輔助梁。

5.端末正面處理可黏貼黃黑斜紋反光貼紙。

6.護欄佈設需具連續性。

7.用於支柱之螺栓規格，須符合鎖固後，至少露出3牙螺紋之規範。

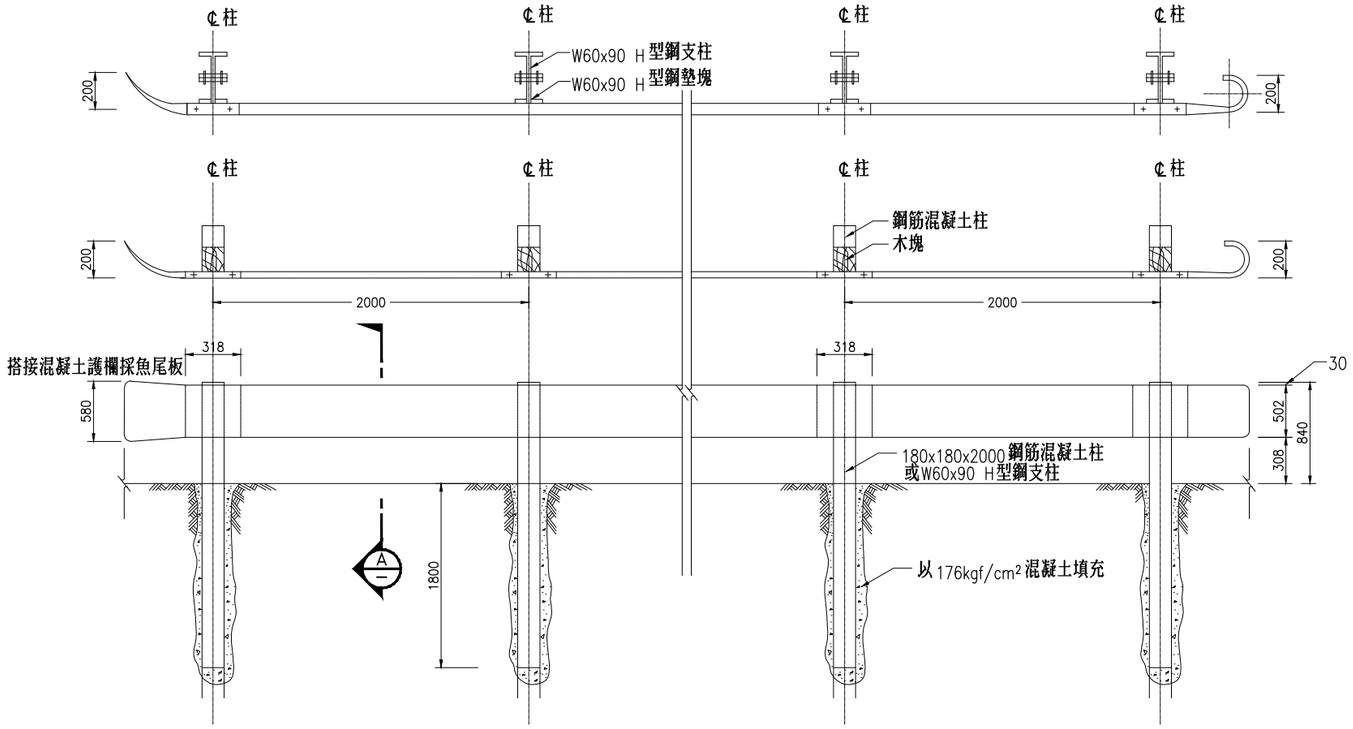

出口端　　進口端

護欄立面圖

NTS

註： 鋼板順行車方向搭接

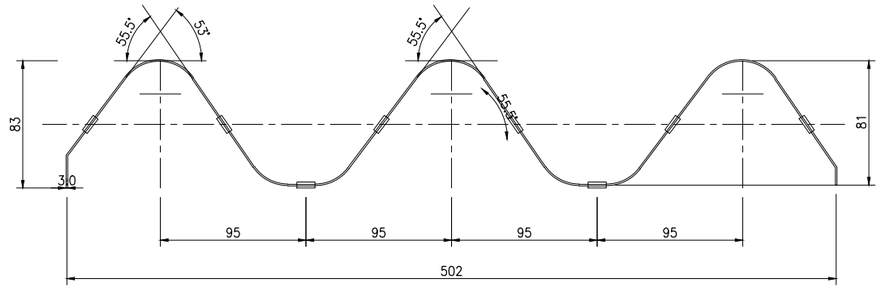

剖面圖

NTS

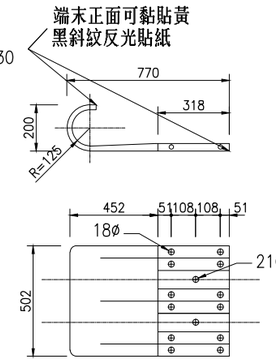

端部詳圖

NTS

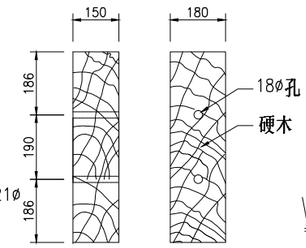

混凝土柱上木塊詳圖

NTS

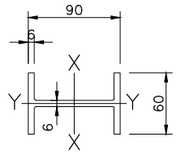

W60x90 H型鋼詳圖

NTS

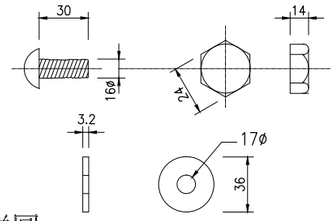

接合螺栓詳圖

NTS （均需鍍鋅）

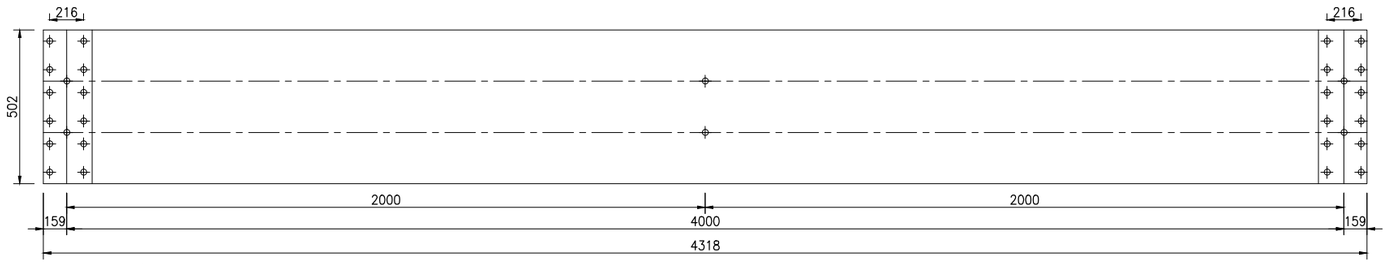

護欄詳圖

NTS

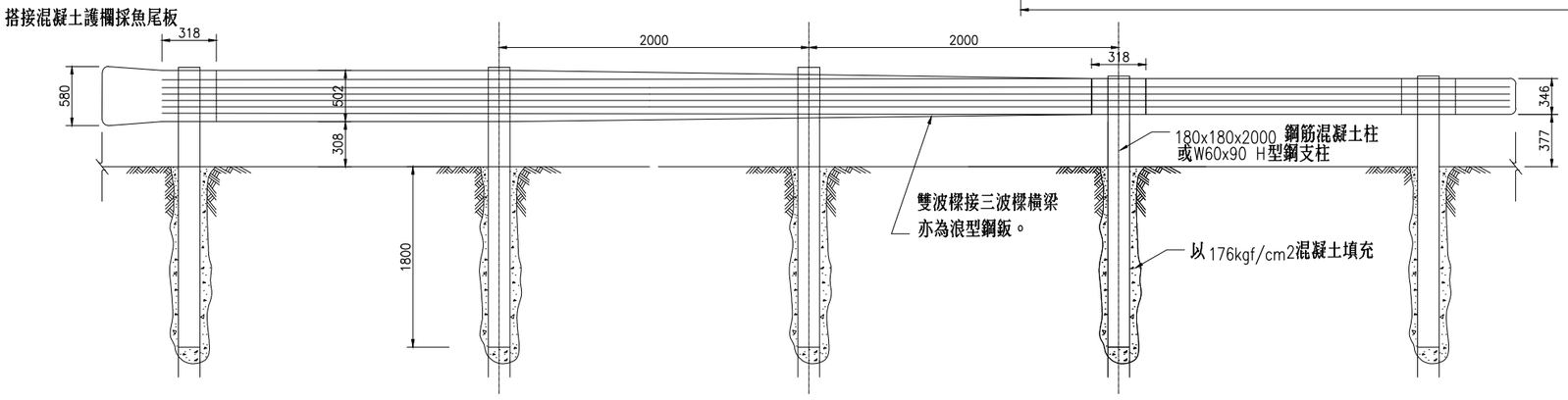

出口端　　進口端

雙波樑接三波樑護欄立面示意圖

NTS

附註:

1.所有尺寸除另有註明者外,均以mm為單位。
2.機車量較高地區護欄底部空間可加一條輔助梁。
3.截面鋼板護欄之品質規格詳T-502，T-503。
4.支柱方式參考詳圖T-502，T-503進行調整。
5.端末正面處理可黏貼黃黑斜紋反光貼紙。
6.護欄佈設需具連續性。
7.用於支柱之螺栓規格，須符合鎖固後，至少露出3牙螺紋之規範。

交通部公路總局	圖號內容	浪型(三波樑)鋼板護欄	圖號 T-504	頁碼 061

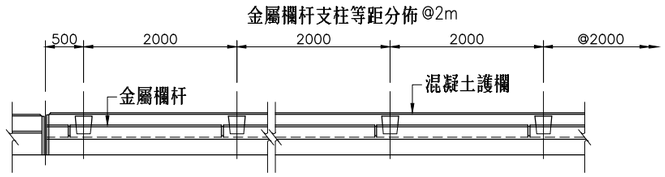

平 面 圖
S=1:40

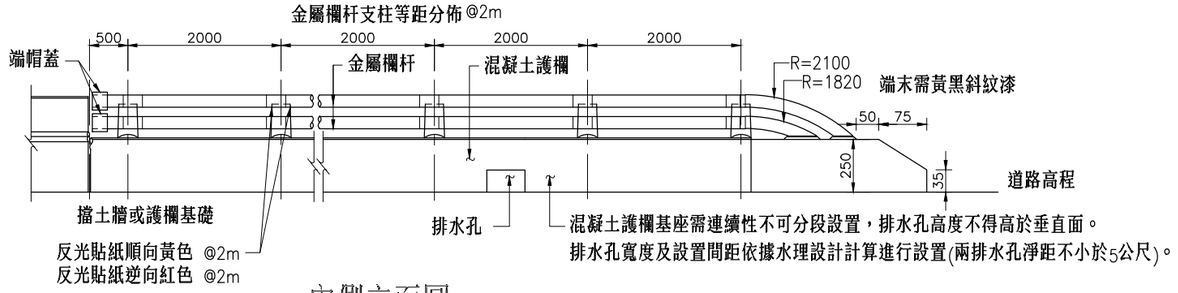

內側立面圖
S=1:40

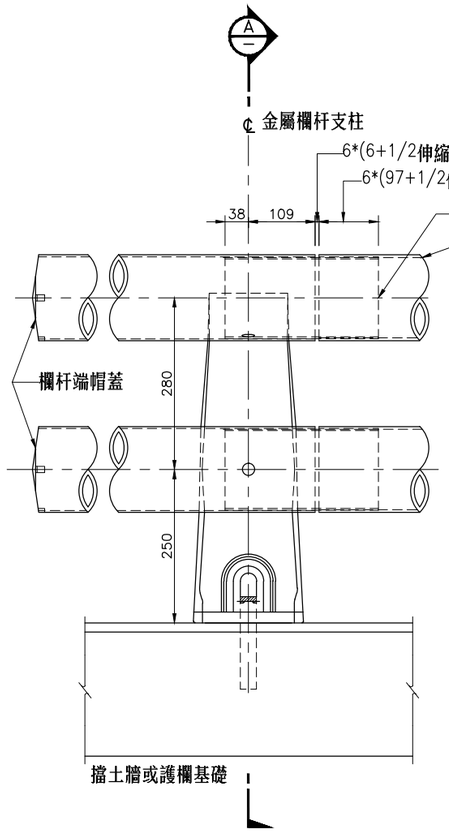

正 面 圖
S=1:5
(*橋面伸縮縫處須配合縫寬加長)

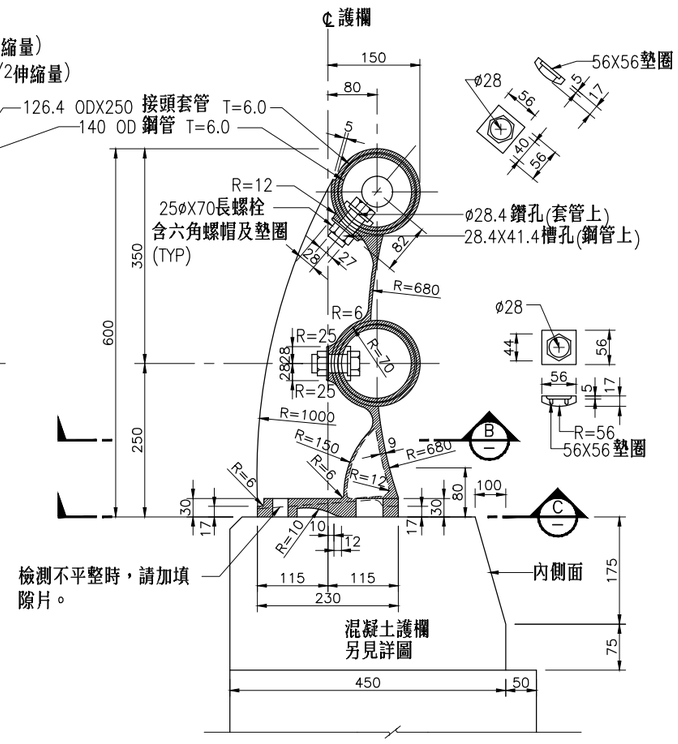

剖 面 圖
S=1:5
A

金屬欄杆詳圖
S=1:5

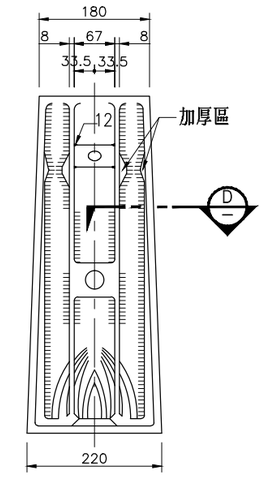

背 面 圖
S=1:5

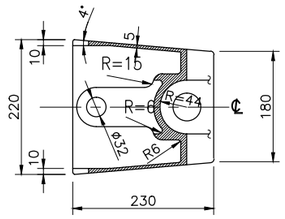

剖 面 圖
S=1:5
B

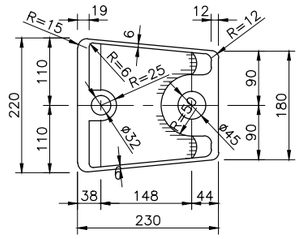

剖 面 圖
S=1:5
C

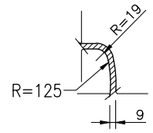

剖 面 圖
S=1:5
D

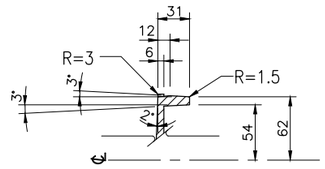

詳 圖
NTS
1

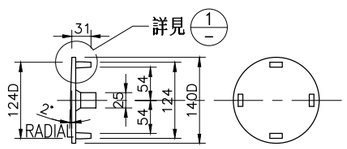

欄杆端帽蓋詳圖
S=1:5

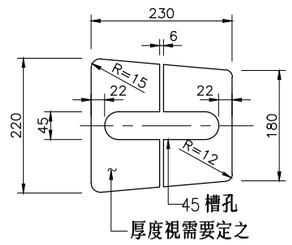

填隙片詳圖
S=1:5

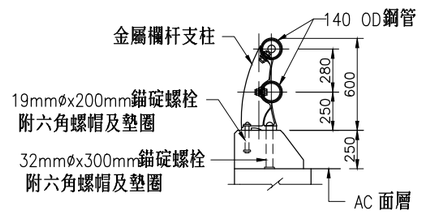

標準斷面圖
S=1:20

附註：
1.所有尺寸除另有註明者外,均以mm為單位。
2.金屬欄杆材質為鋼鐵，除另有註明者外安裝前須將外露面全予熱浸鍍鋅,其鍍鋅量為610g/m²。
3.金屬欄杆裝設於半徑小於45m之平面曲線時其鋼管應予準確彎曲以適合其曲度。
4.施工前須將支柱平面配置圖送工程司審核。
5.護欄佈設需具連續性。

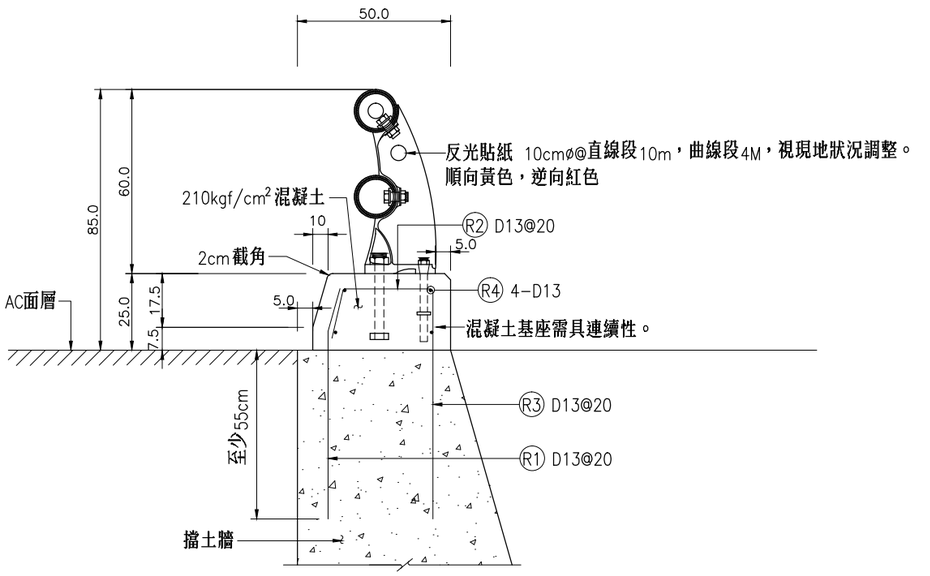

附註: 設置鋼管護欄路段,路面得增設至護欄邊緣。

鋼管護欄築於擋土牆上

S=1:10

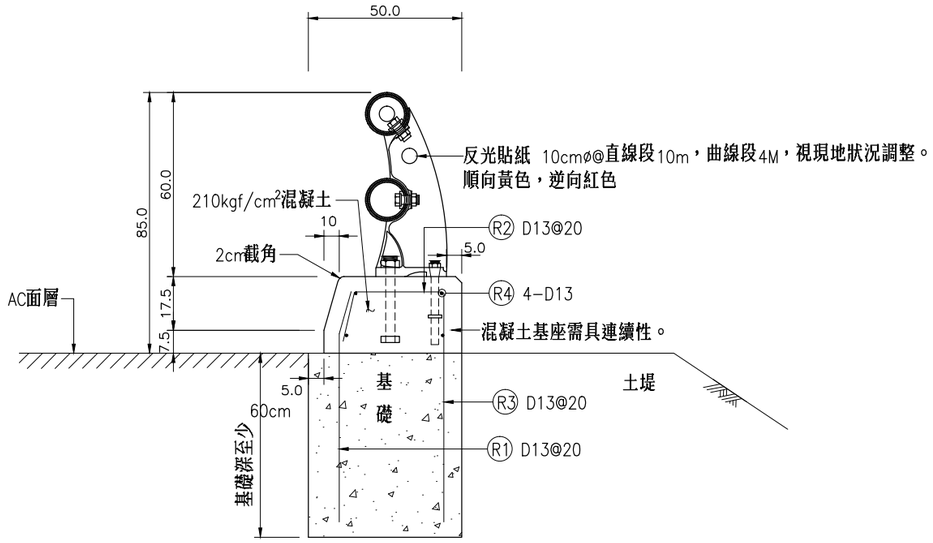

鋼管護欄築於土堤上

S=1:10

混凝土護欄每 m鋼筋數量表

編 號	直 徑 (mm)	間 距 (cm)	形 狀	長 度 (m)	支 數	總 長 度 (m)	鋼筋單位質量 (kg/m)	鋼筋總質量 (kg)
R1	D13	20	60 24	0.84	5	4.20	0.994	4.17
R2	D13	20	23 22 20	0.65	5	3.25	0.994	3.23
R3	D13	20	75	0.75	5	3.75	0.994	3.73
R4	D13		100	1.00	4	4.00	0.994	3.98
合 計								15.11

混凝土護欄 (築於土堤上)
每 m 數量分析表

材 料	數 量
210kgf/cm²混凝土	0.395m³
鋼 模	0.566m²
普 通 模 板	1.20m²
鋼筋彎紮及組立	15.11kg

混凝土護欄(築於擋土牆上)
每 m 數量分析表

材 料	數 量
210kgf/cm²混凝土	0.095m³
鋼 模	0.566m²
鋼筋彎紮及組立	15.11kg

說明:

1.本圖除鋼筋直徑為 mm 及特別註明外,均為 cm 單位。
2.材料須符合CNS 4345之規定。
3.顏色須符合CNS 4345之規定。
4.護欄佈設需具連續性。

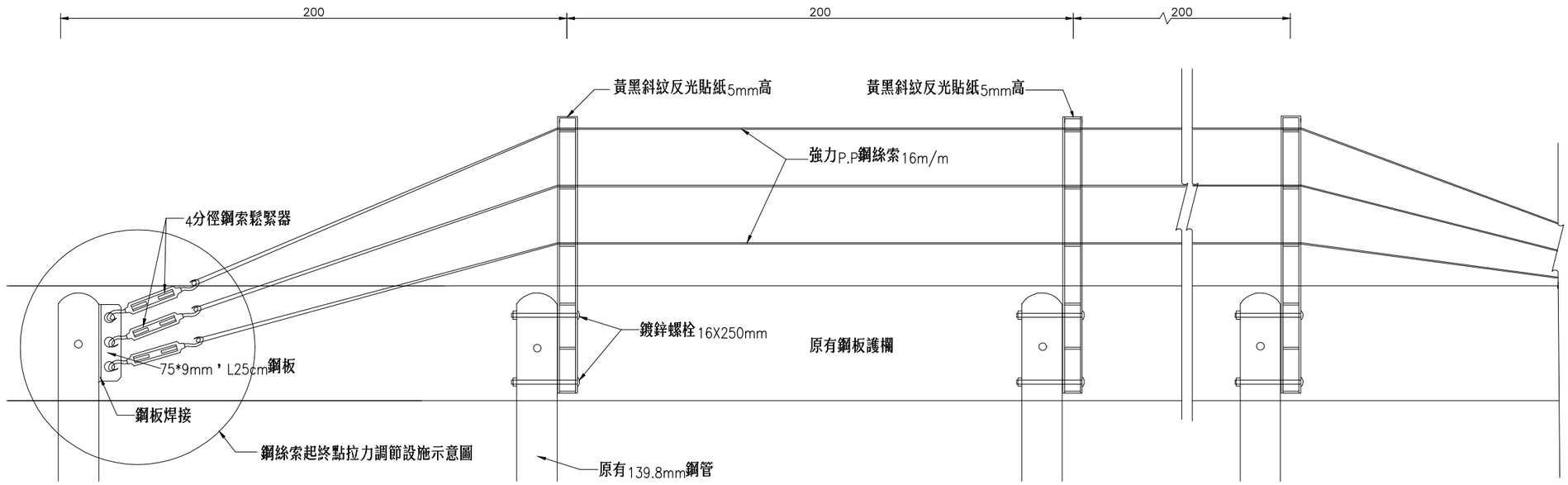

欄杆側面圖

NTS

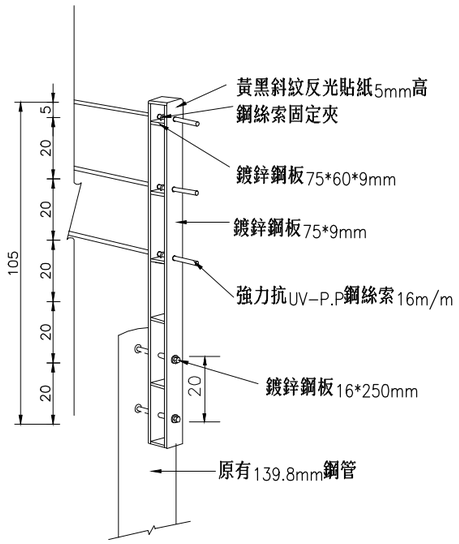

欄杆示意圖

NTS

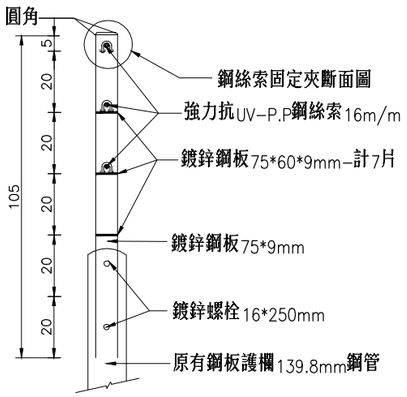

欄杆側面圖

NTS

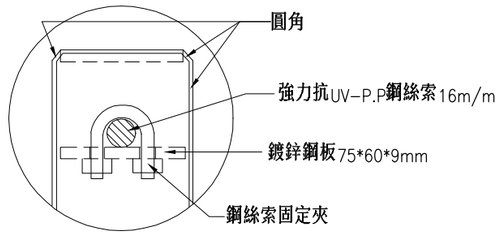

鋼絲索固定夾斷面圖

NTS

註:

1.所有鋼料現場截切以焊接結合處，焊道焊渣確實清除後以塗鋅漆即可

2.自行車欄杆組件需由工鍍鋅處理完成

3.所態鋼料切口邊緣全面倒小斜角

4.護欄佈設需具連續性。

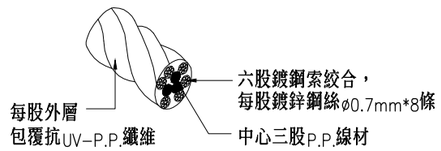

材料說明:

彩色抗UV-P.P.纖維16mm六股鋼索經公證單位測試，其試驗方法依CNS 941-2000試驗結果抗拉強度達3300kgf以上。

交通部公路總局	圖號內容	自行車護欄圖	圖號 T-507	頁碼 064

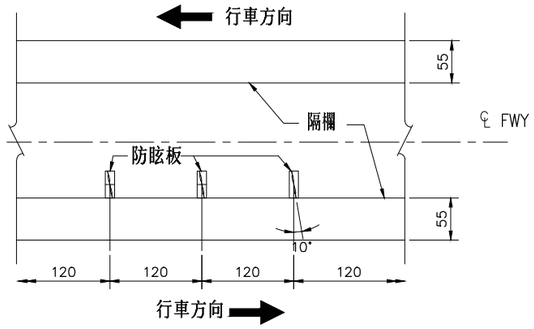

中央分隔帶直線橋梁裝設防眩板平面及方向圖

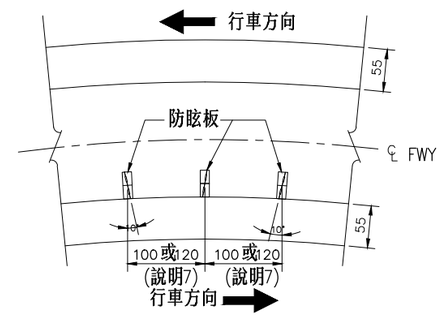

中央分隔帶曲線橋梁裝設防眩板平面及方向圖

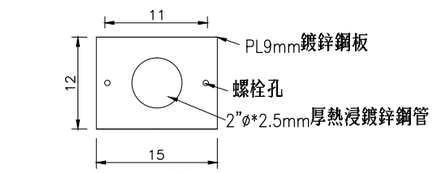

平面圖

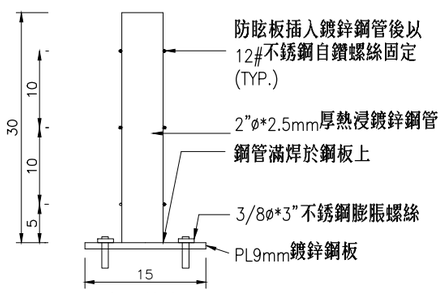

立面圖

防眩板基座圖

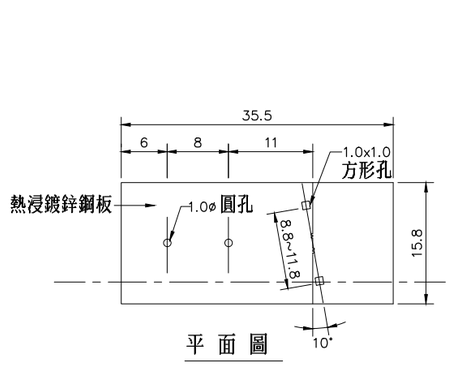

平 面 圖

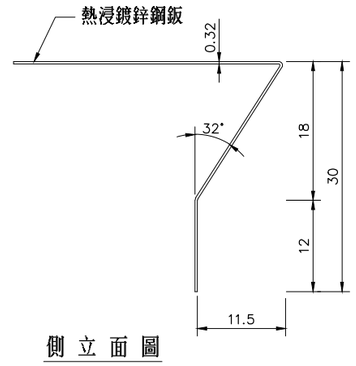

側 立 面 圖

立 面 圖

橋欄式基座詳圖

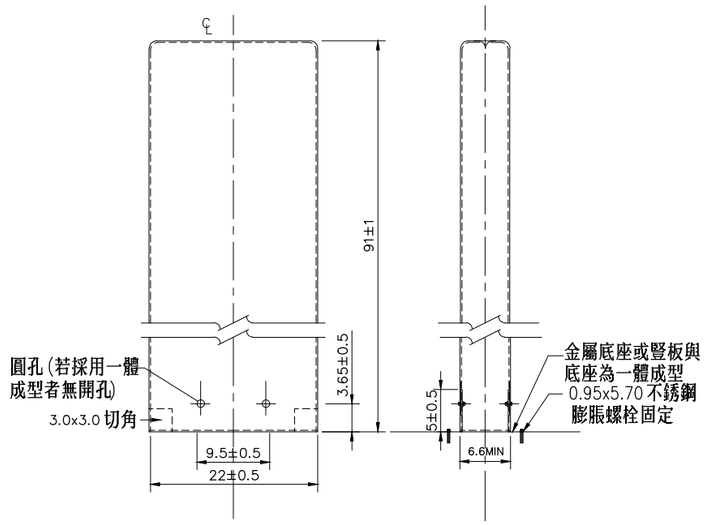

正 立 面 圖

側 立 面 圖

防眩板立面圖

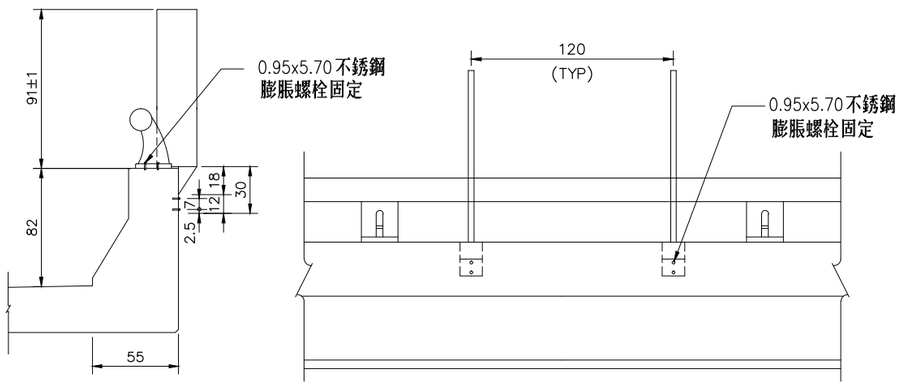

橋欄式防眩板配置圖

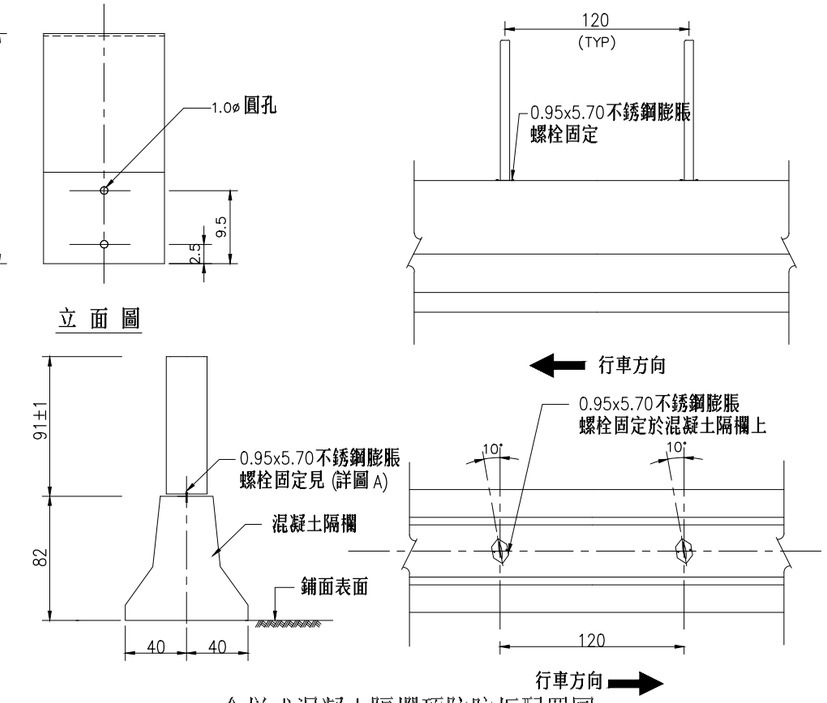

合併式混凝土隔欄頂防眩板配置圖

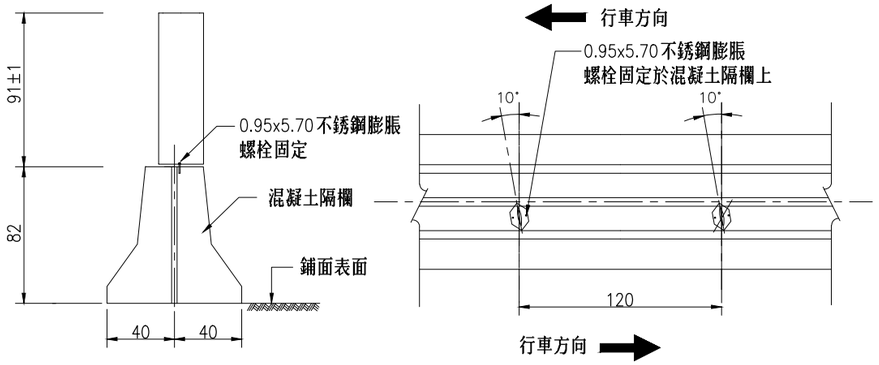

分離式混凝土隔欄頂防眩板配置圖

說明:

1. 所有尺寸除另有註明者外,均以公分為單位 。
2. 防眩板之裝置,應不防礙或減低所需之安全停車視距。
3. 成品於安裝完成時之應力 應能抵抗風速60m/sec之風壓 。
4. 防眩板之顏色為綠色 須參照特訂條款規定辨理 。
5. 施工時分離線防眩板視需要作 3.0x3.0 之切角處理 。
6. 防眩板之材質及規格須符合特訂條款及上述之規定,其板面有無條紋之處理皆可。
7. 平曲線半徑小於1000公尺及漸變段、防眩板佈設間距為100公分,
   平曲線半徑大於1000公尺時防眩板佈設間距為 110公分。
8. 橋梁段分離式中央分隔帶,防眩板直線段設在南下車道側,彎道段設在右彎車道側 。
9. 材質為一體成型之高密度聚乙烯板面、金屬底座(底座與豎板一體成型者無金屬底座)及不銹鋼膨脹螺栓等附件。

抗強風防眩柱設施裝置條件說明

壹、一般規定

一、防眩柱受風力、撞擊彎曲後仍可恢復原有形狀及受撞後仍可自動回復原型之功能。

二、防眩柱之規格，需符合下列各項要求：高〔H〕=91+-1cm、寬〔W〕=18~20cm。

三、防眩柱材質應為聚乙烯或其他同等品材質，並為一體成型，不易造成二次傷害之製品。

四、成品顏色為綠色，其色樣應為台灣區油漆塗料工業同業公會審定之6、7、8及91號色樣，承包商提送之色樣應經工程司認可後方能施工。

貳、審核

一、施工單位提出產品設計報告、設計圖及符合測試規定之資料，如逾期或送審資料不符契約規定者，依施工補充條款罰則辦理。送審資料如下：

1. 符合防護性能之產品設計報告、設計圖，並詳列防眩尺寸。
2. 符合測試規定之實車實物撞擊測試報告(2年內)及實車實物測試影帶。
3. 符合測試規定之抗風壓測試報告。
4. 符合規定之色樣。
5. 不鏽鋼膨脹螺栓材質證明。
6. 金屬材料鍍鋅證明。

二、本工程防眩柱需經認證合格實驗室、業主核可之實驗室、政府檢驗機關或學術單位進行檢驗，不得以實驗模擬數據替代，以保證產品品質，經檢驗合格並開具證明文件。

三、上述資料經工程司方核可後，方可施作，否則依施工補充條款罰責辦理。

參、功能及測試要求

一、抗風壓測試：需可承受風速60m/sec以上之風壓，受風力彎曲後仍可恢復原有形狀。

二、抗撞擊測試：測試以車輛側向裝載一堅固之突出物體，需至少裝置三支防眩柱於紐澤西護欄上受測，依時速70公里以上車速前進，使該突出物體連續三次直接撞擊防眩柱，且遭受直接撞擊之後不得有任何一支無法恢復原有形狀之情形發生。

三、抽驗測試

1. 成品檢驗需會同工程司現場隨機取樣，其數量在1000座以上者，每批抽取3組試樣，超過1500座時，每500座增加一組試樣，尾數不足500者以500計。
2. 數量於1000座以內者，承包商得提出符合本工程功能及測試要求之抗風壓及抗撞擊測試檢驗證明，無需另行抽樣檢驗。
3. 已測試通過抗撞擊測試，則無需再進行抗風壓測試，但需提供相同外觀型式、尺寸之測試合格證明報告。

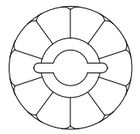

A–A剖視圖

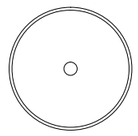

B–B剖視圖

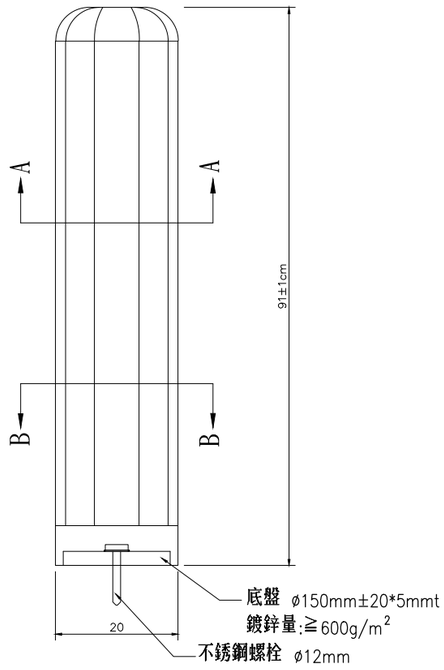

抗強風防眩柱

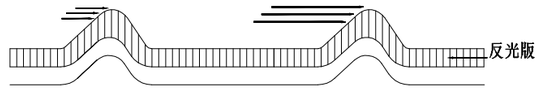

護欄反光版有凸起結構，即使護欄與行車動線平行，仍能提供高入射角反光效果。

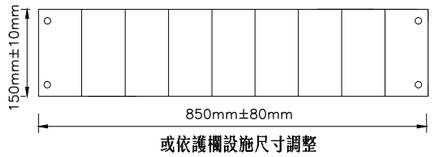

或依護欄設施尺寸調整

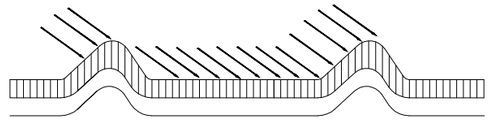

當護欄設於彎曲道路時，護欄反光版亦能提醒駕駛人及早應變。

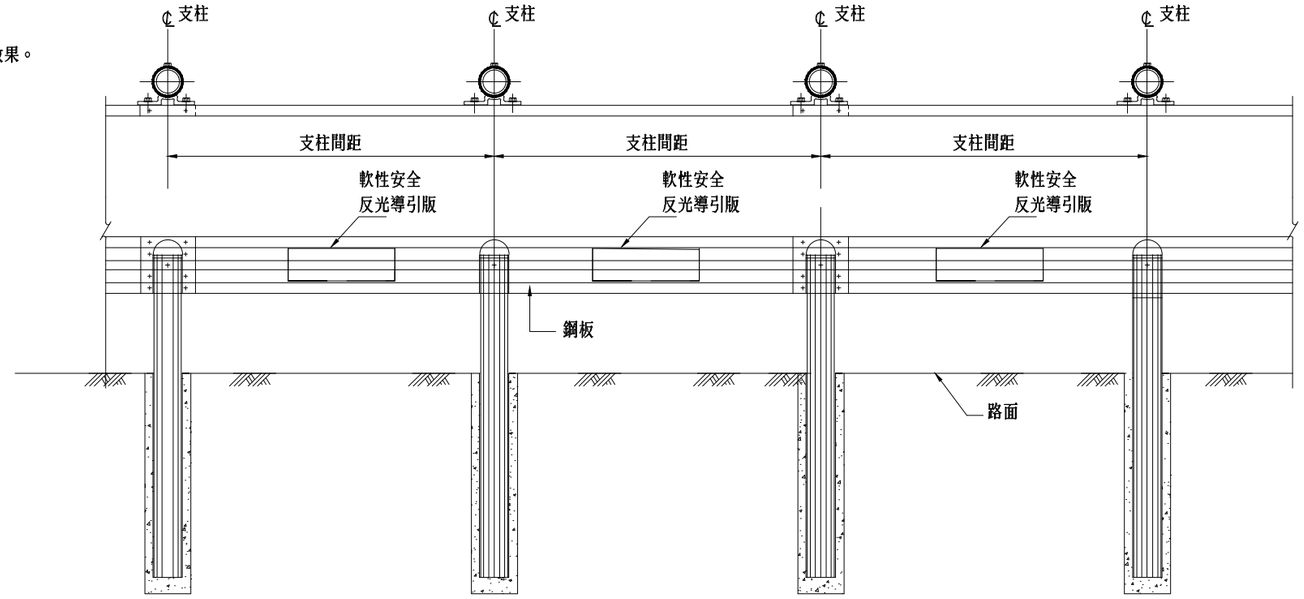

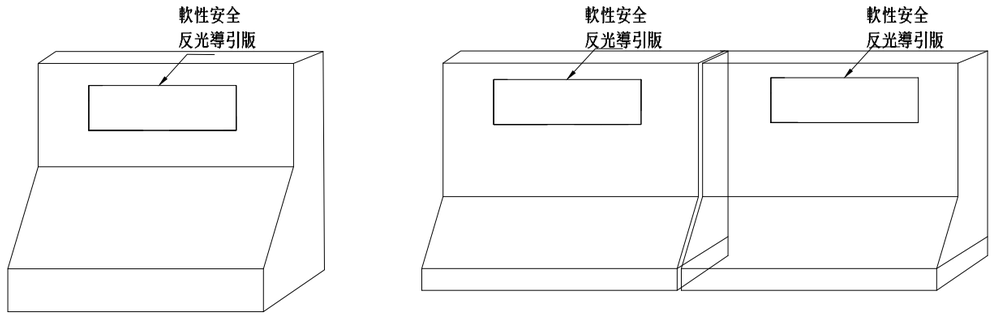

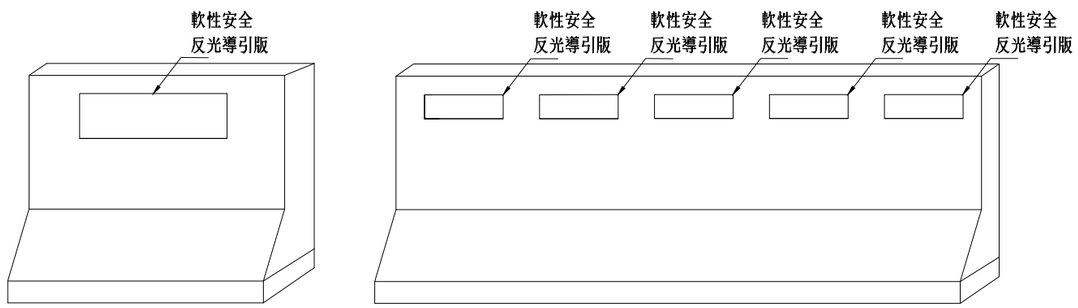

附註:

1.材質：採鋁鈑、塑膠或軟質PU材料。

2.顏色：黃色。

3.尺寸與版厚：高度15mm(+-10mm)，長度配合護欄等設施尺寸調整，厚度3.4mm±1mm厚。

4.反光片：反光片貼合表面不得有裂痕、起皺、氣泡凸起等現象。採用符合CNS 4345 可恢復式反光片,反光片需可與底材完全貼合不可剝離。

4.施工程序：結構物表面應整平，再行定位及裝設。

5.施作高度依結構物型式分述如下：

(1)護欄：護欄現況高度一致時，「反光導引版」上緣距護欄頂端以一致高度為原則；護欄現況高度不一致時，依多數護欄之高度作為高程定位之依據。

(2)緣石：「反光導引版」以切齊緣石頂端為原則。

(3)隧道側壁、護坡：「反光導引版」設置之高度，以導引版下緣距離路面邊緣或邊溝之頂點120至210公分為原則。

6.設置間距：設置間距約為彎道部分每6公尺佈設，直線段每12公尺佈設，地形特殊之路段，間距得視需要加密。

7.注意事項：固定於結構物方式，應考量無二次傷害之影響。

交通部公路總局	圖號內容	反光導引版	圖號 T-510	頁碼 067

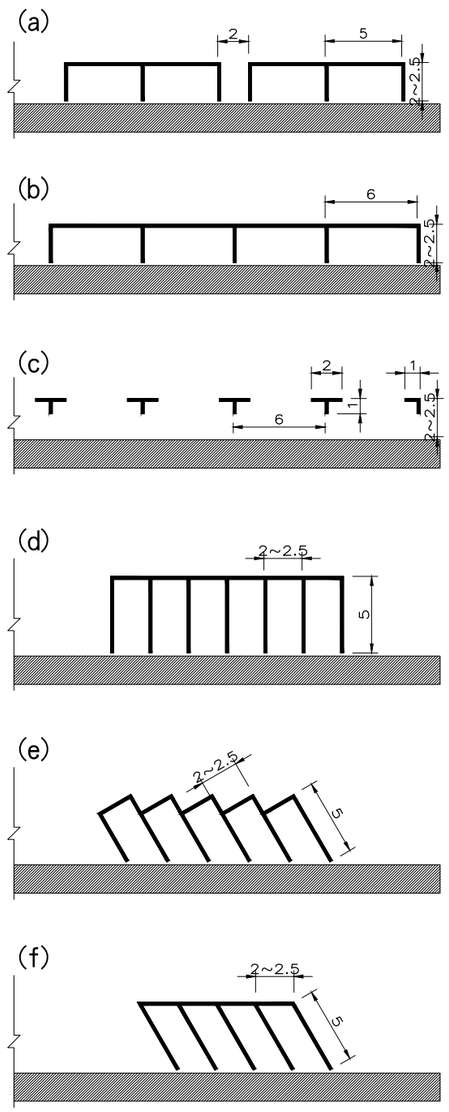

小型車及大型重型機車停放線設置圖例

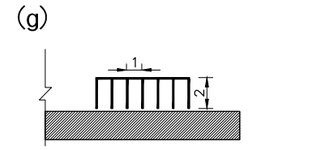

大型重型機車以外之機車停放線設置圖例

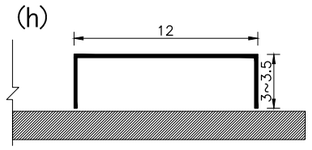

路邊大型客車停放線設置圖例

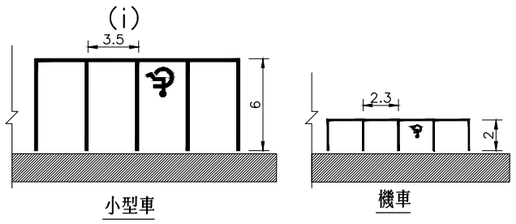

身心障礙者專用停車位設置圖例

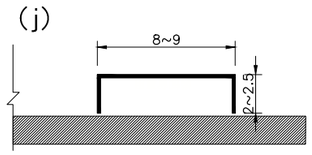

專用性停車位(停靠區)設置圖例

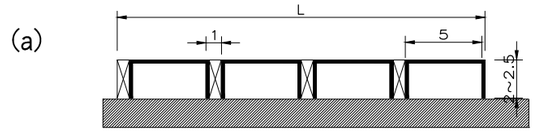

平行停車
N=L/6.00

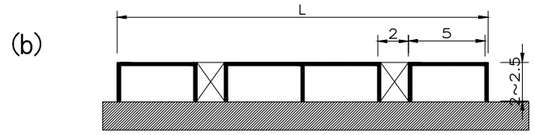

平行停車
N=L/6.00

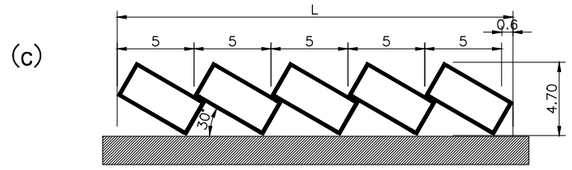

30°斜角停車
N=(L−0.6)/5.00

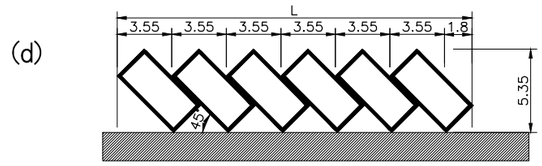

45°斜角停車
N=(L−1.80)/3.55

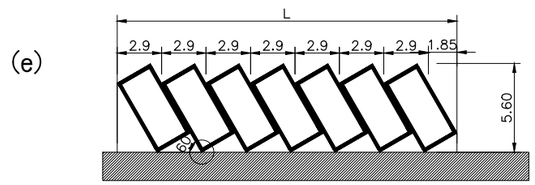

60°斜角停車
N=(L−1.85)/2.90

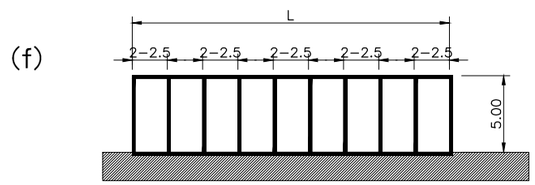

直角停車
N=L/2.50

單位：公尺

註：圖中之相關尺寸及停車位(N)係以停車位寬度2.5公尺為計算示例。

小型車路邊停車場各種不同車位排列方式及車位數(N)之計算

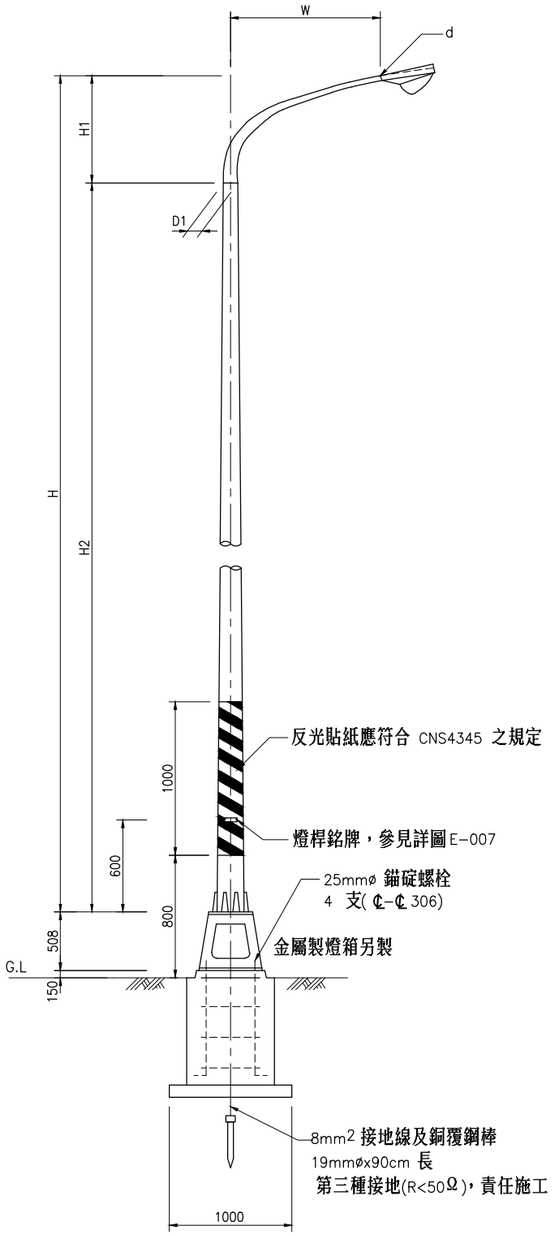

單燈桿法蘭底座式（燈箱型）

NTS

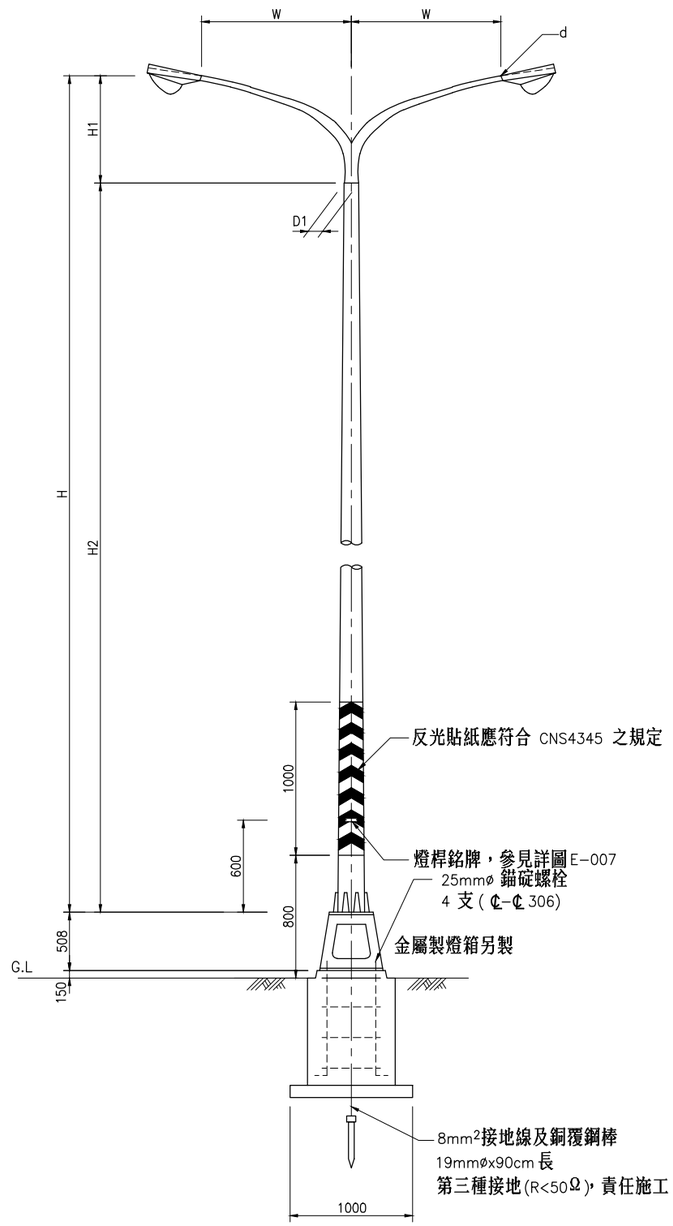

雙燈桿法蘭底座式（燈箱型）

NTS

附註:

1. 本圖尺寸除註明者外，均以mm為單位。
2. 本圖之燈具其材質為耐蝕型。
   承包商應向製造廠索取燈具之技術說明書，如照明率、配光曲線及正字廠商出廠證明等資料，經本局審查合格後施工。燈泡以高壓鈉氣燈、複金屬燈泡或LED燈，燈泡電力由150W至400W之間（但由工程別決定燈泡電力）。
3. 其餘未在圖面表示之規定，依照本局工程施工說明書技術規定辦理。
4. 鄰近路口、分隔島頭及路面上、護欄上或排水溝上易因疏忽遭撞擊位置之路燈均應設置反光貼紙;在護欄外側等不易受撞擊處不設置。

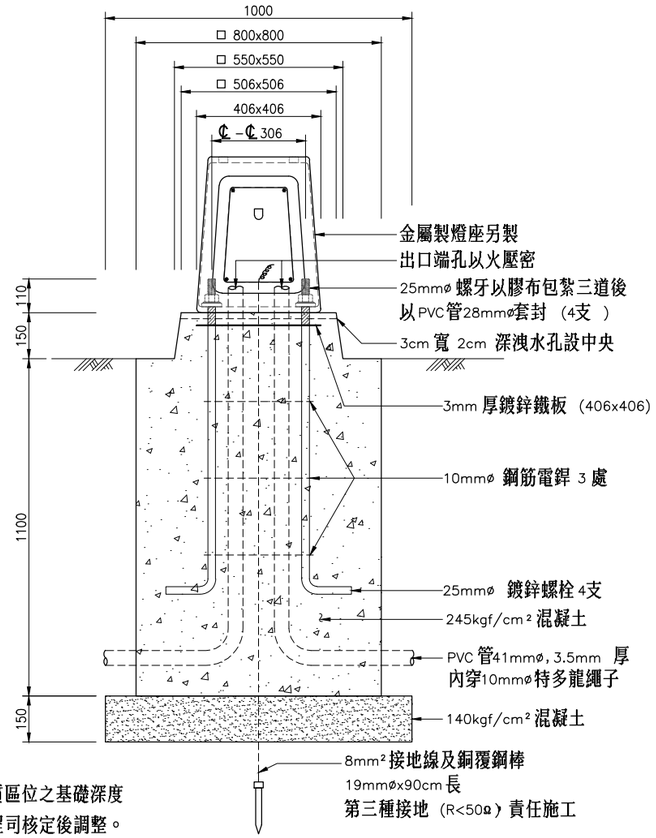

附註:特殊地質區位之基礎深度
得經工程司核定後調整。

燈桿基座詳圖 (燈箱型)
NTS

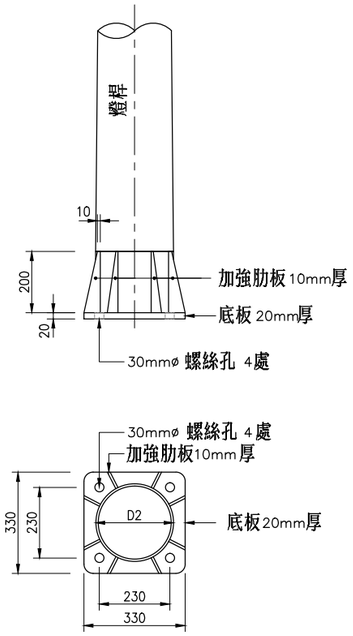

法蘭底座式詳圖
NTS

燈桿規格

型式編號	H	H1	H2	D1 ø	d ø	W	D2 ø	備　註
8–15LF	8000	1350	6650	100	48	1500	195	單彎燈管
8–15LY	8000	1350	6650	100	48	1500	195	雙彎燈管
8–15LB	8000	1350	6650	100	48	1500	195	單雙彎燈管
9–15LF	9000	1350	7650	100	48	1500	213	單彎燈管
9–15LY	9000	1350	7650	100	48	1500	213	雙彎燈管
9–15LB	9000	1350	7650	100	48	1500	213	單雙彎燈管
10–15LF	10000	1350	8650	100	48	1500	231	單彎燈管
10–15LY	10000	1350	8650	100	48	1500	231	雙彎燈管
10–15LB	10000	1350	8650	100	48	1500	231	單雙彎燈管
8–20LF	8000	1440	6560	100	48	2000	218	單彎燈管
8–20LY	8000	1440	6560	100	48	2000	218	雙彎燈管
8–20LB	8000	1440	6560	100	48	2000	218	單雙彎燈管
9–20LF	9000	1440	7560	100	48	2000	236	單彎燈管
9–20LY	9000	1440	7560	100	48	2000	236	雙彎燈管
9–20LB	9000	1440	7560	100	48	2000	236	單雙彎燈管
10–20LF	10000	1440	8560	100	48	2000	254	單彎燈管
10–20LY	10000	1440	8560	100	48	2000	254	雙彎燈管
10–20LB	10000	1440	8560	100	48	2000	254	單雙彎燈管

1. 構造材質應為富於韌性防燃，不老化、耐蝕的特性，厚度至少在4mm，應由整片之玻璃纖維模造成。
2. 開關之底部周圍應有適當之邊緣，以便將本開關箱固定於混凝土基礎上。
3. 門應有門扣鎖門函門，本開關箱為黃色噴紅色字體(兩側，電氣設備請勿靠近，箱門⚡路燈設備 。)

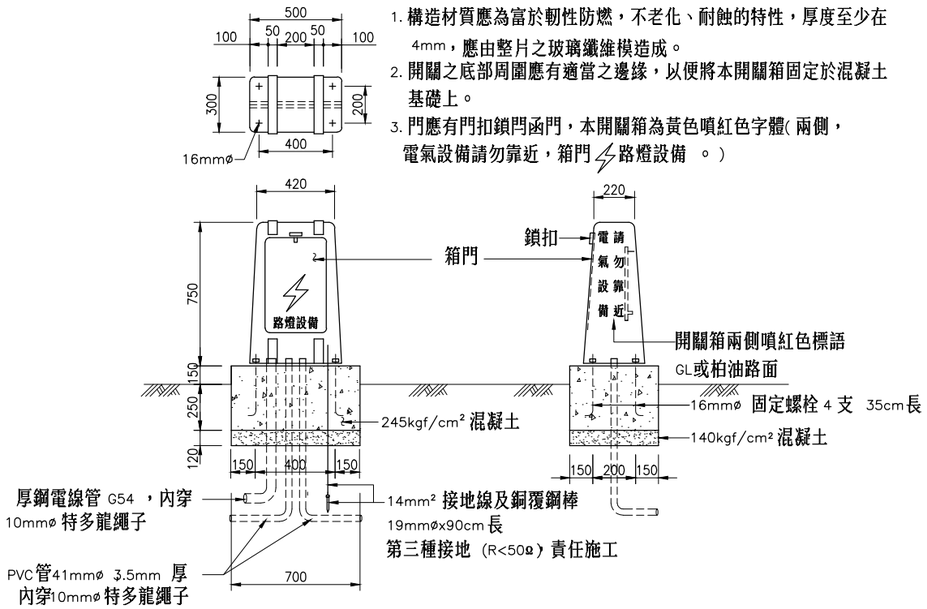

開關箱圖
NTS

附註: 1.燈桿材料及尺寸規格應符合CNS4117,C4134
(道路照明用燈桿(漸細型))
2. 本圖尺寸除註明者外，均以mm為單位。

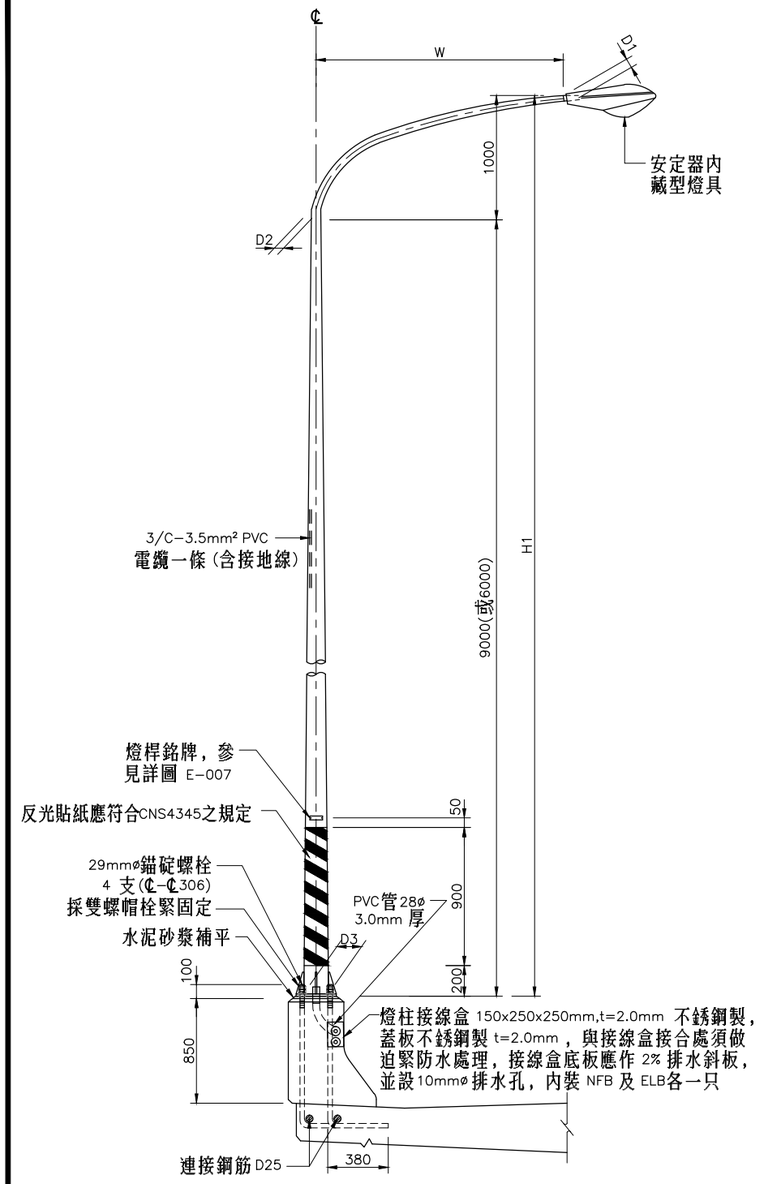

C種橋欄杆燈柱詳圖

NTS

附註：

1. 本圖比例單位除另有註明者均為mm。鍍鋅鋼板燈桿各部尺寸，參見詳圖 E-005 。
2. 燈桿鋼板採用CNS 2473-G3039 SS-400 或 ASTM-A36 型材質 4.5mm 厚之單片熱軋鋼板，以油壓機製成一圓錐管，縱向銲縫一道，以連續電弧法銲接，桿體水平部份無橫向接頭，懸伸部份整體成型。
3. 燈桿銲接後應磨光處理，於完成後整支施行熱浸鍍鋅處理，表面含鋅量應達每面至少 500g/m² 以上，鍍鋅後燈桿表面應光平，並漆水性鍍鋅鐵皮漆二度，顏色為 No.36 號。
4. 除設於實體分隔島或人行道上之路燈原則不設黃黑條紋反光貼紙外，其餘設於路面上、護欄上或排水溝上之路燈均應設置反光貼紙。
5. 漏電斷路器應具防水功能 (IP65以上)。
6. 另路燈電纜防盜措施，參見詳圖 E-004 。

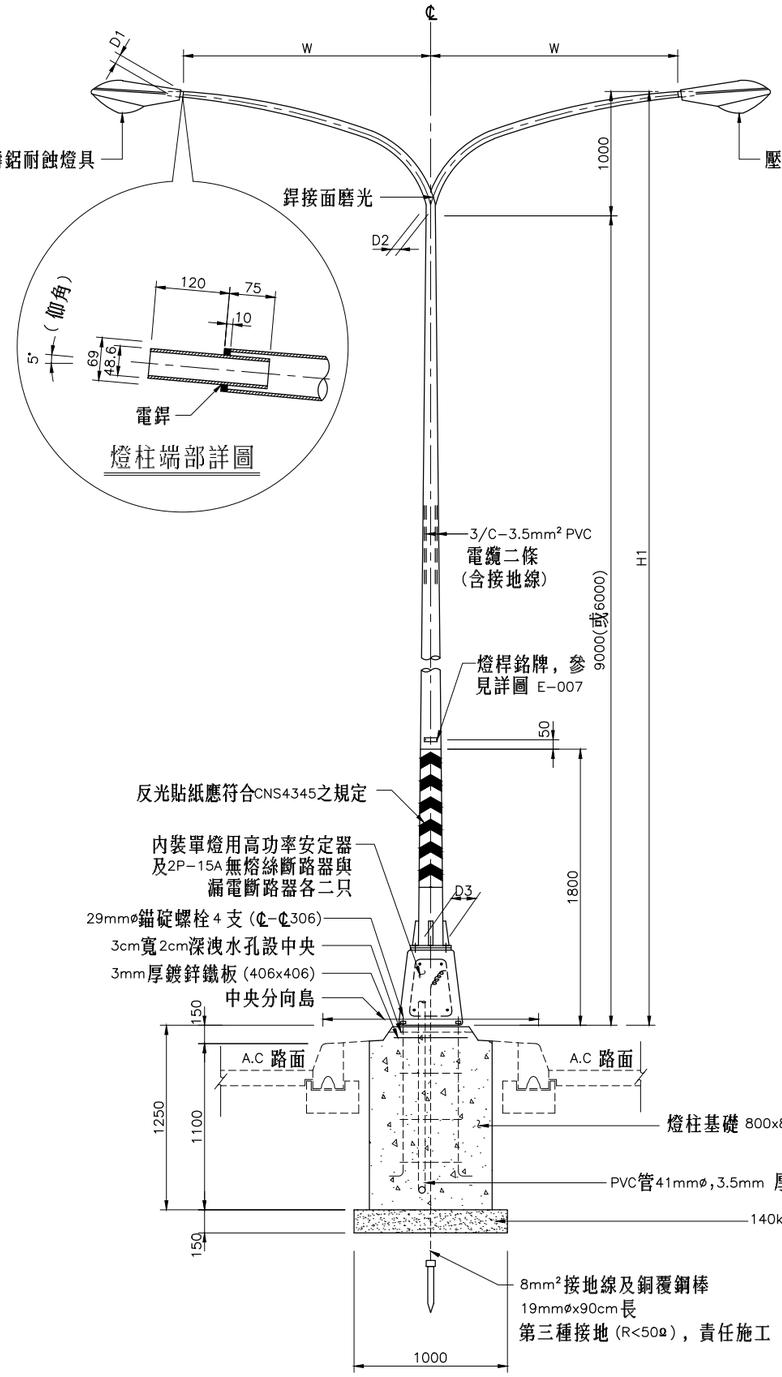

Y種（雙燈）燈柱詳圖

NTS

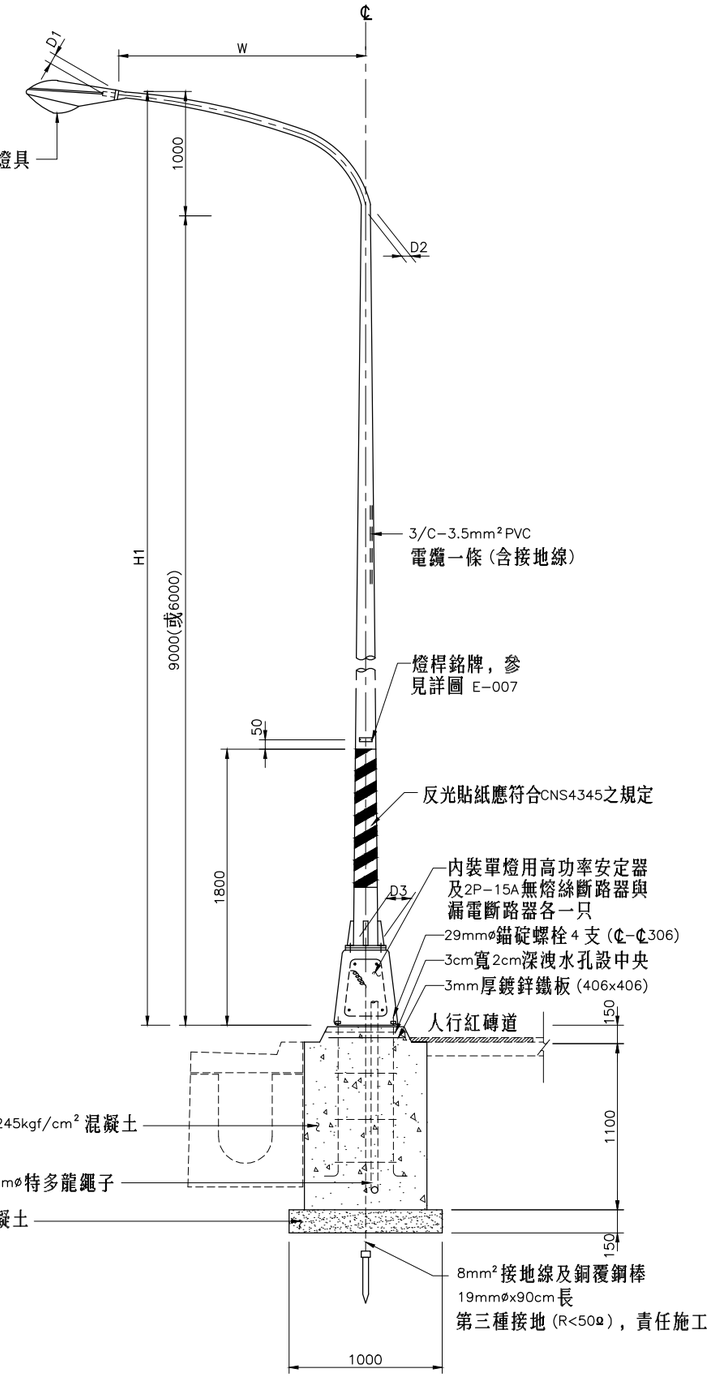

B種單燈燈柱詳圖

NTS

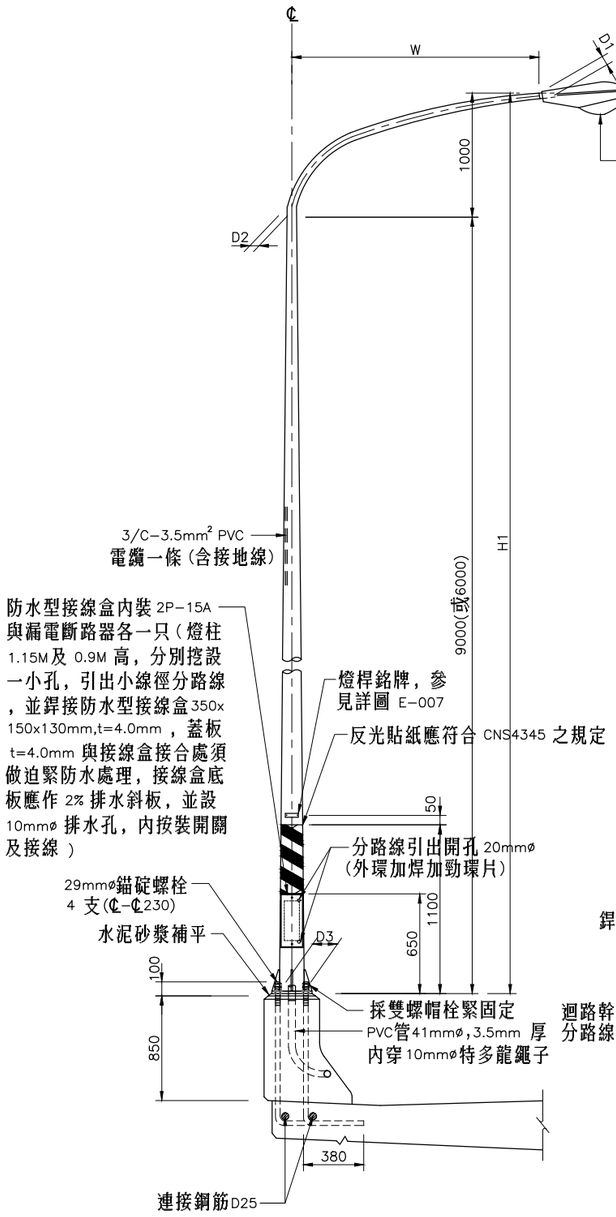

C種橋欄杆燈柱詳圖

NTS

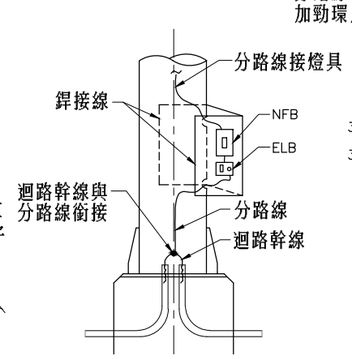

迴路幹線與分路線接線示意圖

NTS

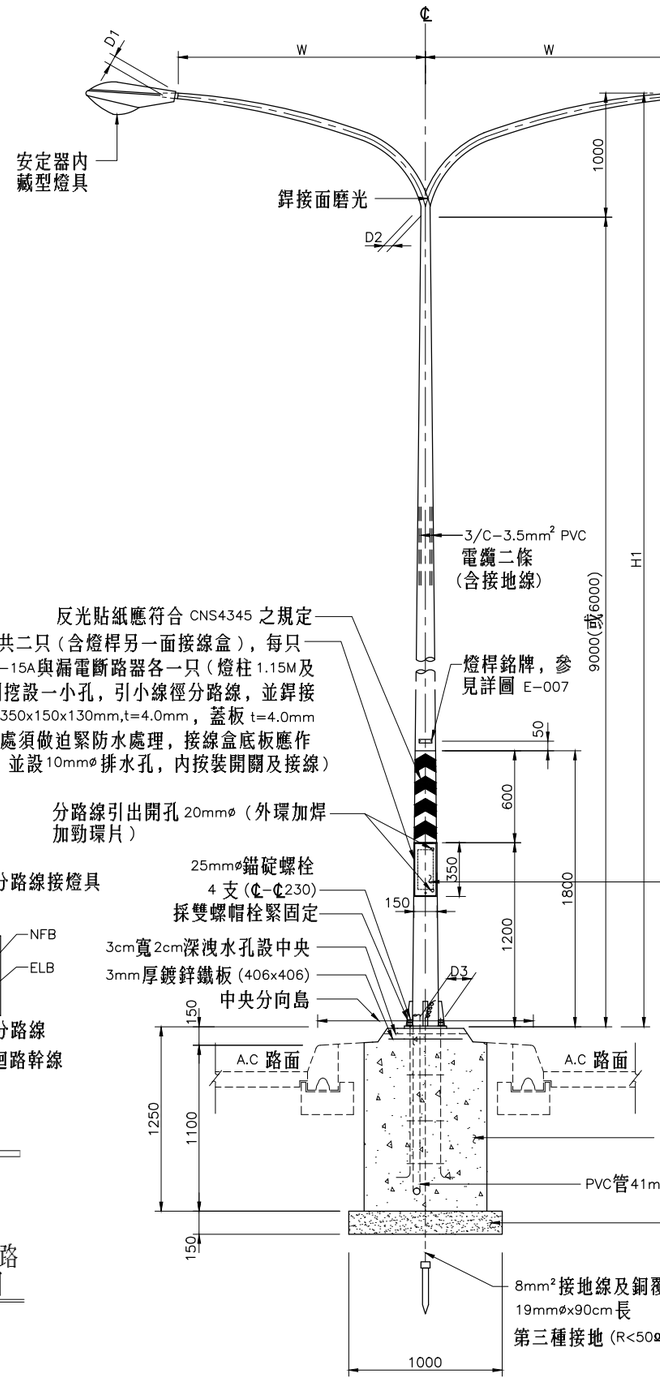

Y種(雙燈)燈柱詳圖

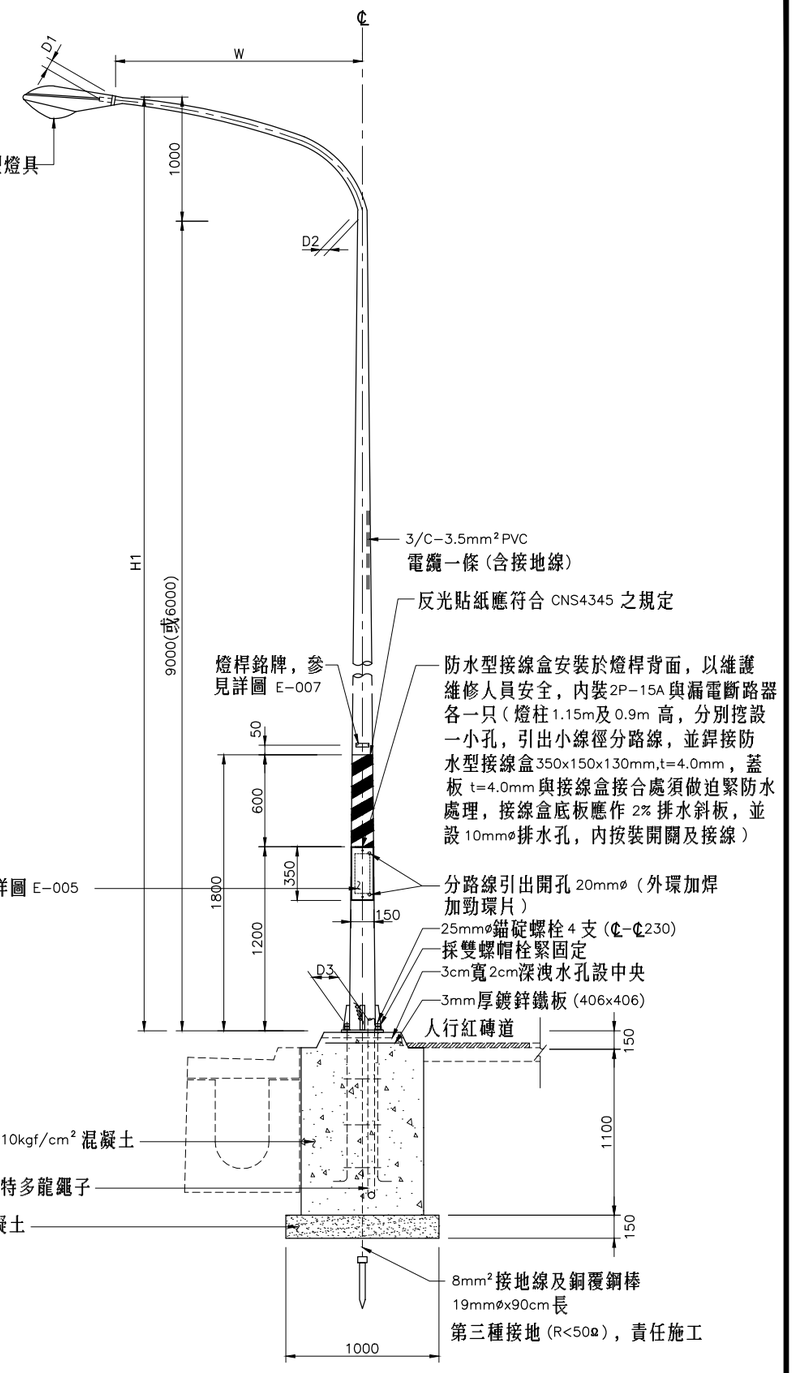

B種單燈燈柱詳圖

NTS

附註:

1. 本圖比例單位除另有註明者均為mm。
2. 此路燈電纜防盜措施示意圖，適用於設備電纜線有遭竊剪之虞地區。
3. 取消燈柱變壓器底座，進出管路直接埋於燈柱底部。
4. 安定器採燈具內藏型。
5. 迴路幹線於燈柱底部不易抽取處與分路線銜接。
6. 防水型接線盒之防水防塵等級為 IP65 以上。

路燈電纜防盜措施示意圖

NTS

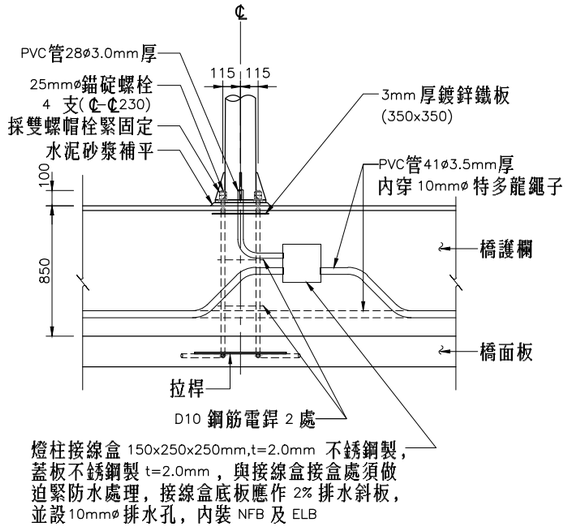

燈柱接線盒 150x250x250mm,t=2.0mm 不銹鋼製，蓋板不銹鋼製 t=2.0mm，與接線盒接盒處須做迫緊防水處理，接線盒底板應作 2% 排水斜板，並設10mmø排水孔，內裝 NFB 及 ELB

C種橋欄杆燈柱基座立面圖

NTS

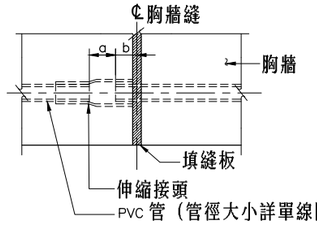

附註：圖示PVC管間距 (a)及PVC管與伸縮縫接頭之重疊長度 (b)承包商應依工地工程司指示，配合橋面伸縮縫留設 。

胸牆縫導管詳圖

NTS

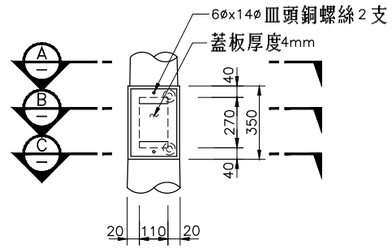

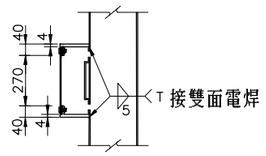

附註:
防水型接線盒及蓋板,須與燈桿同材質（熱浸鍍鋅處理）。

防水型接線盒詳細圖

NTS 單位 mm

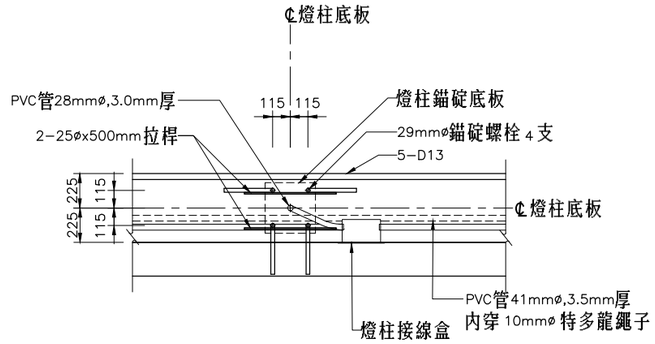

C種橋欄杆燈柱基座平面圖

NTS

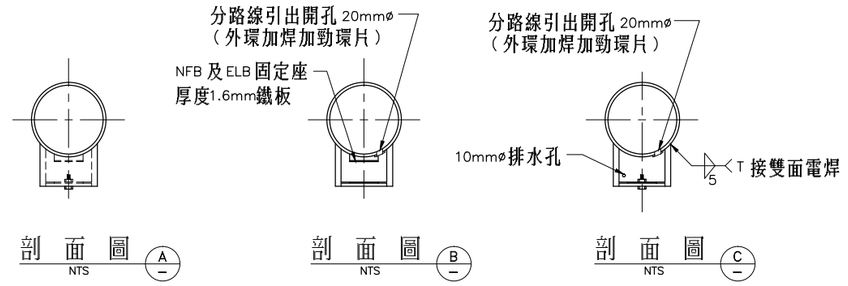

剖 面 圖 A

NTS

剖 面 圖 B

NTS

剖 面 圖 C

NTS

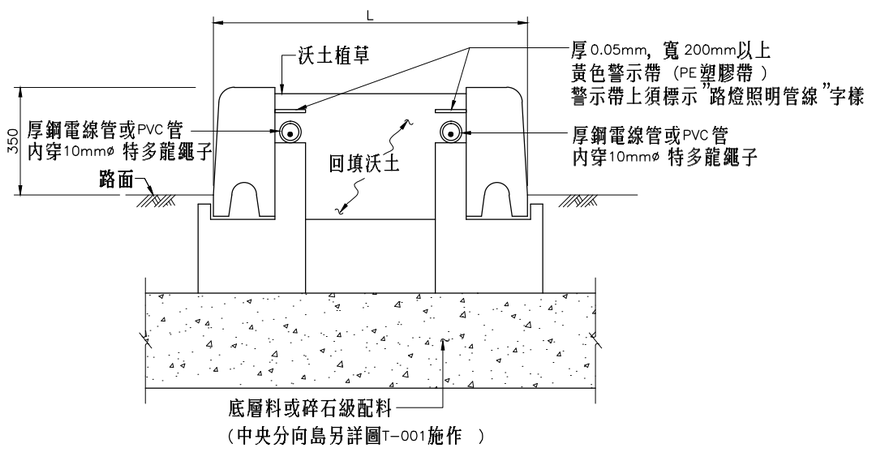

中央分向島導管埋設圖

NTS

鍍鋅鋼板燈桿各部尺寸

形 式	H1	D1	D2	D3	W
H-7000	7000	70	105	167	2000
H-8000	8000	70	105	178	2000
H-8000B	8000	70	105	178	2000
H-8000Y	8000	70	105	178	2000
H-10000B	10000	70	105	203	2000
H-10000Y	10000	70	105	203	2000

附註:

1. 本圖尺寸除註明者外,均以mm為單位。
2. 基本型燈基螺栓式燈桿（以 H-7000B，H-8000B，H-10000B 等表示）。
3. 基本型之燈箱基座式（以 H-8000B，H-8000Y，H-10000Y 等表示）。
4. Y 型之燈箱基座式（以 H-8000Y，H-10000Y 等表示）。

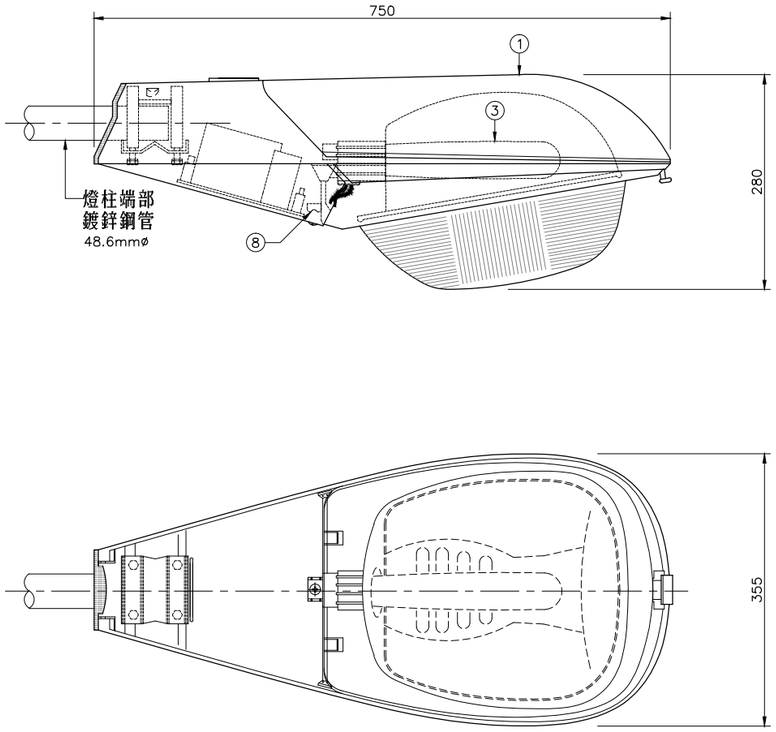

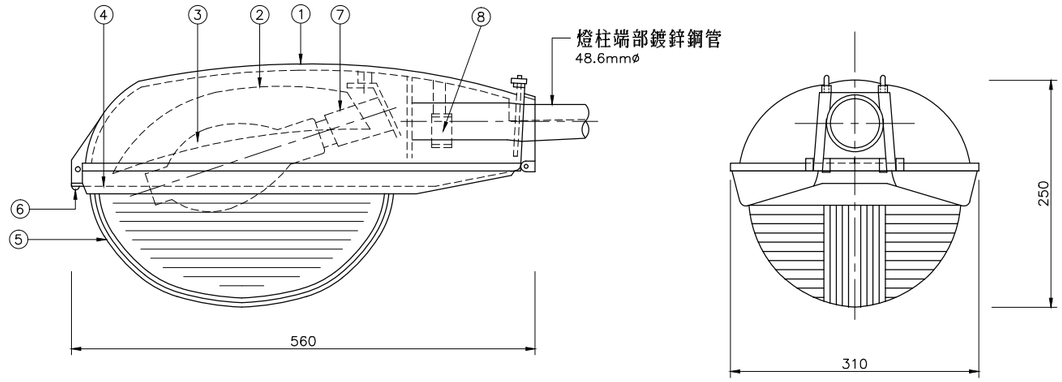

壓鑄鋁燈具規格圖例

NTS

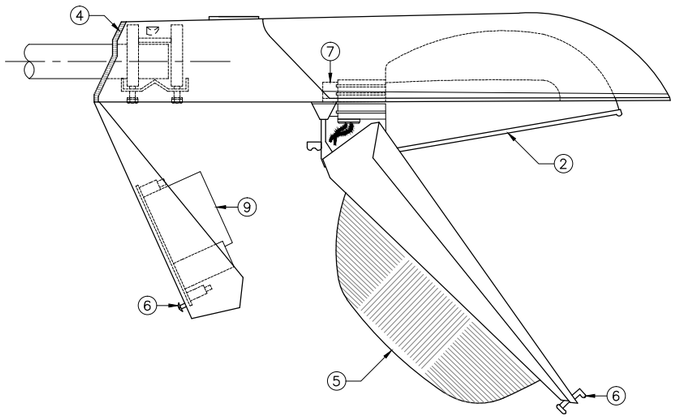

安定器內藏型燈具規格圖例

NTS

燈具之各部材質

編號	名　　稱	材料規格	備　　註
①	燈具本體	壓鑄鋁	耐蝕型
②	反射燈罩	1t　鋁鈑	陽極處理
③	燈　泡	150W,250W,400W	
④	橡皮迫緊	軟質橡膠	
⑤	耐熱玻璃罩	耐熱玻璃	
⑥	扣　緊	不銹鋼板 (304) 或鑄鋁	
⑦	瓷質燈頭	陶質	10A,600V 級
⑧	瓷質接線座	陶質	
⑨	安定器	高功率型	

附註:

1. 本圖尺寸除註明者外,均以mm為單位，依實際求可容許 ±10%之調整彈性。
2. 燈具之規格圖例尺寸僅供參考。
3. 本項燈具耐候等級為 IP 65 以上 ,並具防鳥擊裝置。
4. 如燈柱及角度為美觀之關係,有另行設計時對於照明度之大小及間距也應比例調整之。
5. 燈具所附之光源種類、瓦數及色溫,應清楚標示於送審資料,並依規定提出測試報告以供審核。
6. 燈具接縫處應無漏光之虞;燈具本體及所有連接、固定配件,等應為耐候材質或經烤漆處理或防蝕處理。
7 若採 LED 燈具應符 CNS15233 標準。

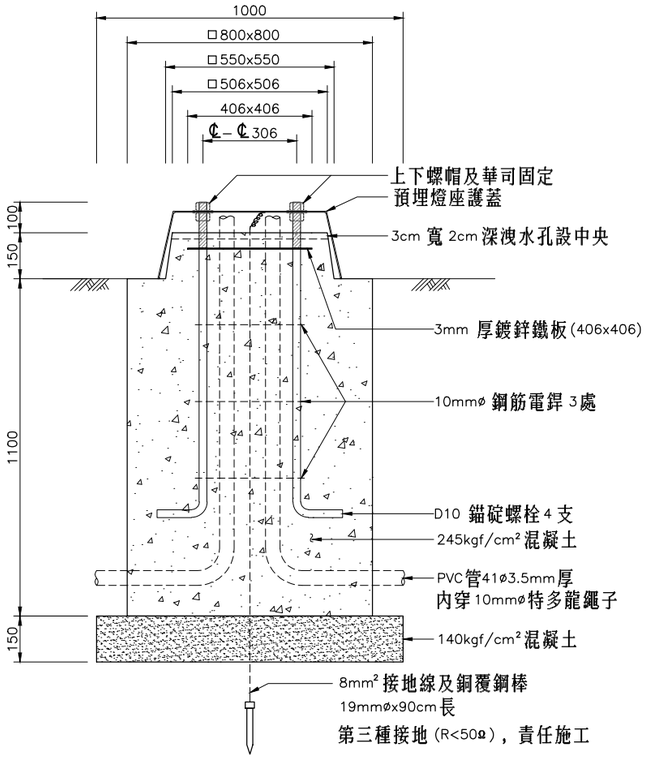

預埋燈座詳圖
NTS

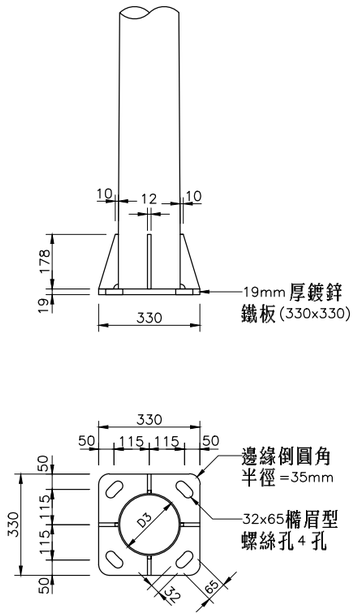

燈桿底鋼板詳圖
NTS

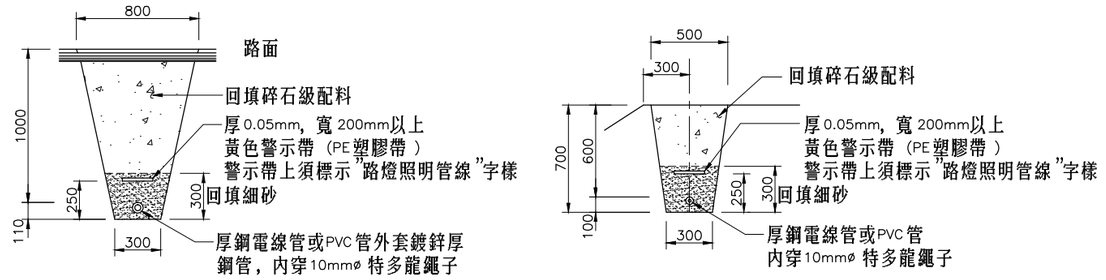

車道部份　　路肩部份

導管埋設詳圖
NTS

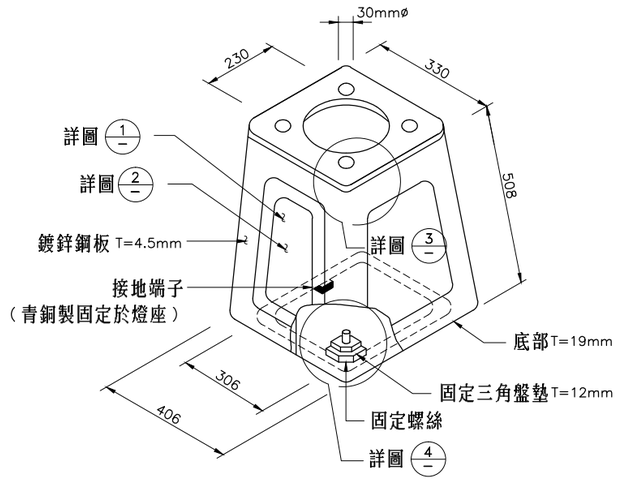

燈座詳圖
NTS

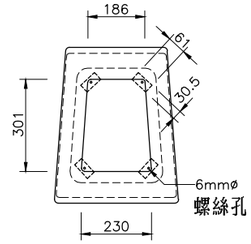

燈座門穴詳圖 1/1
NTS

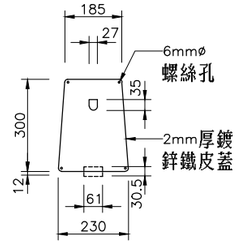

燈座門蓋詳圖 2/1
NTS

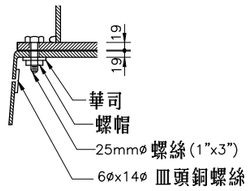

燈座頂剖面詳圖 3/1
NTS

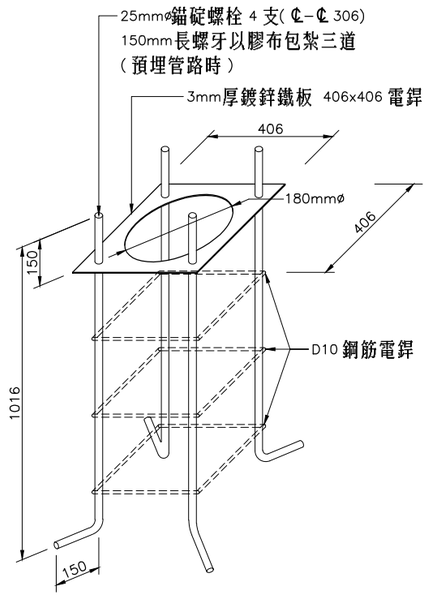

燈桿基礎螺栓詳圖
NTS

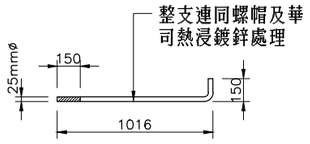

燈座螺栓詳圖
NTS

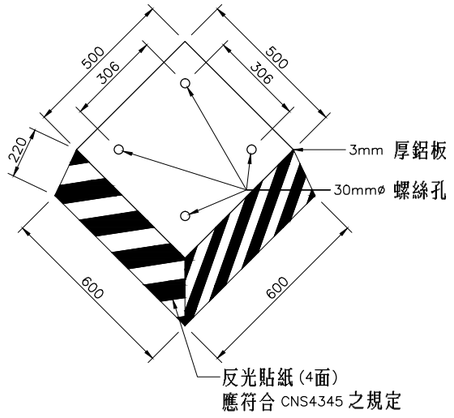

註:反光貼紙黃黑斜紋方向應配合行車方向佈設

預埋燈座護蓋詳圖
NTS

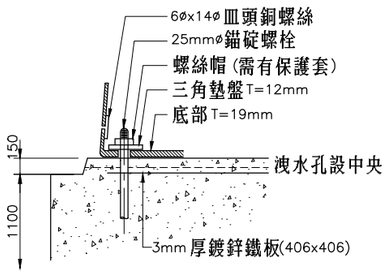

燈座固定詳圖 4/1
NTS

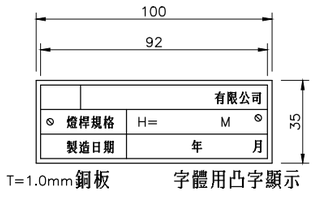

燈桿銘牌詳圖
NTS

附註:本圖尺寸除註明者外，均以mm為單位。

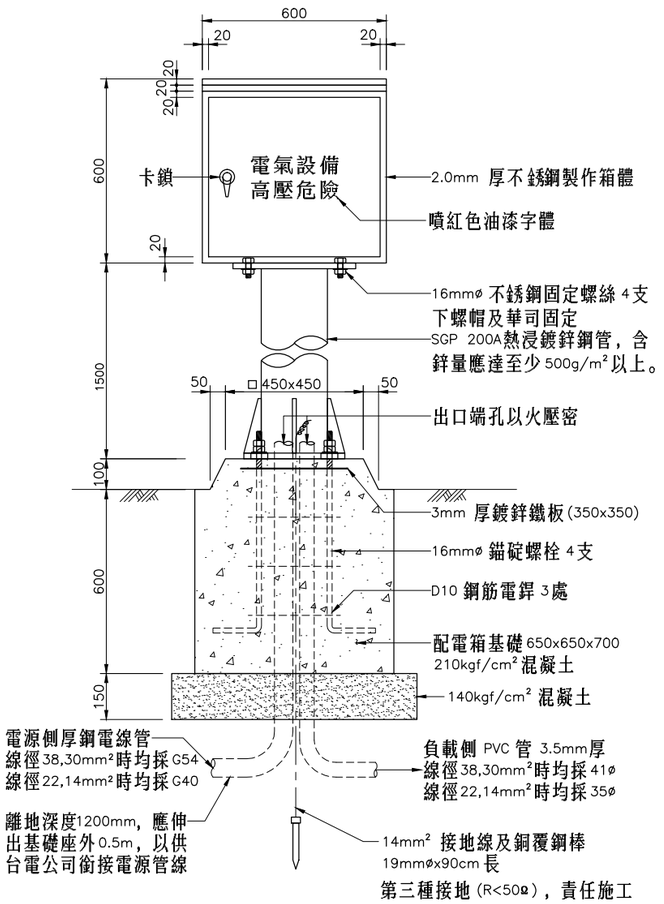

配電箱及基座詳圖

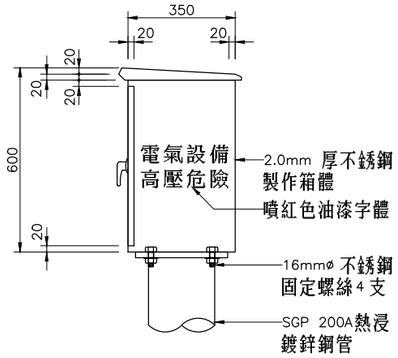

側面圖

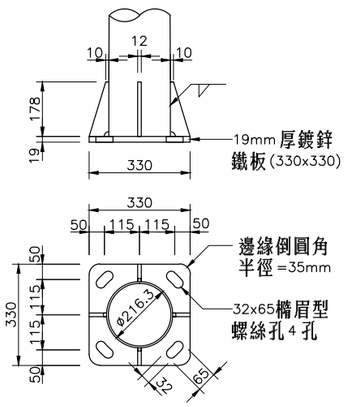

配電箱底座鋼板詳圖

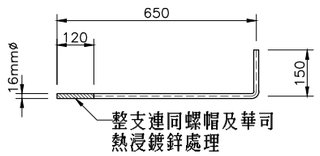

配電箱基礎螺栓詳圖

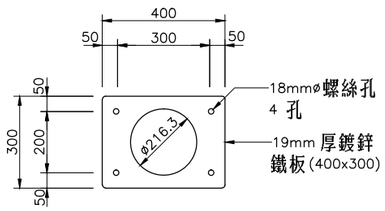

配電箱底部托板詳圖

屋外防雨型配電箱
NTS

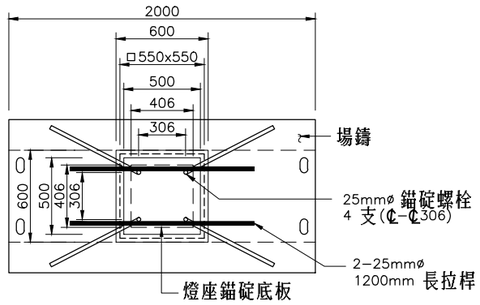

溝上式路燈基礎平面圖
NTS

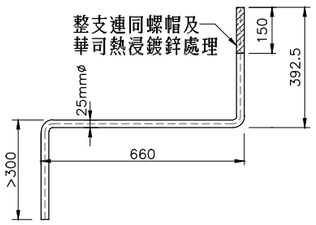

溝上式路燈基礎螺栓詳圖
NTS

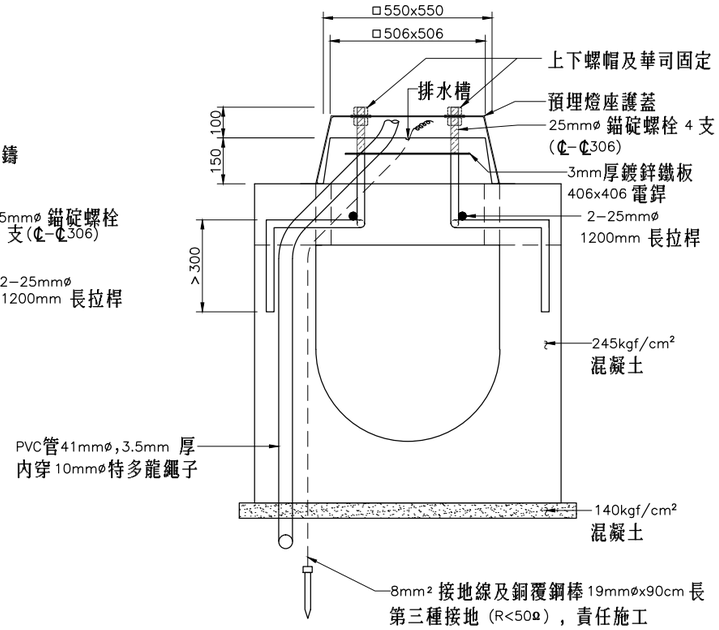

溝上式路燈基礎詳圖
NTS

路燈控制開關規格:

電壓	依當地台電公司供電電壓情形者，計 220V,240V 等
頻率	60 赫
電流	分別有 60A ,100A
相數	單相單極或雙相雙極或三相三極
機械壽命	最少 25,000,000 次
一般負載	最少 8,000,000 次
動作時間	80ms 以內
釋放時間	100/120 ms
接點材料	使用高品質水銀接點，電極為鎢銀合金
檢驗	必須為台灣大電力研試中心認證合格者為準

路燈控制開關可控制燈泡數量表

安定器型式	一次電壓	最多可控制燈炮數量					
		400 瓦燈泡		250 瓦燈泡		150 瓦燈泡	
		60A 開關	100A 開關	60A 開關	100A 開關	60A 開關	100A 開關
普通功率	240	11	20	16	32	28	52
高 功 率	240	18	24	28	39	46	62

附註:

1. 本圖尺寸除註明者外，均以mm 為單位。
2. 屋外防雨型配電箱箱體採用不銹鋼板製作，箱門需設防水橡皮襯墊，其他採用鍍鋅鐵件，需刷漆二層，顏色與燈柱相同。
3. 每一配線箱均需裝設第三種接地裝置，採用 14mm² 接地線及銅覆鋼棒 19mmøx90cm 長，接地電阻值應在 50 ohm 以下，採責任施工。
4. 配電箱之基座桿件於銲接完成後，整支施行熱浸渡鋅處理，表面含鋅量應達至少 500g/m² 以上鍍鋅後桿件表面應光平。

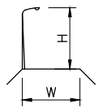

單燈單側配置
NTS

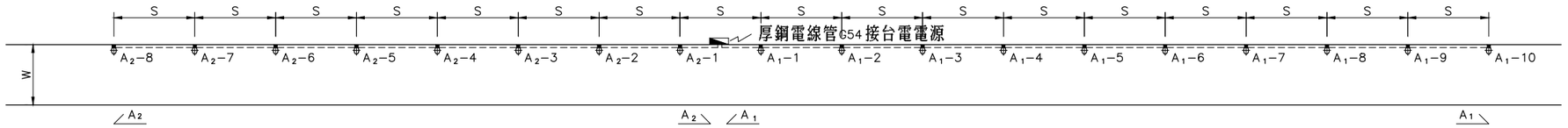

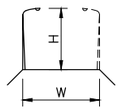

單燈交錯配置
NTS

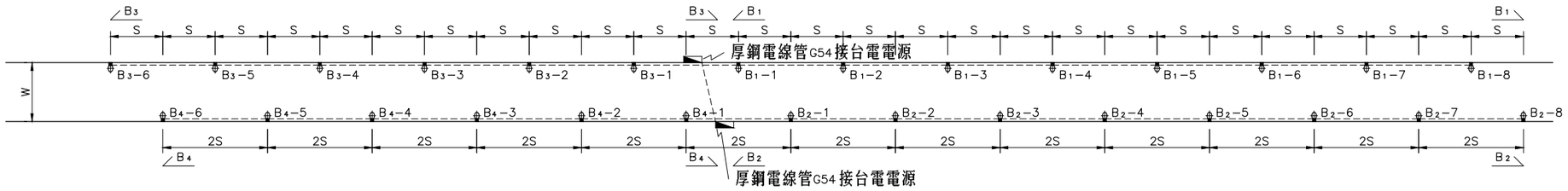

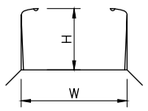

單燈對稱配置
NTS

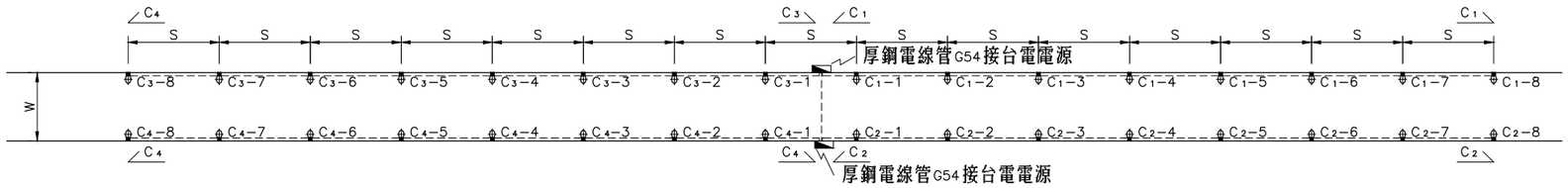

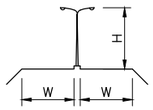

雙燈中央配置
NTS

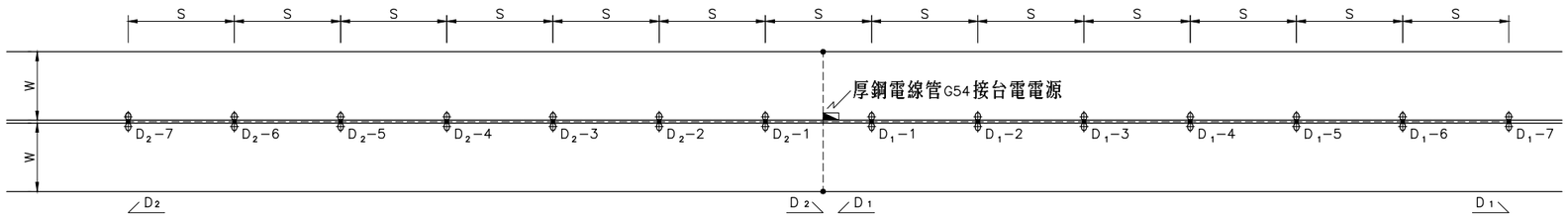

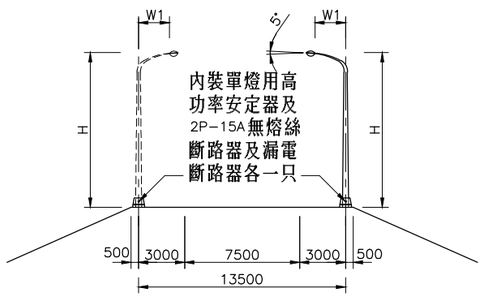

單燈設置橫斷面示意圖
NTS

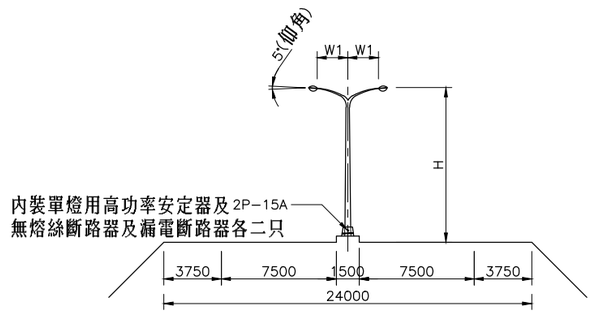

雙燈設置橫斷面示意圖
NTS

附註:

1. 本圖尺寸除註明者外，均以mm為單位。
2. ◣ 配電箱（其位置應設置道路同側或中俠分向島）。

交通部公路總局	圖號內容	道路照明設計參考圖（九）	圖號	E−009	頁碼	077

燈柱間距導線導管設計明細表

本表計算係以最大負載末端電壓降在3%以下為準
電源接點至配電箱間之電壓降不得大於2%其線徑須另行計算（未列入本表）

單雙燈別	燈柱配置種類	項目 \ 路燈編號				配電箱	1	2	3	4	5	6	7	8	9	10	11	備註
單燈	單邊配置	燈柱間隔長度S(m)				不得大於 20	35	35	35	35	35	35	35	35	35	35		
		導線大小 mm²	採用普通型高功率安定器時	每回路之燈數	8	38	38	30	30	30	30	30	30					1. 每回路燈數不得超過 8 盞
					7	38	38	30	30	30	30	30						2. 如 A2 回路
					6	22	22	22	14	14	14							
					5	14	14	14	14	14								
					4	14	14	8	8									
					3	8	8	8										3. 3 燈以下均採用 8mm²
			採用定電力高功率安定器時		10	30	30	30	30	30	30	30	30	30	30			1. 每回路燈數不得超過10盞
					9	30	30	22	22	22	22	22	22	22				2. 如 A1 回路
					7	22	22	22	22	14	14	14	14					
					8	14	14	14	14	14	14	14						
					6	14	14	14	8	8	8							
					5	8	8	8	8	8								3. 5 燈以下均採用 8mm²
	交錯配置	燈柱間隔長度 2S(m)				不得大於 40	60	60	60	60	60	60	60	60				
		導線大小 mm²	採用普通型高功率安定器時	每回路之燈數	6	38	38	30	30	30	30							1. 每回路燈數不得超過 6 盞
					5	22	22	22	22	22								2. 如 B3,B4 回路
					4	14	14	14	14									
					3	8	8	8										3. 3 燈以下均採用 8mm²
			採用定電力高功率安定器時		8	30	30	30	30	30	30	30	30					1. 每回路燈數不得超過 8 盞
					7	30	30	22	22	22	22	22						2. 如 B1,B2 回路
					6	22	22	14	14	14	14							
					5	14	14	14	8	8								
					4	8	8	8	8									3. 4 燈以下均採用 8mm²
	對稱配置	燈柱間隔長度 S(m)				不得大於20	35	35	35	35	35	35	35	35	35	35	35	
		導線大小 mm²	採用普通型高功率安定器時	每回路之燈數	8	38	38	30	30	30	30	30	30					1. 每回路燈數不得超過 8 盞
					7	38	38	30	30	30	30	30						2. 如 C3,C4 回路
					6	22	22	22	14	14	14							
					5	14	14	14	14	14								
					4	14	14	8	8									
					3	8	8	8										3. 3 燈以下均採用 8mm²
			採用定電力高功率安定器時		10	30	30	30	30	30	30	30	30	30	30			1. 每回路燈數不得超過10盞
					9	30	30	22	22	22	22	22	22	22				2. 如 C1,C2 回路
					8	22	22	22	22	14	14	14	14					
					7	14	14	14	14	14	8							
					6	14	14	14	8	8								
					5	8	8	8	8	8								
雙燈	中央配置	燈柱間隔長度 S(m)				不得大於 20	30	30	30	30	30	30	30	30				
		導線大小	採用不閃爍型高功率安定器時	每回路之燈數	9	38	38	38	38	38	38	30	30	30				1. 每回路燈數不得超過 9 盞
					8	38	38	30	30	30	30	30	30					2. 如 D1,D2 回路
					7	30	30	22	22	22	22	22						
					6	22	22	22	14	14	14							
					5	14	14	14	14	14								
					4	14	14	8	8									
					3	8	8	8										3. 3 燈以下均採用 8mm²
導電線徑之大小						導電線徑 38,30mm² 時均採用41øPVC 管（每迴路需跨分向島缺口及開關箱至台電接戶點使用厚鋼電線管 G54 ） 導電線徑 22,14mm² 時均採用35øPVC 管（每迴路需跨分向島缺口及開關箱至台電接戶點使用厚鋼電線管 G42 ）											

附註：

1. 本圖尺寸除註明者外，均以mm為單位。
2. 本圖係按 400W路燈設計者，燈具採用半遮型（詳如設計圖）燈柱高 H1 為8m(或10m) 單燈單側配置適合道路寬度W1<9m，單燈交錯配置適合道路寬度W1=9m~16.5m，單燈對稱配置適合道路寬度 W1>16.5m，雙燈中央配置 W1=10m~12.5m，如路基斷面圖。
3. 為節省導線用量及電壓差不穩地區盡量採用定電力型安定器為宜。但電壓差達 5% 以上區段為維護安定器及燈炮壽命必須用定電力型安定器。
4. 單燈普通型高功率安定器其起動電流不得大於 4.0A 單燈定電力型高功率安定器，其安定電流不得大於 2.3A，其功率為 90%以上，為節省計，可考慮採調光安定器。

   雙燈不閃爍型高功率安定器其安定電流不得大於 4.1A雙燈用定電力型高功率安定器，其安定電流不得大於 4.5A，其功率為 90%以上，為節省計，可考慮採調光安定器。
5. 銷光燈 400W 燈泡其初期光束至少48000lm（流明）。
   銷光燈 250W 燈泡其初期光束至少28000lm（流明）。
   銷光燈 150W 燈泡其初期光束至少14000lm（流明）。
6. 曲線區段之燈柱原則上應沿曲線之外緣設置（如下圖）其燈具間隔則依據曲線半徑之大小，如下表之規定決定之。

曲線半徑 (m)	300以下	250以上	200以上	200以下
燈柱間距 S(m)	35以下	30以下	25以下	20以下

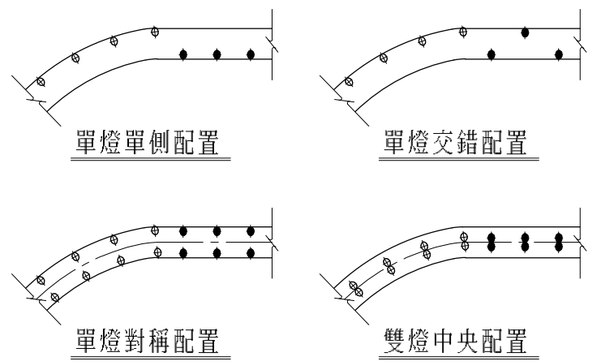

7. 每支燈柱及配電箱均應設第三種接地裝置。
8. 每回路應設2P-50A 300mA 0.1Sec 漏電斷路器，以策安全。
9. 每回路均單極無熔絲斷路器大小，依每回路之總電流而定（如左表單側採用普通高功率安定器8 燈時總電流為 8x4.3A=34.4A，其無熔絲應採用2P-50AF-50AT(5KA)，如採用定電力型高功率安定器時，其總電流為 8x2.3=18.4A 應採用 2P-50AF-30AT(5KA) 無熔絲之標準額定安培值詳屋內線路裝置規範第6 節過電流保護第 23 條。

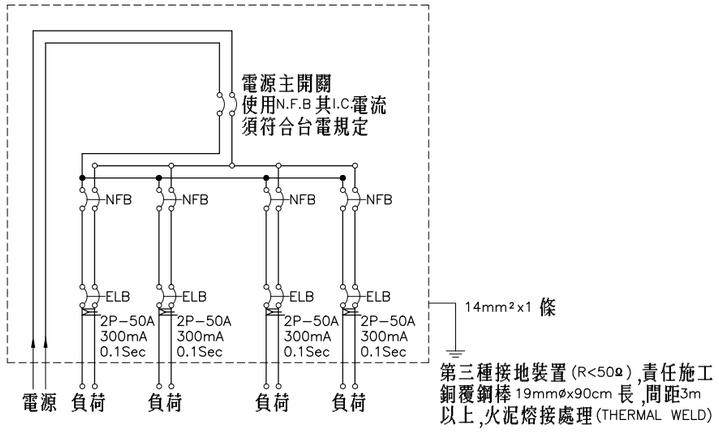

四迴路配電箱結線詳圖
NTS

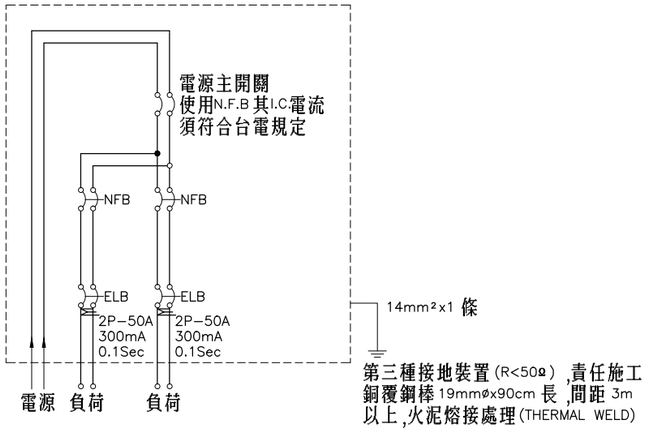

二迴路配電箱結線詳圖
NTS

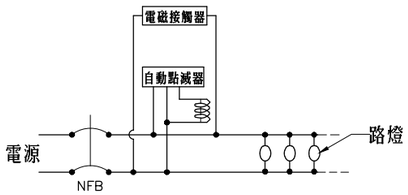

單極常開型路燈開關線路控制圖
NTS

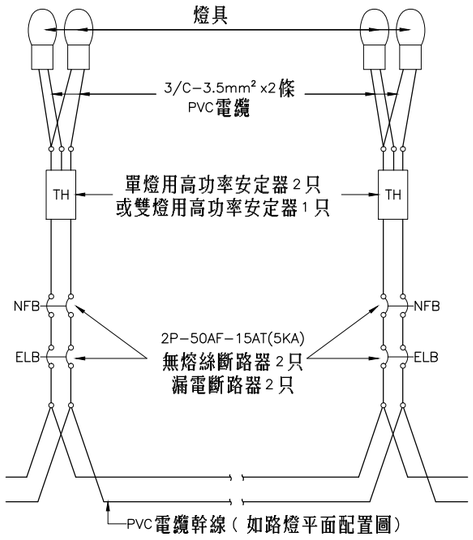

雙燈結線詳圖
NTS

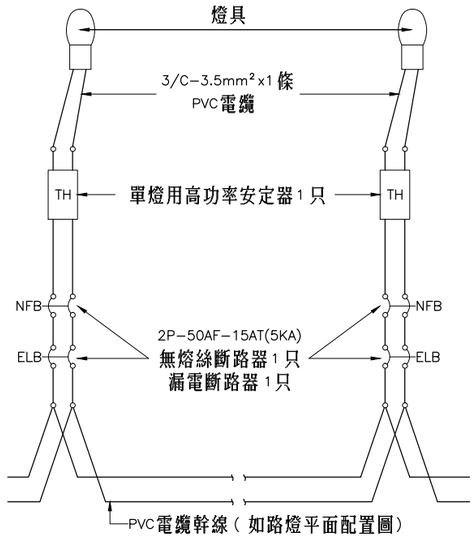

單燈結線詳圖
NTS

附註:

1. 本工程燈柱位置除按設計施工外,如遇燈柱位置妨礙既有房屋之重要出口,交叉路,分向島開口等,經工地工程司同意後,可酌情左右遷移1至2m,基礎螺絲埋設位置高度方向均須工地工程司認可後方得澆築基礎混凝土,在豎立路燈燈柱時,其方向亦需經工地工程司認可後得以鐵鍬固定,完成後如仍有方向不合,柱身彎曲等情事時包商仍須拆下校正之。
2. 本工程之供電方式為 220V, 60Hz 單相二線式並依照電力公司屋內外線路線裝置規則施工。
3. 所有導線均應符合圖樣規格,穿線時為增加導線滑返程度,應使用適量之滑石粉,勿使用油脂等以免傷及絕緣體。
4. 如每燈柱需設自動點滅器時,其容量應使用 3A 者,但各迴路(或數迴路共)設一自動點滅器時應先計算用電量並加設電磁接觸器保護。
5. 路燈開關之電流容量可使用較設計通過電流大一級者,以防啓跳時之損耗。
6. 本參考圖說內容未詳述部份,承包商均依經濟部頒佈之「屋內外線路裝置規則」辦理。

交叉路口之照明設計

交叉路口照明,除仍應具有一般道路照明之照度外,亦應能使駕駛員從遠方可明確判斷其存在,以及能清楚地識別該交叉路口附近之情況,故燈具之配置須特別設計,縮小間隔以提高其照後度,如圖一 、二 、三 、四 、五 、六 、七、

一、 丁字路口之燈柱配置、

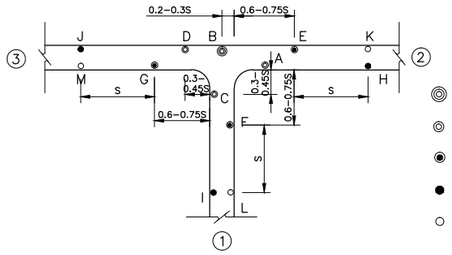

◎ 最重要
◎ 重要
◉ 輔助（道路寬大時）
● 連續照明
○ 連續照明（道路寬大時）

圖一：丁字路口之燈柱標準配置圖

各燈柱之主要效果說明:

1. 燈柱 A: 除照明由道路 ①右轉之汽車前方外,亦使道路 ③ 直駛之汽車可清楚地識別道路① 左右轉汽車之情形。
2. 燈柱 B: 予由道路① 接近丁字路之汽車識別道路終端及終端附近情形。
3. 燈柱 C: 係為照明道路 ②左轉或由道路 ③右轉汽車之前方。
4. 燈柱 D: 由道路 ① 左轉之汽車可識別由道路 ③ 右轉或直駛之汽車,同時亦照明由道路① 左轉汽車之前方。
5. 燈柱 E.F.G.: 為路寬較大時(各燈柱高之 1.5 倍以上)用以補助燈柱 A.C.D. 之效果者,亦為自丁字路口道路連續照明時之起始點。
6. 燈柱 H.I.J.: 係表示連續照明之燈具不包括在丁字路之照明設施內。
   燈柱 K.L.M.: 係路寬較大時,需用對稱式配置時之燈柱位置。

二、 十字路口之燈柱配置

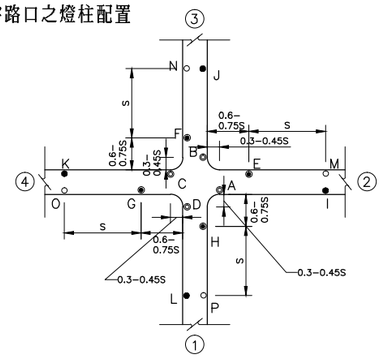

◎ 重要
◉ 輔助（道路寬大時）
● 連續照明
○ 連續照明（道路寬大時）

圖二：十字路之燈柱標準配置圖

各燈柱之主要效果說明:

1. 圖二係四條重要性相同道路之十字路口之燈柱配置圖,如有某條道路交通量較少時可減少該條道路之燈柱。
2. 燈柱A.B.C.D. 分別照明由道路①②③④左右轉之車輛,同時予直駛之汽車清楚地識別交差路口內詳細之情況。
3. 燈柱E.F.G.H. 為道路較寬時補助燈柱 A.B.C.D. 之效果,路狹時可省略,但為需連續照明至該交叉路口時之起點。
4. 燈柱I.J.K.L.係表示連續照明之燈柱,不包括在十字路口之照明內。
5. 燈柱M.N.O.P. 道路較寬需作對稱式燈具配置時之位置。

三、 十字路口有行人穿越道之燈柱配置

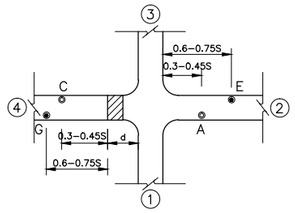

◎ 重要
◉ 輔助（道路寬大時）
d 表十字路至行人穿路越道線之距離
S 表一般道路燈柱間隔

圖三：十字路有行人穿越道之燈柱標準配置圖

說明:

1. 本配置係適用於 d≤0.35S 之情形,如 d>0.35S 時應行人穿越道辦理之。
2. 燈柱 A.C. 為使道路①③左右轉及由道路②④直駛之汽車能清楚識別交叉路口之情況.
3. 燈柱 E.G. 為道路較寬時補助燈柱 A.C. 之效果,路狹時省略之。

四、 幹道照明燈柱設置於中央分隔島時之十字路之燈柱配置

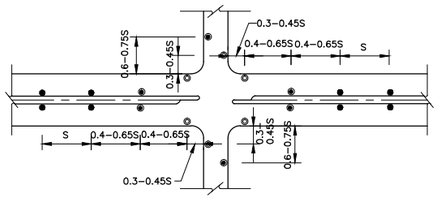

◎ 重要
◉ 輔助（道路寬大時）
● 連續照明

圖四：幹道照明燈柱設於中央劃分隔島時之燈柱標準配置圖

說明: 各燈柱除具有前圖二之效果外,同時明確顯示幹道照明之配置,使交叉路口有顯明之區別。

五、 幹線照明燈柱設置於路肩時之十字路口之燈柱配置

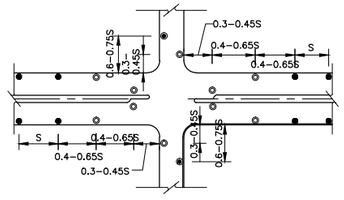

◎ 重要
◉ 輔助（道路寬大時）
● 連續照明

圖五：幹道照明燈柱設於路肩時之燈柱標準配置圖

說明: 同圖四之說明。

六、Y 字路（左分流）之燈柱配置

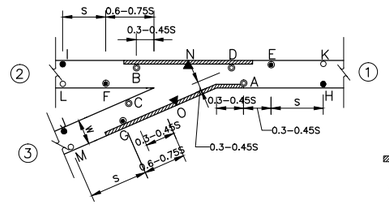

◎ 重要
◉ 輔助（道路寬大時）
● 連續照明
○ 連續照明（道路寬大時）
▨ 交差角輔助之區間
▼ 為所輔助之燈柱

圖六：Y字路(左分流)之燈柱標準配置圖

各燈柱之主要效果說明:

1. 燈柱 A: 照明由道路 ③ 右轉汽車之前方,同時使由道路 ② 直駛道路 ① 之汽車,可識別由道路 ③ 右轉汽車之情形。
2. 燈柱 B: 使由道路 ①直駛道路 ②之汽車可識別由道路 ③左轉汽車之情形。並可照明由道路 ③左轉汽車之前方。
3. 燈柱 C: 可照明分流點附近並使由道路 ①往道路③ 分流之汽車識別道路 ③之存在。
4. 燈柱 D: 對從道路 ③ 接近合流點之汽車,顯示道路 ① 經附近之情況。
5. 燈柱 E.F.G.: 為道路較寬時(燈柱高之1.5 倍以上者)補助燈 A.B.C. 之效果,路狹時可省略,並為連續照明至Y 字路時之起點。
6. 燈柱 H.I.J.: 為連續照明時之燈柱位置,不包括在Y 字路照明內。
7. 燈柱 K.L.M.: 為道路較寬時,需作連續照明對稱式配置時之燈柱位置。
8. 燈柱 B.D.: 間及燈柱 A–G 間之距離可依道路交差角而變化,但其距離超過 0.6S 時,應增設燈柱使其間之各燈柱間隔為0.6S以下,如燈具N 與O。
9. 如因交叉角之變化燈柱E 與D 之間隔小於 0.3S 時,僅在 D.E.之中間隔改設一燈柱。
10. 如道路③ 為單行道時,僅有分流方向行駛時燈柱D 可省略。

七、Y 字路(右分流)之燈柱配置

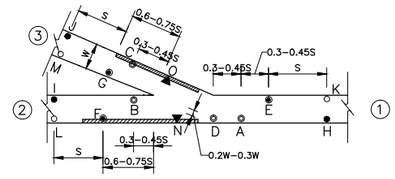

◎ 重要
◉ 輔助（道路寬大時）
● 連續照明
○ 連續照明（道路寬大時）
▨ 交差角輔助之區間
▼ 為所輔助之燈柱

圖七：Y字路(右分流)之燈柱標準配置圖

各燈柱之主要效果說明:

1. 燈柱 A: 為照明自道路③ 駛向道路① 汽車之前方,同時使道路 ②直駛之汽車,可識別由道路③ 左轉汽車之情形。
2. 燈柱 B: 使由道路 ①直駛道路 ②之汽車可識別由道路 ③右轉汽車之情形並照明分流點之附近,以識別道路 ③ 之存在。
3. 燈柱 C: 為照明由道路 ① 右轉至道路 ③及道路 ②左轉汽車之前方。
4. 燈柱 D: 對由道路 ③ 接近合流點之汽車,顯示道路 ① 終點附近之情況。
5. 其他同圖六之說明。

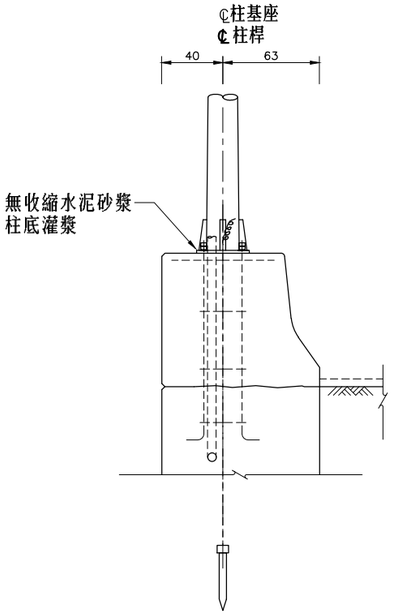

路燈與路側護欄共構

NTS 單位：cm

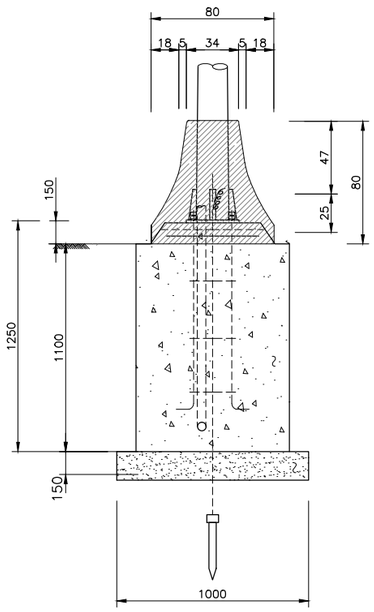

路燈與中央護欄共構基礎

NTS 單位：mm

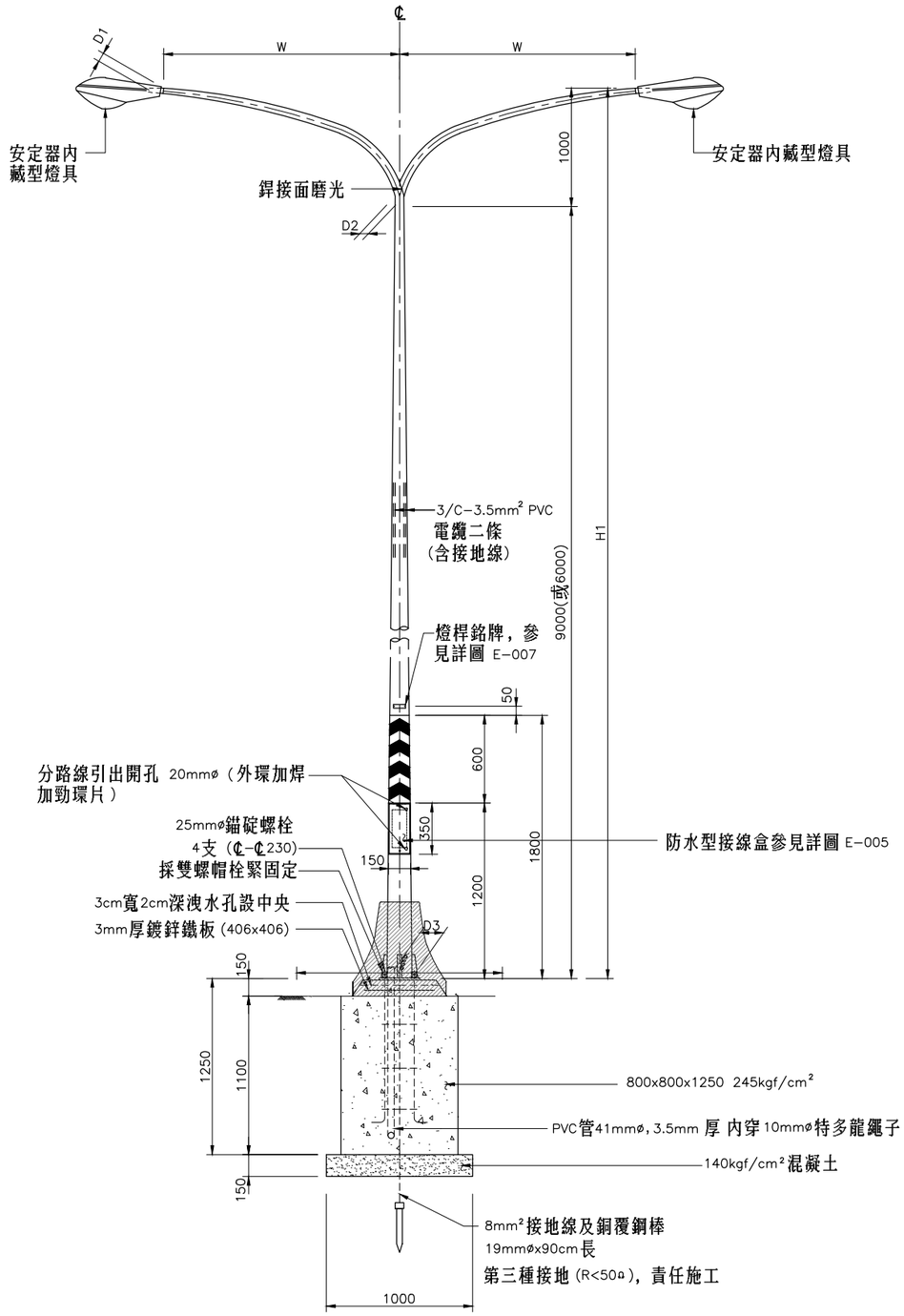

路燈與中央護欄共構

NTS 單位：mm

註:陰影部份混凝土待路燈設施安裝完成後再澆築

註:

1.共構基礎鄰行車方向之護欄型式應與前後路段一致

2.基礎之結構、配筋、錨碇螺栓應依現地狀況計算設計

3.護欄、交通島等設施與路燈基礎共構時，應以不中斷其連續性，且路燈基座不突出該設施寬度為原則。

交通部公路總局	圖號內容 路燈與護欄共構詳圖	圖號 E-013	頁碼 081

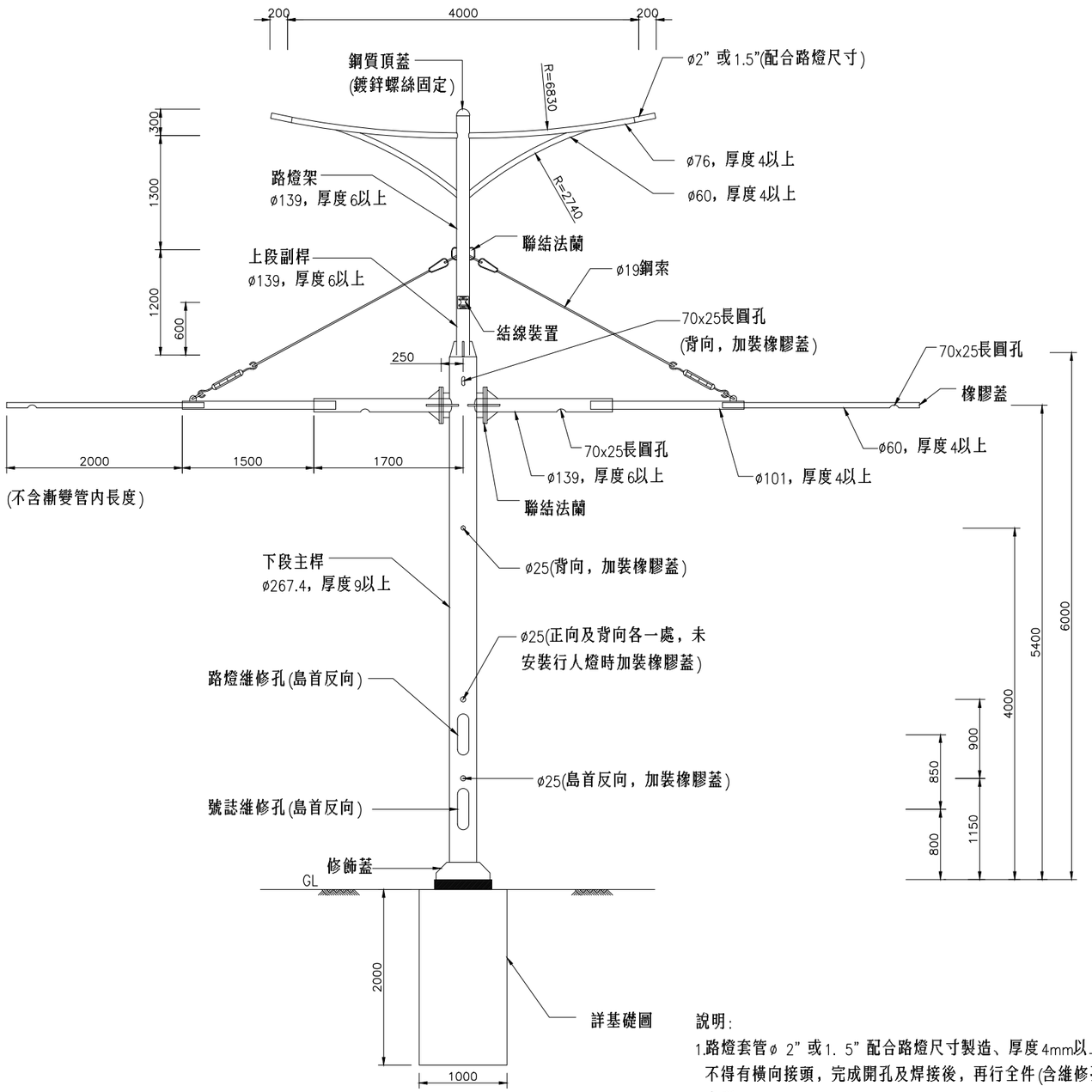

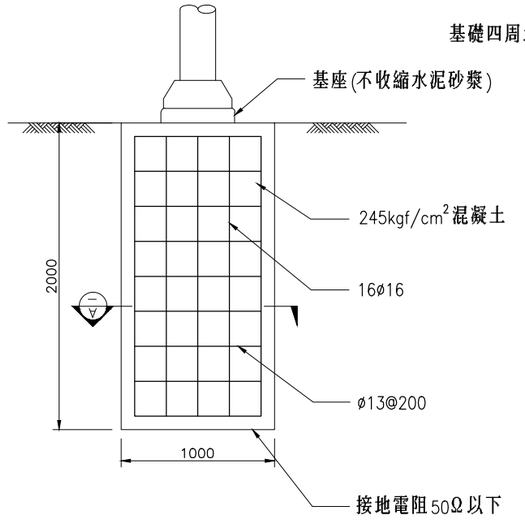

基礎詳圖(一)
單位:mm

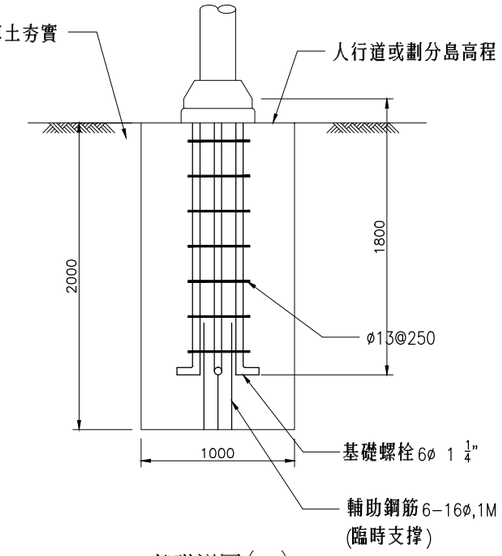

基礎詳圖(二)
單位:mm

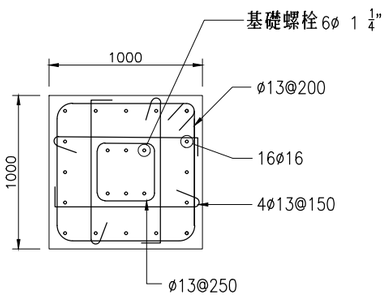

A斷面配筋詳圖
單位:mm

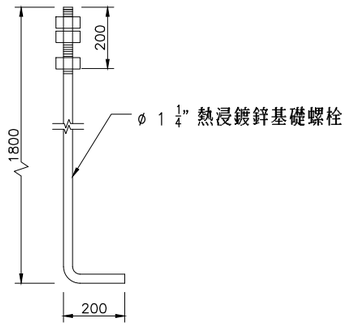

基礎螺栓詳圖
單位:mm

說明:

1.路燈套管ø 2" 或1. 5" 配合路燈尺寸製造、厚度4mm以上，全部桿件不得有橫向接頭，完成開孔及焊接後，再行全件(含維修孔蓋)熱浸鍍鋅處理。

2.懸臂橫桿與直桿角度為93度(即上仰3 度)。

3.圖示正向及背向，以面對行車方向為正向，於畫分島上則以島首同側為正向。

4.維修孔開孔方向，應設於人行道側；於畫分島上應設於島首反方向。

5.未註明單位者，以公厘為準，誤差:±3% 。

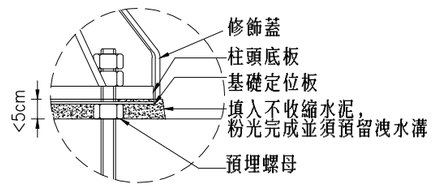

基座大樣圖

交通部公路總局	圖號內容	路燈號誌共桿參考圖	圖號 E-014	頁碼 082

道路施工

施 1

道路施工

施 2

道路施工

施 3

道路封閉

施 4

道路封閉

施 5

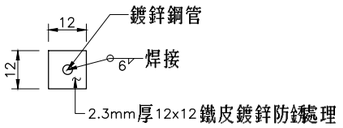

詳 圖 1/一

NTS

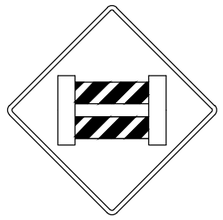

道路封閉

施 6

右道封閉

施 7

右道封閉

施 8

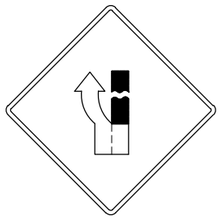

右道封閉

施 9

左道封閉

施 10

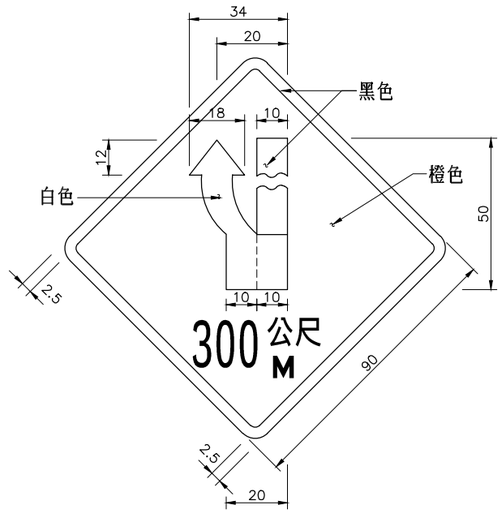

(放大型) 右道封閉標誌 (施 7~9)

NTS

註 :邊長70之標誌則圖形長度為40，寬度為26(標準型)

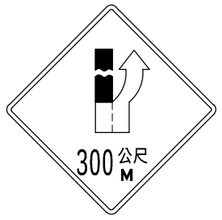

左道封閉

施 11

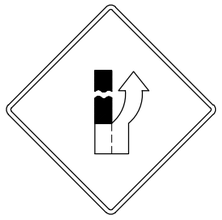

左道封閉

施 12

中間封閉

施 13

中間封閉

施 14

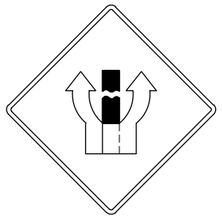

中間封閉

施 15

車輛改道

施 16

車輛改道

施 17

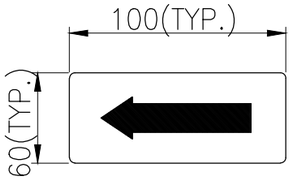

繞道方向

施 18

繞道方向

施 19

單線行車

施 20

附註:

1.本圖尺寸除註明者外,均以 CM 為單位。

2.本標誌為菱形或長方形，橙底黑字黑色或白色圖案及黑色細邊，具反光性能，材料顏色依CNS 4345 之規定。菱形標準型牌面邊長 70 公分，放大型牌面邊長 90公分，長方型牌面長 100 公分寬 60 公分。

3.本標誌在快速公路主線上或行車速率較高且路面寬闊之一般公路上應採放大型，其餘一律採用標準型，其裝設方法同一般豎立式標誌。

交 通 部 公 路 總 局	圖 號 內 容	施工標誌圖(一)	圖 號 M-001	頁 碼 083

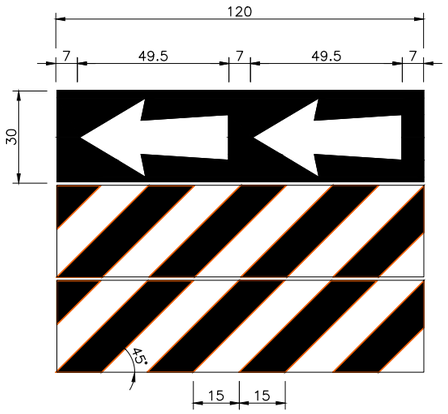

導引車輛靠左行駛
NTS (單位：公分)

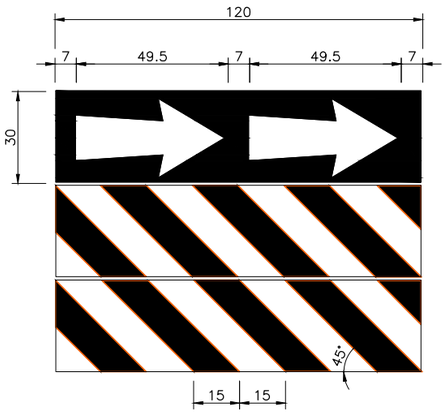

導引車輛靠右行駛
NTS (單位：公分)

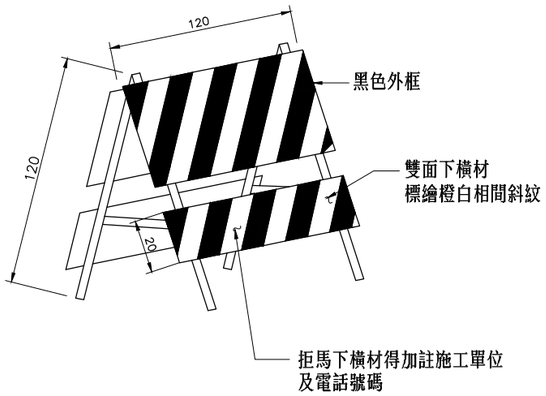

鋁質活動型拒馬
NTS

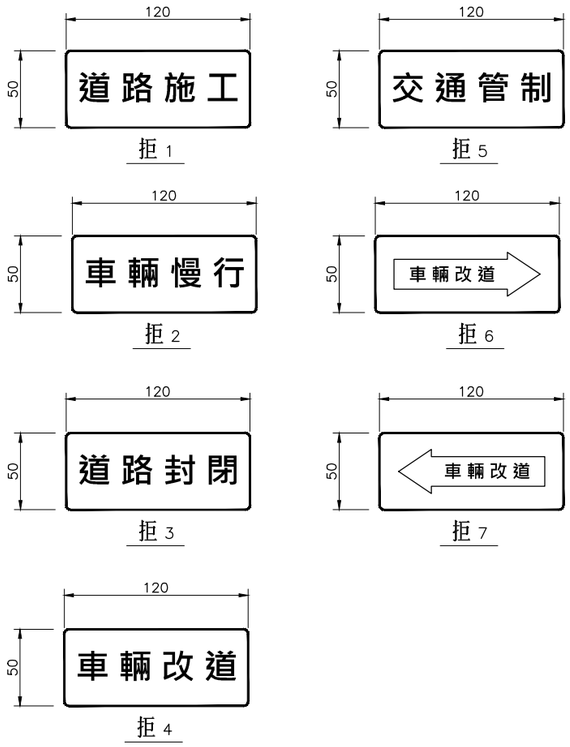

拒馬標誌牌面
NTS

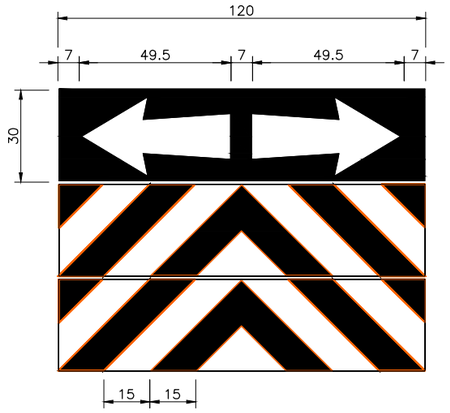

導引車輛靠兩側行駛
NTS (單位：公分)

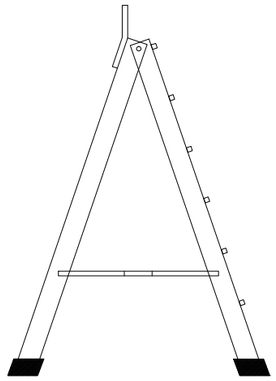

活動拒馬側面張開圖
NTS (單位：公分)

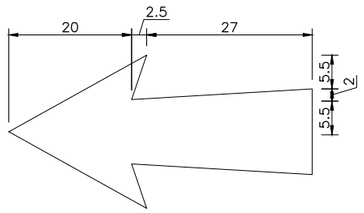

箭頭尺寸規格圖
NTS (單位：公分)

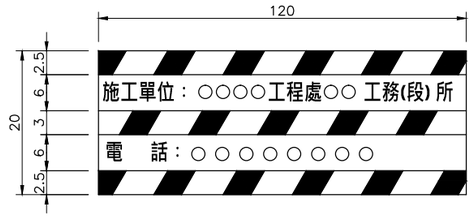

雙面下橫材示意圖
NTS

附註:

1. 本圖尺寸除註明者外,均以cm 為單位。
2. 各牌面均須具有反光特性,材料顏色依CNS 4345之規定。
3. 本拒馬夜間應擇適當位置裝設施工警告燈號。
4. 所有之材料包括詳圖顏色應依據交通部、內政部會銜發布之「道路交通標誌標線號誌設置規則」辦理。

快速公路使用

一般公路使用

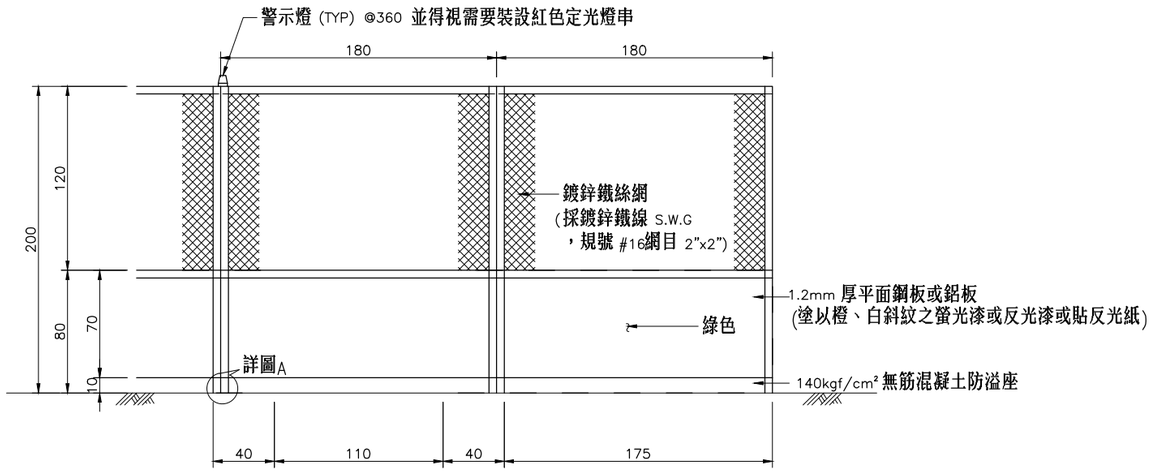

正面圖

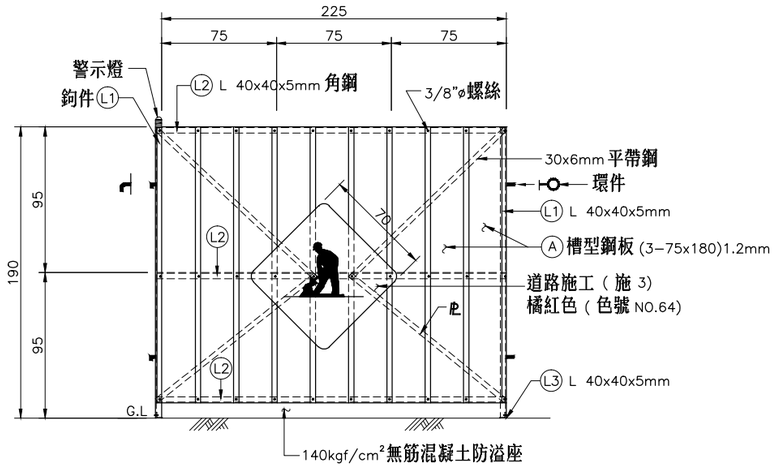

正面圖

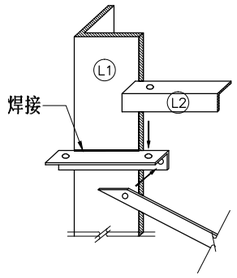

角鋼以點焊方式固定於L1

組合圖

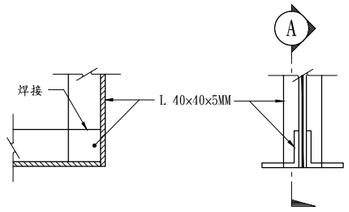

斷面 A-A　　詳圖 A

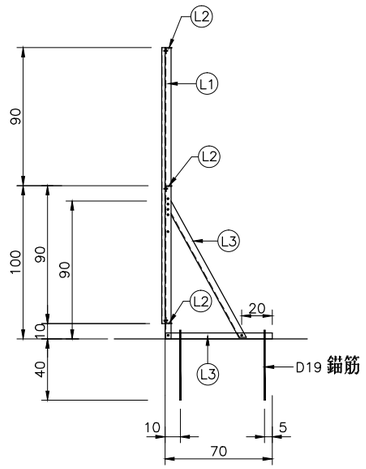

側面圖

乙種圍籬示意圖
NTS

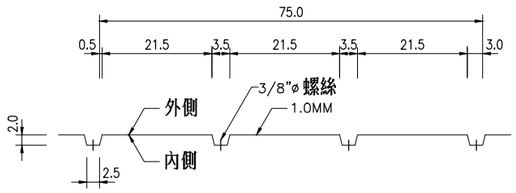

槽 型 鋼 板

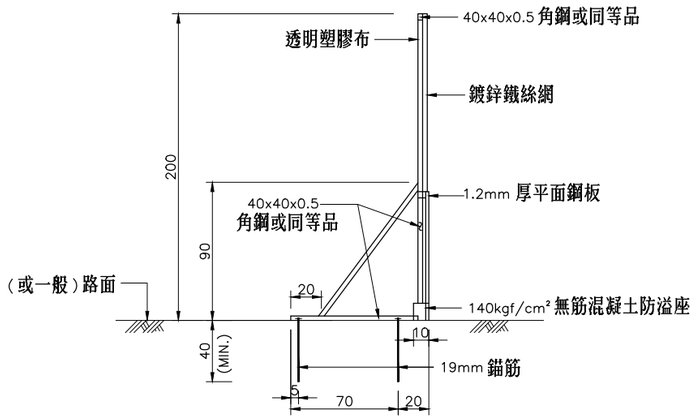

側面圖

甲種圍籬示意圖
NTS

附註:

1. 支柱視工地情況設置混凝土基腳。
2. 所用鋁鈑須符合CNS 1050H18 規格,鋼板須符合CNS SS400 之規定。
3. 鋼板油漆前需予表面處理。
4. 所有金屬部份之油漆須符合下列要求：
   底漆 :紅丹漆二度 60% 固體含量,總膜厚50μm。
   面層 :壓克力光面瓷漆 (Acrylic glass enamel) ,乾膜厚度 25μm。
5. 警示燈原則每隔3.6 公尺設置一處,工地工程可可視現場實際狀況自行調整。
6. 本圖所有尺寸除另有註明者外,餘皆以公分為單位。

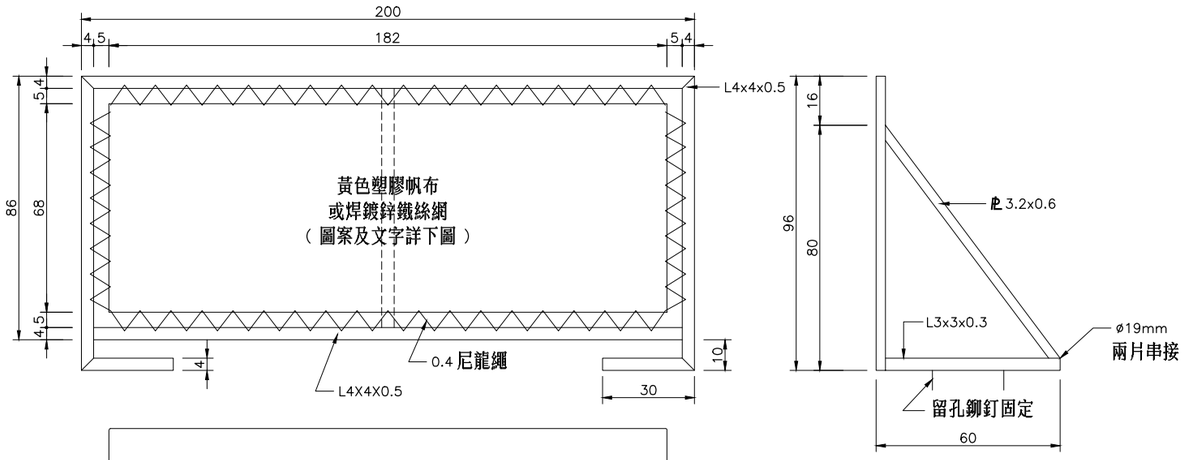

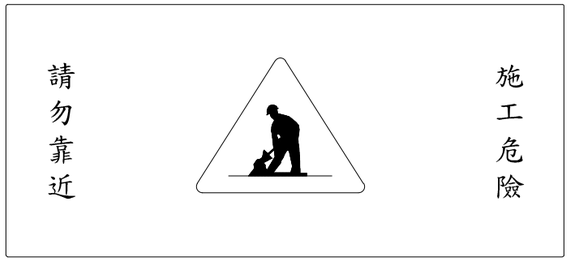

正面圖

側面圖

丙種圍籬示意圖
NTS

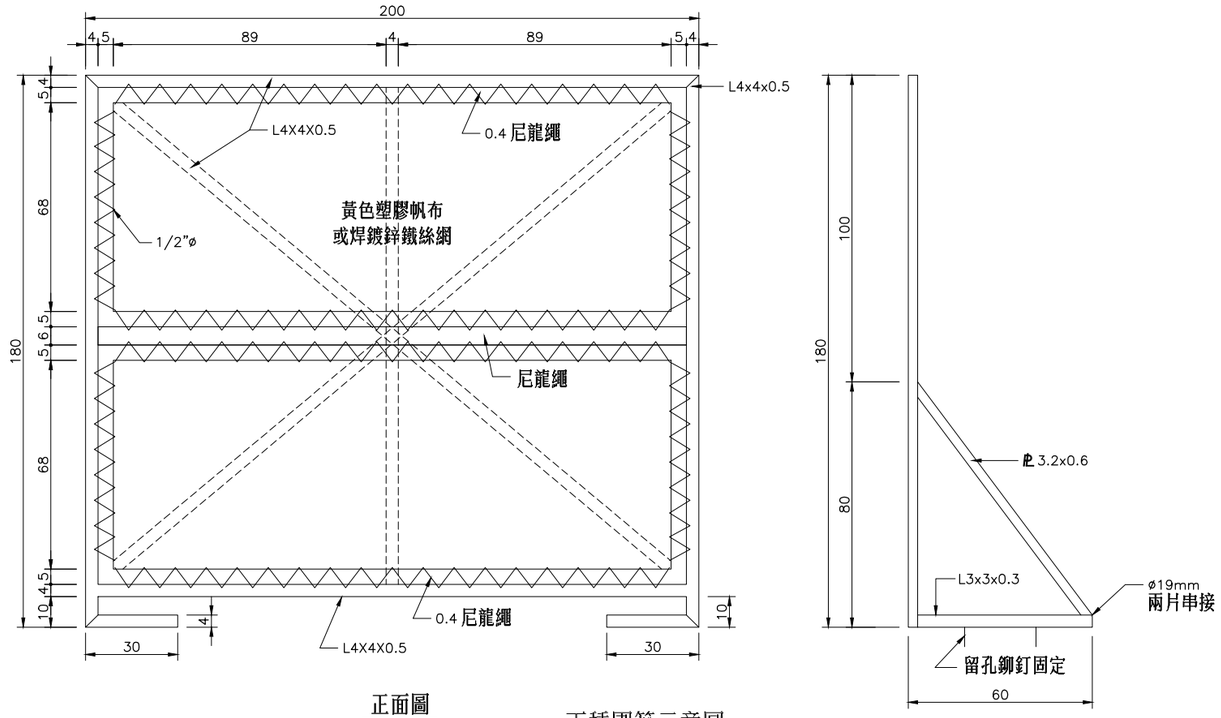

正面圖

丁種圍籬示意圖
NTS

側面圖

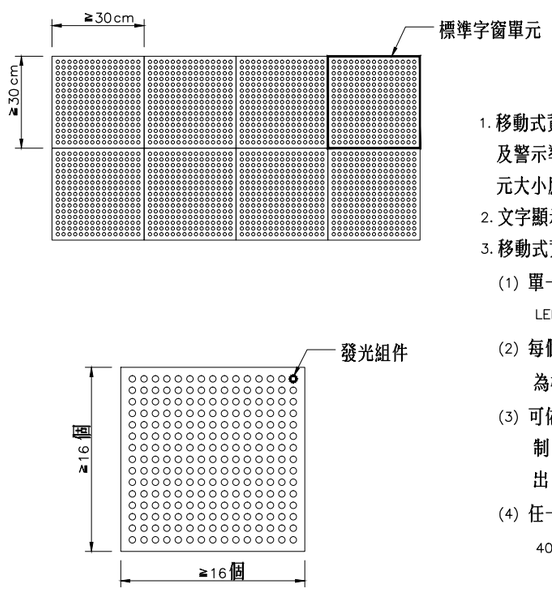

1. 移動式資訊可變標誌應至少可顯示 8個標準字窗單元，以文字與圖形方式表示各種文字及警示導引與其他警告標誌等，並應具備現場設定顯示文字及圖形之功能，每個字窗單元大小應至少達 30 公分平方。
2. 文字顯示應具閃爍之功能，並可調整閃爍之頻率。
3. 移動式資訊可變標誌之發光組件規格及光強度規格如下：
   (1) 單一字窗應包含至少 256 個 (16 ×16 個)發光組件，每個發光組件由2顆以上 LED 所組成。
   (2) 每個發光組件於額定電壓及電流下之光強度總和需至少 3燭光以上，發光中心波長為橙色光之 580~600nm，發光可見視角 (半角)為 ±15 度以上。
   (3) 可依設定日照表之對應顯示亮度，或可依現場亮度偵測控制器進行至少3段亮度控制。環境照度 85Lux 以上時，輸出 100% 亮度；環境照度 84~51Lux 時，輸出 55%~75% 亮度；環境照度 50Lux 以下時，輸出 35%~50% 亮度。
   (4) 任一發光組件光強度衰減 30% 時，即應更換該發光組件，發光組件內 LED 損壞達 40%(含)以上時，即應更換該發光組件。

移動式資訊可變標誌
NTS

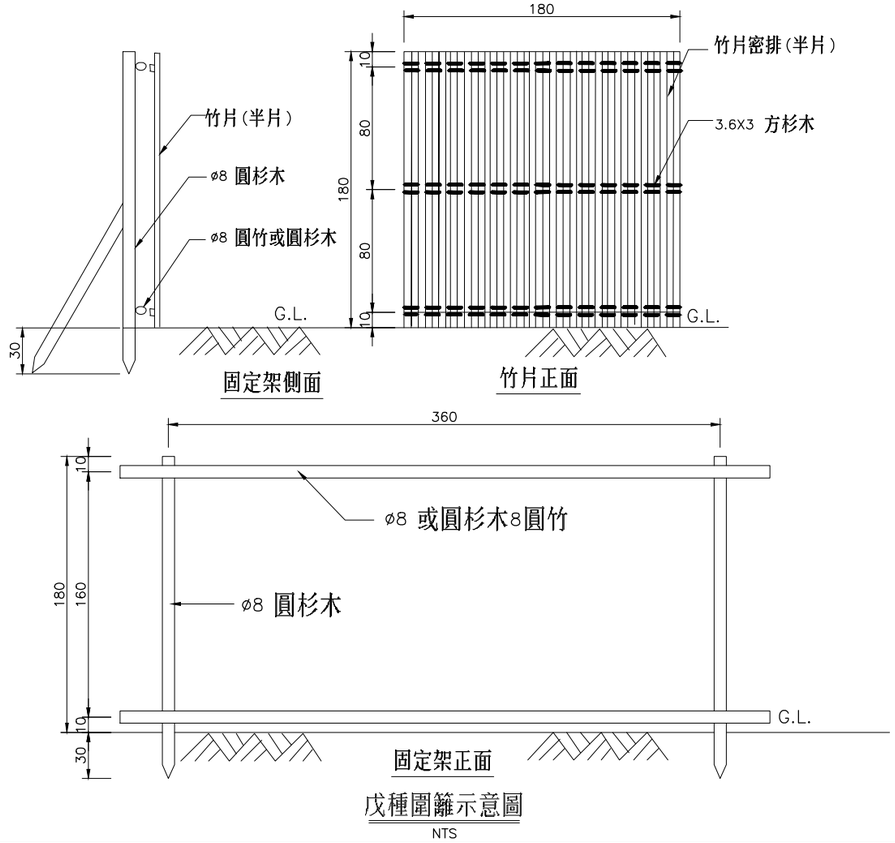

戊種圍籬示意圖
NTS

(單位:公分)

交通部公路總局	圖號內容	臨時設施參考圖（二）	圖號 M-004	頁碼 086

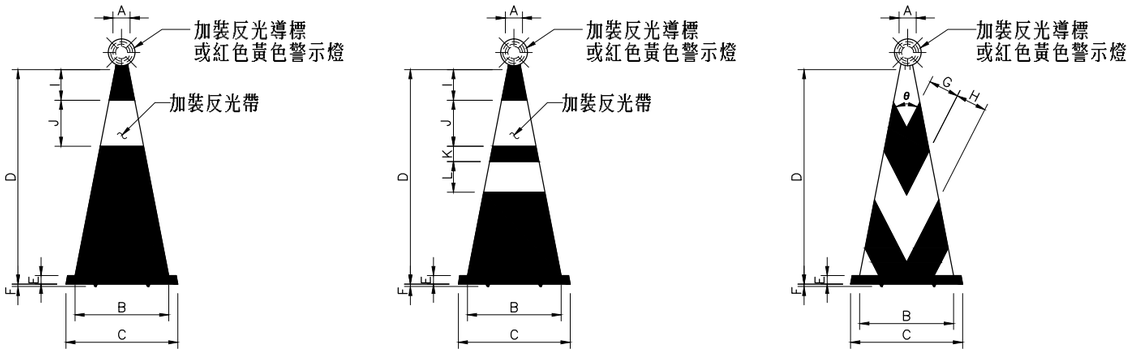

交通錐圖
NTS

部位 / 高度	A	B	C	D	E	F	G	H	I	J	K	L	θ
45 (cm)	5.4	21.0	27.0	45.0	2.0	0.7	7.0	7.5	7.5	7.5	–	–	55°
70 (cm)	5.6	30.6	36.5	70.0	2.8	0.7	10.0	10.0	10.0	15.0	5.0	10.0	55°

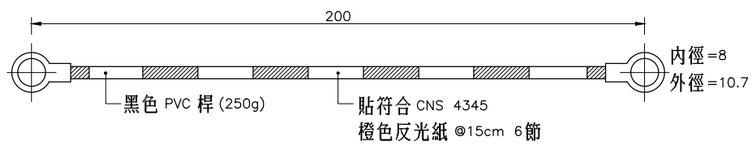

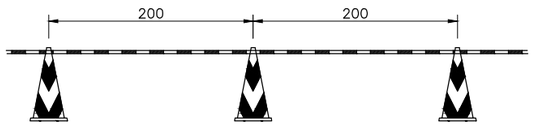

交通錐連桿
NTS

交通錐說明：

一、交通錐之顏色分全橙色及橙白相間斜紋兩種，其頂端得視需要安裝反光導標或施工警告燈號夜間使用時，交通錐上端應安裝銀白色反光材料或反光導標。

二、交通錐採用橡膠、塑膠或其他適當材料製成，以不碎、耐用，易於搬運為原則。

三、若情況需要得增設筒型交通錐，其高度至少 85cm，橫斷面為圓型或近似圓型，底盤應較底部為寬並與筒身嵌成一體，筒身應水平環繞安裝各寬15cm至 20cm 之橙色及白色或銀白色反光材料。

四、視工地需求或依工程司指示使用連桿連接交通錐。

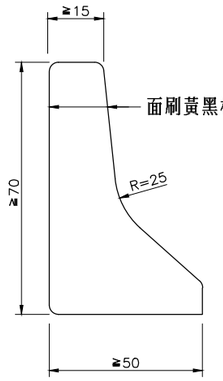

單面護欄側面圖
NTS

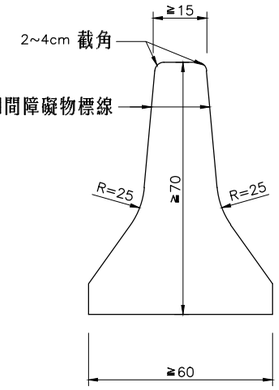

雙面護欄側面圖
NTS

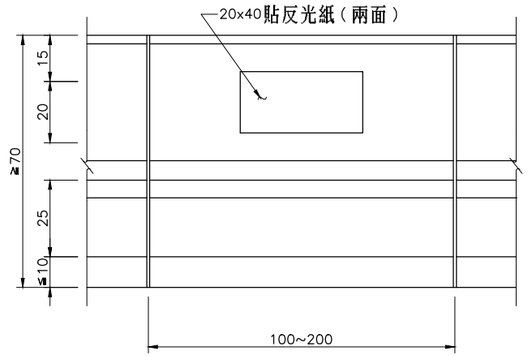

活動型紐澤西護欄正面圖
NTS

紐澤西護欄說明：

1. 本圖尺寸除註明者外，均以 cm 為單位。
2. 活動型紐澤西護欄正面應貼反光紙及反光導標或加裝警告燈。
3. 活動型紐澤西護欄（雙腳）可視工地需要使用平底型。

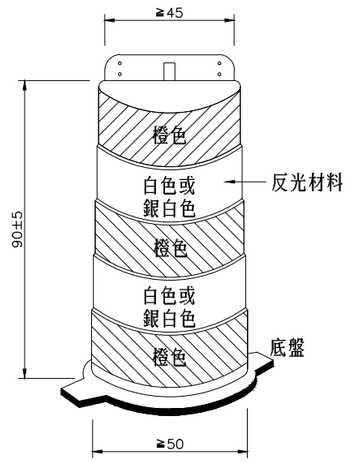

筒型交通錐
NTS

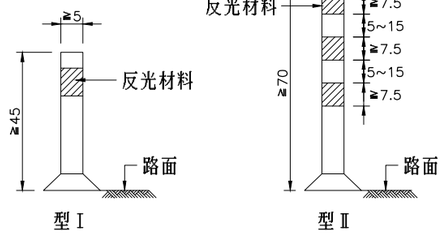

交通桿
NTS

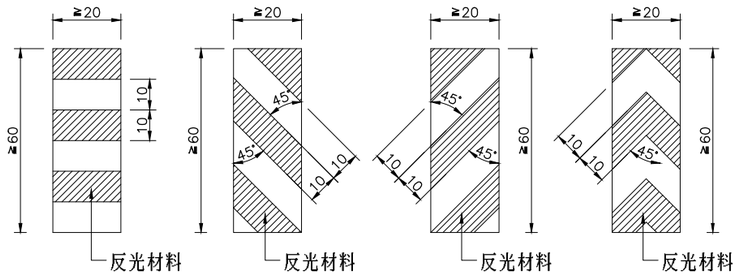

交通板
NTS

交通部公路總局第〇區養護工程處

〇 District Maintenance Construction Office, Directorate General of Highways, MOTC

工程名稱 (Project Name)			
設計單位 (Designer)			
監造單位 (Construction Supervisor)		施工廠商 (Contractor)	0000股份有限公司
工地主任(負責人) (Site Manager)		職業安全衛生人員 (Occupational Safety And Health Personal)	
辦公室電話及行動電話 (TEL & Mobile Phone)		辦公室電話及行動電話 (TEL & Mobile Phone)	
品質管理人員 (Quality Control Engineer)		專任工程人員 (Contractor's Professional Engineer)	
辦公室電話及行動電話 (TEL & Mobile Phone)		辦公室電話及行動電話 (TEL & Mobile Phone)	
通報專線 (Complaints & Suggestions)	全民督工專線及網址 (Hot Line and Web Site)	0800-009-609 http://www.pcc.gov.tw	
	政風單位 (Government Ethics Department)		
施工期間 (Duration)	民國 年 月 日~民國 年 月 日 (DD/MM/YYYY ~ DD/MM/YYYY)		
工程概要 (Project Descriptions)		工程效益 (Expected Benefits)	

透視圖或平面圖
(Perspective Drawing or Location Plan)

經費來源(Budgetary sources)

1.中央： _____ (千元)(Unit：NT$1,000)
2.地方： _____ (千元)(Unit：NT$1,000)

重要公告事項 (Notice)

1.__年(Yr)_月(M)_日(D)：
2.__年(Yr)_月(M)_日(D)：
3.歡迎下載使用全民督工APP通報程式

巨額工程告示牌詳圖

S=1:10 單位:CM

附註：

1.除設計圖說另有規定外，面板須使用鋁板厚3.2mm，並經陽極處理。
2.除設計圖說另有規定外，支承架採用型鋼。
3.除設計圖說另有規定外，告示牌之外框為2.0cm黑色線條，內框及劃線為0.5cm黑色線條；其餘部分之顏色為白色。
4.除設計圖說另有規定外，字體應為粗體，顏色為黑色。
5.平面位置圖以黑色描繪。
6.經費來源欄請明確標示部會名稱及補助金額。
7.尺寸除另有註明者外，餘皆以公分為單位。

查核金額以上未達巨額工程告示牌詳圖

S=1:10 單位:CM

附註：

1.除設計圖說另有規定外，面板須使用鋁板厚3.2mm，並經陽極處理。
2.除設計圖說另有規定外，支承架採用型鋼。
3.除設計圖說另有規定外，告示牌之外框為2.0cm黑色線條，內框及劃線為0.5cm黑色線條；其餘部分之顏色為白色。
4.除設計圖說另有規定外，字體應為粗體，顏色為黑色。
5.平面位置圖以黑色描繪。
6.經費來源欄請明確標示部會名稱及補助金額。
7.尺寸除另有註明者外，餘皆以公分為單位。

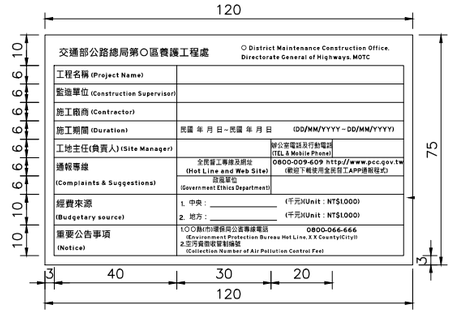

未達查核金額之工程告示牌(固定式)詳圖

S=1:10 單位:CM

附註：

1.各項文字採用標準字體。
2.告示牌面除已標示者外，均為白底黑字。
3.內外框及畫線部份為黑色。
4.視施工現場需要設置。
5.尺度除註明者外，餘皆以公分為單位。
6.鋁製腳架以壓重材料固定之。
7.經費來源欄請明確標示部會名稱及補助金額。

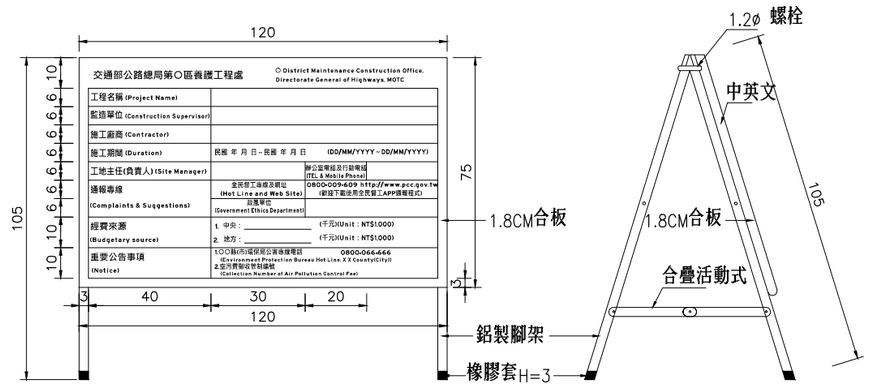

未達查核金額之工程告示牌(移動式)詳圖

S=1:10 單位:CM

附註：

1.各項文字採用標準字體。
2.告示牌面除已標示者外，均為白底黑字。
3.內外框及畫線部份為黑色。
4.視施工現場需要設置。
5.尺度除註明者外，餘皆以公分為單位。
6.鋁製腳架以壓重材料固定之。
7.經費來源欄請明確標示部會名稱及補助金額。
8.用於工期較短或移動性施工。